ตารางแสดงวงเงินงบประมาณที่ได้รับจัดสรรและรายละเอียดค่าใช้จ่าย

ในการจัดซื้อจัดจ้างที่มิใช่งานก่อสร้าง

1. ชื่อโครงการ งานปรับปรุงอาคารสำนักงานธนาคารอาคารสงเคราะห์ สาขาบางเขน ประจำปี 2567

2. หน่วยงานเจ้าของโครงการ ธนาคารอาคารสงเคราะห์

3. วงเงินงบประมาณที่ได้รับจัดสรร 7,975,000 บาท

4. วันที่กำหนดราคากลาง (ราคาอ้างอิง) ณ.วันที่ 24 ก.ค. 2567 เป็นเงิน 7,916,000 บาท

5. แหล่งที่มาราคากลาง (ราคาอ้างอิง)

5.1 ราคาที่ได้มาจากฐานข้อมูลราคาอ้างอิงของพัสดุที่กรมบัญชีกลางจัดทำ

5.2 ราคามาตรฐานที่สำนักงบประมาณหรือหน่วยงานกลางอื่นกำหนด

5.3 ราคาที่ได้มาจากการสืบราคาจากท้องตลาด

6. รายชื่อคณะกรรมการกำหนดราคากลาง

6.1 นายธีระชัย เสนาภักดี ..... ประธานกรรมการ
หัวหน้าส่วนประจำฝ่าย 18 ก.ค. 67
ฝ่ายบริหารสำนักงานและกิจการสาขา

6.2 นายศุภเดช คงตั้งสมบุญ ..... 17 ก.ค. 67 ..... กรรมการ
หัวหน้าส่วนวิศวกรรมและออกแบบ
ฝ่ายบริหารสำนักงานและกิจการสาขา

6.3 นายทวีศักดิ์ ศรีวิภาสถิตย์ ..... กรรมการ
สถาปนิกอาวุโส 16 ก.ค. 67
ฝ่ายบริหารสำนักงานและกิจการสาขา

6.4 นายกานต์ บำรุงศิริ ..... กรรมการ
วิศวกรอาวุโส 16 ก.ค. 67
ฝ่ายบริหารสำนักงานและกิจการสาขา

6.5 นายโชคอำนวย บรรพบุตร ..... 16/7/67 ..... กรรมการ
วิศวกร และเลขานุการ
ฝ่ายบริหารสำนักงานและกิจการสาขา

บัญชีแสดงปริมาณวัสดุและราคากลางงานปรับปรุง

โครงการ

งานปรับปรุงและตกแต่งภายใน ธนาคารอาคารสงเคราะห์

สาขาบางเขน

ส่วนวิศวกรรมและออกแบบ ฝ่ายบริหารสำนักงานและกิจการสาขา

เลขที่ 63 ถนนพระราม 9 แขวงห้วยขวาง

เขตห้วยขวาง กรุงเทพมหานคร 10310

โทร. (02) 202-1529 โทรสาร (02) 643-1254

แบบสรุปราคากลาง

☐ ชื่อโครงการ	งานปรับปรุงและตกแต่งภายใน ธนาคารฯ สาขาบางเขน
☐ หน่วยงานเจ้าของโครงการ	ธนาคารอาคารสงเคราะห์
☐ สถานที่ก่อสร้าง	สาขาบางเขน
☐ หน่วยงานออกแบบแปลนและรายการ	ส่วนวิศวกรรมและออกแบบ

วันที่ 10 เดือน กรกฎาคม พ.ศ. 2567

ลำดับที่	รายการ	รวมค่าก่อสร้าง	หมายเหตุ
1	งานสถาปัตยกรรมตกแต่งภายในและงานระบบประกอบอาคาร	5,165,371.70	
2	งานระบบป้ายภายในและป้ายภายนอก	566,410.00	
3	งานเฟอร์นิเจอร์สำนักงาน	1,033,305.00	
4	งานเก้าอี้สำนักงาน	270,720.00	
5	งานครุภัณฑ์งานระบบ	362,804.78	
	รวมราคา	7,398,611.48	
	VAT 7%	517,902.80	
	รวมราคาทั้งสิ้น	7,916,514.29	
	ราคากลาง	7,916,000.00	
	ราคากลาง เจ็ดล้านเก้าแสนหนึ่งหมื่นหกพันบาทถ้วน)		

☐ ขนาดหรือเนื้อที่ 570 ตารางเมตร เฉลี่ยราคาประมาณ บาท/ตารางเมตร

ลงชื่อ .....ประธานกรรมการกำหนดราคากลาง
(นายธีระชัย เสนาภักดี) หัวหน้าส่วนประจำฝ่าย (วันที่ 18 ก.ค. 67)

ลงชื่อ .....กรรมการกำหนดราคากลาง
(นายศุภเดช คงตั้งสมบุญ) หัวหน้าส่วนวิศวกรรมและออกแบบ (วันที่ 17 ก.ค. 67)

ลงชื่อ .....กรรมการกำหนดราคากลาง
(นายทวีศักดิ์ ศรีวิภาสถิตย์) สถาปนิกอาวุโส (วันที่ 16 ก.ค. 67)

ลงชื่อ .....กรรมการกำหนดราคากลาง
(นายกานต์ บำรุงศิริ) วิศวกรอาวุโส (วันที่ 16 กค 67)

ลงชื่อ .....กรรมการกำหนดราคากลางและเลขานุการ
(นายโชคอำนวย บรรพบุตร) วิศวกร (วันที่ 16. 7. 67)

<u>หมายเหตุ</u> - ตัวเลขในตำแหน่งทศนิยมของราคาค่างานทั้งหมด อาจมีการปัดเศษจากโปรแกรมการคำนวณ (Microsoft Excel)
ทั้งนี้ในการกำหนดราคากลางให้ยึดถือตัวเลขในช่องราคากลางที่มีการปัดเศษลงในหลักพันเป็นเกณฑ์ในการคำนวณราคากลาง ต่อไป

แบบสรุปราคากลาง

☐ กลุ่มงาน/งาน	**สถาปัตยกรรมตกแต่งภายในและงานระบบประกอบอาคาร**
☐ หน่วยงานเจ้าของโครงการ	**ธนาคารอาคารสงเคราะห์**
☐ สถานที่ก่อสร้าง	**สาขาบางเขน**
☐ หน่วยงานออกแบบแปลนและรายการ	**ส่วนวิศวกรรมและออกแบบ**

วันที่ 10 เดือน กรกฎาคม พ.ศ. 2567

ลำดับที่	รายการ		รวมค่าก่อสร้าง เป็นเงิน/บาท	หมายเหตุ
1	งานสถาปัตยกรรมตกแต่งภายในและงานระบบประกอบอาคาร		4,377,433.65	
	ค่าดำเนินการและกำไร	18%	787,938.06	
	รวมค่าก่อสร้าง		5,165,371.70	
	ห้าล้านหนึ่งแสนหกหมื่นห้าพันสามร้อยเจ็ดสิบเอ็ดบาทเจ็ดสิบสตางค์			

☐ ขนาดหรือเนื้อที่อาคาร ตารางเมตร เฉลี่ยราคาประมาณ บาท / ตารางเมตร

ประมาณราคา ค่างานสถาปัตยกรรมตกแต่งภายในและงานระบบประกอบอาคาร

สถานที่ปรับปรุงฯ : สาขาบางเขน

หน่วยงานเจ้าของโครงการ : สป.1

คำนวณราคากลางโดย : ส่วนวิศวกรรมและออกแบบ

เมื่อวันที่ 10 เดือน กรกฎาคม พ.ศ. 2567

ลำดับ	รายการ	หน่วย	จำนวนเงิน(ราคาวัสดุ)	จำนวนเงิน(ค่าแรง)	รวมค่าวัสดุและค่าแรง	หมายเหตุ
	สรุปงานปรับปรุงฯ					
1	หมวดงานสถาปัตยกรรมตกแต่งภายใน	รวม	2,268,548.44	461,547.19	2,730,095.63	
2	หมวดงานระบบไฟฟ้าและระบบสื่อสาร	รวม	777,140.89	271,731.71	1,048,872.60	
3	หมวดงานระบบปรับอากาศและระบายอากาศ	รวม	400,736.37	197,729.05	598,465.41	
	รวมค่าวัสดุและค่าแรง		3,446,425.70	931,007.95	4,377,433.65	

ประมาณราคา ค่างานสถาปัตยกรรมตกแต่งภายใน

สถานที่ปรับปรุงฯ : สาขาบางเขน

หน่วยงานเจ้าของโครงการ : สป.1

คำนวณราคากลางโดย : ส่วนวิศวกรรมและออกแบบ

เมื่อวันที่ 10 เดือน กรกฎาคม พ.ศ. 2567

ลำดับ	รายการ	หน่วย	จำนวนเงิน(ราคาวัสดุ)	จำนวนเงิน(ค่าแรง)	รวมค่าวัสดุและค่าแรง	หมายเหตุ
1	หมวดงานสถาปัตยกรรมตกแต่งภายใน					
1.1	งานพื้น		423,957.30	150,540.15	574,497.45	
1.2	งานฝ้าเพดาน		311,062.70	47,555.00	358,617.70	
1.3	งานผนัง		385,844.84	136,751.94	522,596.78	
1.4	งานเฟอร์นิเจอร์ติดตั้ง		244,488.60	-	244,488.60	
1.5	งานประตู		263,187.00	-	263,187.00	
1.6	งานม่าน		85,560.00	-	85,560.00	
1.7	งานสุขภัณฑ์		93,736.00	11,045.00	104,781.00	
1.8	งานภายนอกอาคาร		239,400.00	4,962.50	244,362.50	
1.9	งานโครงสร้าง		-	-	-	
1.10	งานอื่นๆ		221,312.00	110,692.60	332,004.60	
	รวมค่าวัสดุและค่าแรงหมวดงานสถาปัตยกรรม		2,268,548.44	461,547.19	2,730,095.63	

ประมาณราคา ค่างานสถาปัตยกรรมตกแต่งภายใน

สถานที่ปรับปรุงฯ : สาขาบางเขน

คำนวณราคากลางโดย : ส่วนวิศวกรรมและออกแบบ

หน่วยงานเจ้าของโครงการ : สป.1

เมื่อวันที่ 10 เดือน กรกฎาคม พ.ศ. 2567

ลำดับ	รายการ	จำนวน	หน่วย	ราคาวัสดุ (บาท)		ค่าแรงงาน (บาท)		รวมค่าวัสดุ	หมายเหตุ
				ราคาต่อหน่วย	ราคารวม	ราคาต่อหน่วย	ราคารวม	และรวมค่าแรง	
1	หมวดงานสถาปัตยกรรม								
1.1	งานพื้น								
	FL-EX พื้นเดิม ทำความสะอาดพร้อมซ่อมแซม ยาแนวพื้นกระเบื้องเดิม (บริเวณภายในอาคาร)	57.00	ตร.ม.	-	-	10.00	570.00	570.00	
	FL-1 พื้นกระเบื้องแกรนิตโต้ HPVB16000 ของ THAISOUNG หรือเทียบเท่า (บริเวณภายใน)	551.25	ตร.ม.	578.00	318,622.50	222.00	122,377.50	441,000.00	รวมงานปูนทราย
	- จมูกบันไดอลูมิเนียม 4 ร่อง APACE รุ่น A-40 หรือเทียบเท่า	35.20	ม.	133.00	4,681.60	-	-	4,681.60	รวมค่าแรง
	FL-2 พื้นกระเบื้องแกรนิตโต้ C6103 ของ THAISOUNG หรือเทียบเท่า (พื้นห้องน้ำ)	21.35	ตร.ม.	594.00	12,681.90	222.00	4,739.70	17,421.60	รวมงานปูนทราย
	FL-3 พื้นกระเบื้องแกรนิตโต้ C6410 ของ THAISOUNG หรือเทียบเท่า (พื้นด้านหน้าอาคาร)	19.10	ตร.ม.	655.00	12,510.50	222.00	4,240.20	16,750.70	รวมงานปูนทราย
	FL-4 พื้นกระเบื้องแกรนิตโต้สีดำ AK6002 ของ THAISOUNG หรือเทียบเท่า	17.00	ม.	556.00	9,452.00	222.00	3,774.00	13,226.00	รวมงานปูนทราย
	SK-1 บัวพื้น อลูมิเนียม 10 ซม.	198.70	ม.	166.00	32,984.20	45.00	8,941.50	41,925.70	
	SK-2 บัวพื้น อลูมิเนียม Pink Gold Hairline 5 ซม.	131.05	ม.	252.00	33,024.60	45.00	5,897.25	38,921.85	
	รวมงานข้อที่ 1.1				423,957.30		150,540.15	574,497.45	
1.2	งานฝ้าเพดาน								
	CL-EX ฝ้าเดิมซ่อมแซมส่วนที่ชำรุด หรือขาดหายตามสภาพหน้างาน	86.00	ตร.ม.	-	-	10.00	860.00	860.00	
	CL-0 ท้องพื้น คสล. เดิมซ่อมแซมพร้อมทาสี	7.20	ตร.ม.	47.00	338.40	30.00	216.00	554.40	
	CL-1 ฝ้าเพดานยิปซั่มบอร์ด 9 มม. ฉาบเรียบ	275.45	ตร.ม.	309.00	85,114.05	75.00	20,658.75	105,772.80	รวมค่าแรง
	- งานทาสีฝ้าเพดาน CL-1	275.45	ตร.ม.	47.00	12,946.15	30.00	8,263.50	21,209.65	
	CL-2 ฝ้าเพดานตกแต่ง ลายไม้ (บริเวณ TELLER COUNTER,CSR)	55.50	ตร.ม.	1,791.00	99,400.50	-	-	99,400.50	รวมค่าแรง
	CL-3 ฝ้าเพดานกรุ MDF หนา 10 มม. (ฝ้าตกแต่งแนวผ้าม่าน)	39.00	ม.	206.00	8,034.00	-	-	8,034.00	รวมค่าแรง
	CL-4 ฝ้า T-BAR ยิปซั่มบร์ด 9 มม.ขนาด 1.20 X 0.60 ม.	145.55	ตร.ม.	306.00	44,538.30	-	-	44,538.30	รวมค่าแรง
	CL-5 ฝ้าเพดานยิปซั่มบอร์ด 9 มม. ฉาบเรียบ (ชนิดทนชื้น)	24.35	ตร.ม.	351.00	8,546.85	75.00	1,826.25	10,373.10	
	- งานทาสีฝ้าเพดาน CL-5	24.35	ตร.ม.	47.00	1,144.45	30.00	730.50	1,874.95	
	CL-7 ฝ้าอลูมิเนียมตัว C-85 ALUMINIUM STRIP CELING รุ่น V104สีขาว NO.2053	30.00	ตร.ม.	1,700.00	51,000.00	500.00	15,000.00	66,000.00	
	รวมงานข้อที่ 1.2				311,062.70		47,555.00	358,617.70	

ประมาณราคา ค่างานสถาปัตยกรรมตกแต่งภายใน

สถานที่ปรับปรุงฯ : สาขาบางเขน

หน่วยงานเจ้าของโครงการ : สป.1

คำนวณราคากลางโดย : ส่วนวิศวกรรมและออกแบบ

เมื่อวันที่ 10 เดือน กรกฎาคม พ.ศ. 2567

ลำดับ	รายการ	จำนวน	หน่วย	ราคาวัสดุ (บาท)		ค่าแรงงาน (บาท)		รวมค่าวัสดุ	หมายเหตุ
				ราคาต่อหน่วย	ราคารวม	ราคาต่อหน่วย	ราคารวม	และรวมค่าแรง	
1.3	งานผนัง								
	W-1 ผนัง,เสาอาคารเดิม ทาสี (ล้างทำความสะอาด และซ่อมแซมพื้นผิวก่อนทำสีใหม่)	782.03	ตร.ม.		-	10.00	7,820.30	7,820.30	
	W-3 ผนังโครง C STUD (C74/U76) กรุยิปซั่มบอร์ด หนา 12 มม.ด้านเดียว	70.98	ตร.ม.	271.00	19,235.58	100.00	7,098.00	26,333.58	
	W-3A ผนังโครง C STUD (C74/U76) กรุยิปซั่มบอร์ด หนา 12 มม. 2 ด้าน	157.08	ตร.ม.	378.00	59,376.24	130.00	20,420.40	79,796.64	
	W-4A ผนังกระจกนิรภัย หนา 12 มม. กรอบ ALLOY สีธรรมชาติ	34.12	ตร.ม.	3,166.00	108,023.92	215.00	7,335.80	115,359.72	
	W-7 ผนังก่ออิฐมวลเบาฉาบปูน (ผนังภายนอกอาคาร, ผนังห้องน้ำ)	7.00	ตร.ม.	563.00	3,941.00		-	3,941.00	
	PT-1 ผนังทาสี (ภายในอาคาร)	525.44	ตร.ม.	58.00	30,475.52	30.00	15,763.20	46,238.72	
	PT-2 ผนังทาสี (ภายนอกอาคาร)	368.00	ตร.ม.	70.00	25,760.00	30.00	11,040.00	36,800.00	
	PL-1 ผนังกรุพลาสติกลามิเนต สีขาว	28.70	ตร.ม.	653.00	18,741.10	700.00	20,090.00	38,831.10	
	PL-3 ผนังกรุพลาสติกลามิเนต สีลายไม้	5.04	ตร.ม.	886.00	4,465.44	700.00	3,528.00	7,993.44	
	PL-4 ผนังกรุพลาสติกลามิเนต ลายหินอ่อน	28.14	ตร.ม.	877.00	24,678.78	700.00	19,698.00	44,376.78	
	WP-1 ผนังกรุวอลล์เปเปอร์	48.10	ตร.ม.	350.00	16,835.00	105.00	5,050.50	21,885.50	
	MT-01 ผนัง ALUMINIUM COMPOSITE No.TH-117 PURE WHITE D ด้านข้าง ATM	3.50	ตร.ม.	2,300.00	8,050.00	-	-	8,050.00	
	CT-1 ผนังกระเบื้องสีขาว 12"x24" รุ่น FAMOUS WHITE WALL # THAISOUNG หรือเทียบเท่า	85.17	ตร.ม.	778.00	66,262.26	222.00	18,907.74	85,170.00	
	รวมงานข้อที่ 1.3				385,844.84		136,751.94	522,596.78	
1.4	งานเฟอร์นิเจอร์ติดตั้ง								
	B-GHB SMART SERVICE (2 ช่อง)	1.00	ชุด	47,000.00	47,000.00		-	47,000.00	รวมค่าแรง
	B-5 MGR. BACKDROP	2.20	ม.	25,000.00	55,000.00		-	55,000.00	รวมค่าแรง
	B-6 WHITEBORRD	3.00	ม.	3,500.00	10,500.00		-	10,500.00	รวมค่าแรง
	B-7B ตู้ครัว (เคาน์เตอร์+ตู้ลอย)	4.40	ม.	21,683.00	95,405.20		-	95,405.20	รวมค่าแรง
	B-8 ผนังไม้ก๊อก Back office	9.80	ม.	3,733.00	36,583.40		-	36,583.40	รวมค่าแรง
	รวมงานข้อที่ 1.4				244,488.60		-	244,488.60	
1.5	งานประตู								
	D-1X ประตูบานเปิดคู่กระจกใสอบนิรภัย เติมเปลี่ยนโช้คประตู (ทางเข้าด้านหน้า)	1.00	ชุด	12,200.00	12,200.00		-	12,200.00	
	D-2X ประตูบานเปิดเดี่ยวกระจกใสอบนิรภัย เติมเปลี่ยนโช้คประตู	1.00	ชุด	6,100.00	6,100.00		-	6,100.00	
	D-2 ประตูบานเปิดเดี่ยวกระจกใสอบนิรภัย หนา 12 มม. (0.90x2.00 m.)	1.00	ชุด	15,169.00	15,169.00		-	15,169.00	

ประมาณราคา ค่างานสถาปัตยกรรมตกแต่งภายใน

สถานที่ปรับปรุงฯ : สาขาบางเขน

หน่วยงานเจ้าของโครงการ : สป.1

คำนวณราคากลางโดย : ส่วนวิศวกรรมและออกแบบ

เมื่อวันที่ 10 เดือน กรกฎาคม พ.ศ. 2567

ลำดับ	รายการ	จำนวน	หน่วย	ราคาวัสดุ (บาท)		ค่าแรงงาน (บาท)		รวมค่าวัสดุ	หมายเหตุ
				ราคาต่อหน่วย	ราคารวม	ราคาต่อหน่วย	ราคารวม	และรวมค่าแรง	
	D-4 ประตูไม้บานเปิดเดี่ยว (0.90x2.00 m.)	11.00	ชุด	10,975.00	120,725.00		-	120,725.00	
	D-5 ประตูไม้บานเลื่อน (บริเวณทางเข้าส่วน TELLER) (0.90x2.00 m.)	1.00	ชุด	12,935.00	12,935.00		-	12,935.00	
	D-6B ประตูไม้บานเปิดเดี่ยว เจาะช่องระบายอากาศ (บริเวณห้องน้ำ) (0.70x2.00 m.)	7.00	ชุด	8,201.00	57,407.00		-	57,407.00	
	D-8 ประตูเหล็กบานเปิดเดี่ยว (บริเวณทางออกภายนอก)	1.00	ชุด	22,651.00	22,651.00		-	22,651.00	
	D-14 ประตูบานเปิดเดี่ยว กรอบอลูมิเนียมสีดำ กระจกใส 6มม. (ปริ้นเตอร์)	2.00	ชุด	8,000.00	16,000.00		-	16,000.00	
	รวมงานข้อที่ 1.5				263,187.00		-	263,187.00	
1.6	งานม่าน								
	CU-2 ม่านม้วน	71.30	ตร.ม.	1,200.00	85,560.00	-	-	85,560.00	
	รวมงานข้อที่ 1.6				85,560.00		-	85,560.00	
1.7	งานสุขภัณฑ์								
	SW-1 โถสุขภัณฑ์	7.00	ชุด	4,890.00	34,230.00	450.00	3,150.00	37,380.00	
	SW-2 โถปัสสาวะชาย	3.00	ชุด	1,290.00	3,870.00	450.00	1,350.00	5,220.00	
	- ฟลัชวาล์วโถปัสสาวะ	3.00	ชุด	1,620.00	4,860.00	-	-	4,860.00	
	- ท่อน้ำทิ้งโถปัสสาวะ	3.00	ชุด	1,000.00	3,000.00	-	-	3,000.00	
	SW-3A อ่างล้างหน้าชนิดฝังเคาน์เตอร์	3.00	ชุด	1,350.00	4,050.00	450.00	1,350.00	5,400.00	
	- ท่อน้ำทิ้งอ่างล้างหน้าแบบกระปุกยาว 39 ซม.	3.00	ชุด	920.00	2,760.00	-	-	2,760.00	
	- สายน้ำดีอ่างล้างหน้า ยาว 16 นิ้ว	3.00	ชุด	220.00	660.00	-	-	660.00	
	- สะดืออ่างล้างหน้าแบบดึงล็อค	3.00	ชุด	360.00	1,080.00	-	-	1,080.00	
	SW-3B อ่างล้างหน้าชนิดแขวนผนัง	4.00	ชุด	990.00	3,960.00	450.00	1,800.00	5,760.00	
	- ท่อน้ำทิ้งอ่างล้างหน้าแบบกระปุกยาว 39 ซม.	4.00	ชุด	920.00	3,680.00	-	-	3,680.00	
	- สายน้ำดีอ่างล้างหน้า ยาว 16 นิ้ว	4.00	ชุด	220.00	880.00	-	-	880.00	
	- สะดืออ่างล้างหน้าแบบดึงล็อค	4.00	ชุด	330.00	1,320.00	-	-	1,320.00	
	SW-4 ก๊อกอ่างล้างหน้า	7.00	ชุด	1,070.00	7,490.00	35.00	245.00	7,735.00	
	-สต๊อปวาล์ว	7.00	ชุด	300.00	2,100.00	35.00	245.00	2,345.00	
	SW-5 ฝักบัวฉีดชำระ	7.00	ชุด	530.00	3,710.00	35.00	245.00	3,955.00	
	-สต๊อปวาล์ว	7.00	ชุด	270.00	1,890.00	35.00	245.00	2,135.00	

ประมาณราคา ค่างานสถาปัตยกรรมตกแต่งภายใน

สถานที่ปรับปรุงฯ : สาขาบางเขน

คำนวณราคากลางโดย : ส่วนวิศวกรรมและออกแบบ

หน่วยงานเจ้าของโครงการ : สป.1

เมื่อวันที่ 10 เดือน กรกฎาคม พ.ศ. 2567

ลำดับ	รายการ	จำนวน	หน่วย	ราคาวัสดุ (บาท)		ค่าแรงงาน (บาท)		รวมค่าวัสดุ	หมายเหตุ
				ราคาต่อหน่วย	ราคารวม	ราคาต่อหน่วย	ราคารวม	และรวมค่าแรง	
	SW-6 ที่ใส่กระดาษชำระ	7.00	ชุด	500.00	3,500.00	-	-	3,500.00	
	ตะแกรงผงดักกลิ่น เส้นผ่าน ศก. 2"	7.00	ชุด	178.00	1,246.00	75.00	525.00	1,771.00	
	กระจก MY MINE 500*700 มม.	7.00	ชุด	1,350.00	9,450.00	270.00	1,890.00	11,340.00	ค่าแรง 20 %
	รวมงานข้อที่ 1.7				93,736.00		11,045.00	104,781.00	
1.8	**งานภายนอกอาคาร**								
	- งานรื้อถอนโครงเหล็กป้ายด้านหน้าสาขาเดิม พร้อมขนทิ้ง	198.50	ตร.ม.	-	-	25.00	4,962.50	4,962.50	
	- โครงเหล็กป้ายด้านหน้าสาขาทาสีกันสนิมและสีน้ำมัน (สีขาว) ปิดทับด้วยแผ่น	199.50	ตร.ม.	1,200.00	239,400.00		-	239,400.00	รวมค่าแรง
	อลูมิเนียมแผ่นเรียบเบอร์ 26 หนา 0.40 มม. รูปแบบตามที่ธนาคารกำหนด								
	รวมงานข้อที่ 1.8				239,400.00		4,962.50	244,362.50	
1.9	**งานโครงสร้าง**								
	(ไม่มี)								
	รวมงานข้อที่ 1.9								
1.10	**งานอื่นๆ**								
	- งานรื้อถอนพื้น / ฝ้า / ผนัง / บันไดคสล. ชั้น 1,ลอย,2	576.00	ตร.ม.	-	-	105.00	60,480.00	60,480.00	
	- ขาเหล็กยึนรับโคมไฟส่องป้าย BANNER	3.00	ชุด	1,000.00	3,000.00		-	3,000.00	รวมค่าแรง
	- งานจัดเตรียมพื้นที่และขนย้าย งานพื้นที่ชั่วคราวระหว่างงานปรับปรุง	1.00	งาน	21,710.00	21,710.00		-	21,710.00	รวมค่าแรง
	-ขนย้ายโต๊ะทำงาน								
	-จัดทำงานระบบชั่วคราว (ระบบไฟฟ้าสื่อสาร / ระบบความปลอดภัย และอื่นๆ)								
	- คิ้วอลูมิเนียมสี Copper ของ alloy ตกแต่งผิว (AD04)	7.60	ม.	445.00	3,382.00	133.50	1,014.60	4,396.60	ค่าแรง 30 %

ประมาณราคา ค่างานสถาปัตยกรรมตกแต่งภายใน

สถานที่ปรับปรุงฯ : สาขาบางเขน

หน่วยงานเจ้าของโครงการ : สป.1

คำนวณราคากลางโดย : ส่วนวิศวกรรมและออกแบบ

เมื่อวันที่ 10 เดือน กรกฎาคม พ.ศ. 2567

ลำดับ	รายการ	จำนวน	หน่วย	ราคาวัสดุ (บาท)		ค่าแรงงาน (บาท)		รวมค่าวัสดุ	หมายเหตุ
				ราคาต่อหน่วย	ราคารวม	ราคาต่อหน่วย	ราคารวม	และรวมค่าแรง	
	- รื้อถอนPVC WATERPROOF MEMBRANE เดิมพร้อมขนทิ้ง	178.00	ตร.ม.	-	-	100.00	17,800.00	17,800.00	
	- PVC WATERPROOF MEMBRANE หนา 2.2 mm	178.00	ตร.ม.	650.00	115,700.00	150.00	26,700.00	142,400.00	
	- Alumnium Flashing	76.00	ม.	150.00	11,400.00	-	-	11,400.00	รวมค่าแรง
	- ยางกั้นล้อรถสำเร็จรูป ขนาด 183*15*10 ซม.	6.00	ชุด	1,530.00	9,180.00	306.00	1,836.00	11,016.00	ค่าแรง 20 %
	- ทาสีช่องจราจรใหม่	1.00	งาน	3,000.00	3,000.00	-	-	3,000.00	
	- กันสาดโพลีคาร์บอเนต SUNSHIELD 100X150 ซม. สีชา	6.00	ชุด	1,590.00	9,540.00	477.00	2,862.00	12,402.00	ค่าแรง 30 %
	- ค่านั่งร้านสำหรับทาสีภายนอกอาคาร	420.00	ตร.ม.	70.00	29,400.00	-	-	29,400.00	รวมค่าแรง
	- งานเปลี่ยนสลิงป้าย Roof top	1.00	งาน	15,000.00	15,000.00	-	-	15,000.00	
	รวมงานข้อที่ 1.10				221,312.00		110,692.60	332,004.60	
					2,268,548.44		461,547.19	2,730,095.63	

ประมาณราคา ค่างานระบบไฟฟ้าและสื่อสาร

สถานที่ปรับปรุงฯ : สาขาบางเขน

คำนวณราคากลางโดย : ส่วนวิศวกรรมและออกแบบ

หน่วยงานเจ้าของโครงการ : สป.1

เมื่อวันที่ 10 เดือน กรกฎาคม พ.ศ. 2567

ลำดับ	รายการ	หน่วย	จำนวนเงิน(ราคาวัสดุ)	จำนวนเงิน(ค่าแรง)	รวมค่าวัสดุและค่าแรง	หมายเหตุ
2	หมวดงานระบบไฟฟ้าและระบบสื่อสาร					
2.1	แผงเมนไฟฟ้าปกติ (Main Distribution Board)		-	-	-	
2.2	แผงสวิตช์ย่อยและเซอร์กิต เบรคเกอร์ (Panelboard & CB)		95,409.60	18,604.96	114,014.56	
2.3	สายไฟฟ้า (Cable & Wire)		76,780.00	53,844.00	130,624.00	
2.4	ท่อร้อยสายไฟฟ้า/รางเดินสายไฟฟ้า		68,276.22	35,722.50	103,998.72	
2.5	สวิตช์และเต้ารับ (Switch & Outlet)		31,604.02	14,980.00	46,584.02	
2.6	โคมไฟฟ้า (Luminaire)		327,698.60	30,890.00	358,588.60	
2.7	ระบบโทรศัพท์ (Telephone System)		18,739.12	12,390.88	31,130.00	
2.8	ระบบสื่อสารข้อมูลคอมพิวเตอร์ (Data Net Work System)		111,246.16	55,284.66	166,530.82	
2.9	ระบบควบคุมประตูอัตโนมัติ (Access Control System)		13,191.72	8,497.59	21,689.31	
2.10	ระบบสัญญานแจ้งเหตุเพลิงไหม้(Fire Alarm System)		4,456.43	3,245.82	7,702.25	
2.11	ระบบโทรทัศน์วงจรปิด (Closed Circuit TV System)		14,058.14	11,601.78	25,659.93	
2.12	ระบบบัตรคิว (Q Matic System)		13,225.27	23,952.38	37,177.65	
2.13	ระบบโทรทัศน์ (TV System)		2,455.61	1,682.15	4,137.76	
2.14	ระบบดับเพลิง		-	1,035.00	1,035.00	
	รวมค่าวัสดุและค่าแรงหมวดงานระบบไฟฟ้าและระบบสื่อสาร		777,140.89	271,731.71	1,048,872.60	

งานระบบไฟฟ้าและสื่อสาร

สถานที่ปรับปรุงฯ : สาขาบางเขน

คำนวณราคากลางโดย : ส่วนวิศวกรรมและออกแบบ

หน่วยงานเจ้าของโครงการ : สป.1

เมื่อวันที่ 10 เดือน กรกฎาคม พ.ศ. 2567

ลำดับ	รายการ	จำนวน	หน่วย	ราคาวัสดุ (บาท) ราคาต่อหน่วย	ราคาวัสดุ (บาท) ราคารวม	ค่าแรงงาน (บาท) ราคาต่อหน่วย	ค่าแรงงาน (บาท) ราคารวม	รวมค่าวัสดุและรวมค่าแรง	หมายเหตุ
2	หมวดงานระบบไฟฟ้าและระบบสื่อสาร								
2.1	แผงเมนไฟฟ้าปกติ (Main Distribution Board)								
2.1.1	ตู้ MDB								
	รวมงานข้อ 2.1								
2.2	แผงสวิตช์ย่อยและเซอร์กิต เบรคเกอร์ (Paneiboard & CB)								
2.2.1	Main CB, Paneiboard (3 Ø, 4 Wires)								
	- 100A 18CCT.								
	- 100A 24CCT.	1	ชุด	8,512.15	8,512.15	2,553.65	2,553.65	11,065.80	
	- 100A 36CCT.	1	ชุด	9,151.09	9,151.09	2,745.33	2,745.33	11,896.42	
2.2.2	Branch CB & Main CB	2	ชุด	11,176.64	22,353.28	3,352.99	6,705.98	29,059.26	
2.2.2.1	MCCB,IC ≥ 14 kA								
	- 3P 40A IC = 30 kA								
	- 3P 80A IC = 30 kA	2	ชุด	4,615.64	9,231.28	110.00	220.00	9,451.28	
2.2.2.2	CB (Miniature), IC ≥ 5 kA	2	ชุด	4,742.55	9,485.10	110.00	220.00	9,705.10	
	- 3P 20A IC = 6 KA								
	- 1P 20A IC = 6 KA	7	ชุด	2,129.56	14,906.92	110.00	770.00	15,676.92	
	- 1P 16A IC = 6 KA	28	ชุด	154.02	4,312.56	110.00	3,080.00	7,392.56	
2.2.2.2	CB (Miniature), IC ≥ 5 kA	13	ชุด	154.02	2,002.26	110.00	1,430.00	3,432.26	
	- 1P 20A IC = 6 KA								
		8	ชุด	1,931.87	15,454.96	110.00	880.00	16,334.96	
	รวมงานข้อ 2.2				95,409.60		18,604.96	114,014.56	
2.3	สายไฟฟ้า (Cable & Wire)								
2.3.1	สายไฟฟ้าชนิด THW, 750V 70 °C								
	- 2.5 มม²	2,750	ม.	9.12	25,080.00	7.00	19,250.00	44,330.00	

- ... ค่างานระบบไฟฟ้าและสื่อสาร

สถานที่ปรับปรุงฯ : สาขาบางเขน

คำนวณราคากลางโดย : ส่วนวิศวกรรมและออกแบบ

หน่วยงานเจ้าของโครงการ : สป.1

เมื่อวันที่ 10 เดือน กรกฎาคม พ.ศ. 2567

ลำดับ	รายการ	จำนวน	หน่วย	ราคาวัสดุ (บาท) ราคาต่อหน่วย	ราคาวัสดุ (บาท) ราคารวม	ค่าแรงงาน (บาท) ราคาต่อหน่วย	ค่าแรงงาน (บาท) ราคารวม	รวมค่าวัสดุและรวมค่าแรง	หมายเหตุ
	- 4 มม²								
2.3.2	Fitting & Accessorie	3,250	ม.	13.76	44,720.00	10.00	32,500.00	77,220.00	
		1	งาน	6,980.00	6,980.00	2,094.00	2,094.00	9,074.00	
	รวมงานข้อ 2.3				76,780.00		53,844.00	130,624.00	
2.4	**ท่อร้อยสายไฟฟ้า/รางเดินสายไฟฟ้า**								
2.4.1	ท่อร้อยสายไฟฟ้าชนิด IMC (IMC Conduit)								
	- 20 มม. 3/4"	40	ม.	87.48	3,499.20	28.00	1,120.00	4,619.20	
2.4.2	ท่อร้อยสายไฟฟ้าชนิด EMT (EMT Conduit)								
	- 15 มม. 1/2"	450	ม.	31.03	13,963.50	22.00	9,900.00	23,863.50	
	- 20 มม. 3/4"	580	ม.	44.80	25,984.00	24.00	13,920.00	39,904.00	
2.4.3	ท่ออ่อนเหล็ก (Flexible Conduit)								
	- 1/2"	615	ม.	5.71	3,511.65	11.00	6,765.00	10,276.65	
2.4.4	ราง WW. 200x100 (เดินสายไฟ/LAN ผนัง-ฝ้า ภายในห้องไฟ)								
	- อุปกรณ์ข้องอ,ข้อต่อ,กล่องพักท่อร้อยสายและตัวยึดท่อ	20	ม.	596.31	11,926.20	60.00	1,200.00	13,126.20	
		1	งาน	9,391.67	9,391.67	2,817.50	2,817.50	12,209.17	
	รวมงานข้อ 2.4				68,276.22		35,722.50	103,998.72	
2.5	**สวิตช์และเต้ารับ (Switch & Outlet)**								
2.5.1	สวิตช์และเต้ารับ (Switch & Outlet)								
	- Switch Box 1 Gang	12	ชุด	34.30	411.60	80.00	960.00	1,371.60	
	- Switch Box 2 Gang	4	ชุด	34.30	137.20	90.00	360.00	497.20	
	- Switch Box 3 Gang	3	ชุด	34.30	102.90	100.00	300.00	402.90	
	- Switch Box 6 Gang	1	ชุด	39.30	39.30	130.00	130.00	169.30	
	- 16A 250V, Single Pole Switch	44	ชุด	31.16	1,371.04	-	-	1,371.04	
	- 16A 250V, Single Pole Switch Lamp	8	ชุด	170.00	1,360.00	-	-	1,360.00	
	- 16A 250V, Single Outlet (สีขาว) ฝาพลาสติกสีขาว	22	ชุด	115.23	2,535.06	90.00	1,980.00	4,515.06	

บัญชีประมาณราคา ค่างานระบบไฟฟ้าและสื่อสาร

สถานที่ปรับปรุงฯ : สาขาบางเขน

คำนวณราคากลางโดย : ส่วนวิศวกรรมและออกแบบ

หน่วยงานเจ้าของโครงการ : สป.1

เมื่อวันที่ 10 เดือน กรกฎาคม พ.ศ. 2567

ลำดับ	รายการ	จำนวน	หน่วย	ราคาวัสดุ (บาท) ราคาต่อหน่วย	ราคาวัสดุ (บาท) ราคารวม	ค่าแรงงาน (บาท) ราคาต่อหน่วย	ค่าแรงงาน (บาท) ราคารวม	รวมค่าวัสดุและรวมค่าแรง	หมายเหตุ
	- 16A 250V, Duplex Outlet (สีขาว) ฝาพลาสติกสีขาว	78	ชุด	162.74	12,693.72	90.00	7,020.00	19,713.72	
	- 16A 250V, Duplex Outlet (สีแดง) ฝาสแตนเลส	47	ชุด	275.60	12,953.20	90.00	4,230.00	17,183.20	
	รวมงานข้อ 2.6				31,604.02		14,980.00	46,584.02	
2.6	**โคมไฟฟ้า (Luminaire)**								
2.6.1	L-1A โคมฝัง Down Light กลมปิดผิวหน้าด้วยกระจก พร้อมหลอด LED 12W E27 (DayLight)	105	ชุด	690.00	72,450.00	115.00	12,075.00	84,525.00	
2.6.2	เปลี่ยนหลอด หลอด LED 9W E27 (DayLight) (โคมเดิม)	8	หลอด	90.00	720.00		-	720.00	
2.6.3	L-4A โคมฝัง Down Light (ส่องเฉพาะจุด)	2	ชุด	750.00	1,500.00	115.00	230.00	1,730.00	
2.6.4	L5-D โคมฝังฝาปิดผิวหน้าด้วยพลาสติกอคริลิค (0.6 x 1.2 ม.) 3 หลอด LED-T8 18W (Daylight)	46	ชุด	3,380.00	155,480.00	170.00	7,820.00	163,300.00	
2.6.5	L5-D.1 โคมฝังฝาปิดผิวหน้าด้วยพลาสติกอคริลิค (0.6 x 1.2 ม.) 2 หลอด LED-T8 18W (Daylight)	4	ชุด	2,910.00	11,640.00	135.00	540.00	12,180.00	
2.6.6	ตัดต่อโคมตะแกรงของเดิม พร้อมเปลี่ยนหลอด LED-T8 18W แสง Datlight	128	หลอด	270.00	34,560.00		-	34,560.00	
2.6.7	L6-D โคมฝังฝาปิดผิวหน้าด้วยพลาสติกอคริลิค (0.6 x 0.6 ม.) 3 หลอด LED-T8 9W (Daylight)	6	ชุด	2,180.00	13,080.00	170.00	1,020.00	14,100.00	
2.6.8	L6-D.1 โคมฝังฝาปิดผิวหน้าด้วยพลาสติกอคริลิค (0.6 x 0.6 ม.) 2 หลอด LED-T8 9W (Daylight)	4	ชุด	1,810.00	7,240.00	135.00	540.00	7,780.00	
2.6.9	ตัดต่อโคมตะแกรงของเดิม พร้อมเปลี่ยนหลอด LED-T8 9W แสง Datlight	18	หลอด	270.00	4,860.00		-	4,860.00	
2.6.10	L7-A โคมกล่องเหล็ก (1.2 ม.) พร้อมหลอด LED-T8 18W (Daylight)	23	ชุด	510.00	11,730.00	115.00	2,645.00	14,375.00	
2.6.11	L-10 โคมไฟ FLOOD LIGHT พร้อมหลอด LED 150w	4	ชุด	1,570.00	6,280.00	150.00	600.00	6,880.00	
2.6.12	ไฟฉุกเฉิน พร้อมรีโมท with 2x9W.LED Battery 3.2 V 6000mAh	16	ชุด	-	-	310.00	4,960.00	4,960.00	
2.6.13	ป้ายบอกทางหนีไฟแบบฝังฝา Backup 2 Hr. .Side : 2	3	ชุด	1,940.80	5,822.40	115.00	345.00	6,167.40	
2.6.14	ป้ายบอกทางหนีไฟแบบฝังฝา Backup 2 Hr. .Side : 1	1	ชุด	1,816.20	1,816.20	115.00	115.00	1,931.20	

ประมาณราคา ค่างานระบบไฟฟ้าและสื่อสาร

สถานที่ปรับปรุงฯ : สาขาบางเขน

คำนวณราคากลางโดย : ส่วนวิศวกรรมและออกแบบ

หน่วยงานเจ้าของโครงการ : สป.1

เมื่อวันที่ 10 เดือน กรกฎาคม พ.ศ. 2567

ลำดับ	รายการ	จำนวน	หน่วย	ราคาวัสดุ (บาท) ราคาต่อหน่วย	ราคาวัสดุ (บาท) ราคารวม	ค่าแรงงาน (บาท) ราคาต่อหน่วย	ค่าแรงงาน (บาท) ราคารวม	รวมค่าวัสดุและรวมค่าแรง	หมายเหตุ
2.6.15	Photo Switch 12V/220V,10A	1	ชุด	520.00	520.00		-	520.00	
	รวมงานข้อ 2.6								
2.7	ระบบโทรศัพท์ (Telephone System)				327,998.60		30,590.00	358,588.60	
2.7.1	เต้ารับโทรศัพท์ (Telephone Outlet)								
2.7.2	PABX ใช้ของเดิม	25	ชุด	85.14	2,128.50	90.00	2,250.00	4,378.50	
2.7.3	สายโทรศัพท์	1	งาน	-	-	1,500.00	1,500.00	1,500.00	เซตอัพโปรแกรมพร้อมติดตั้ง
	- TPEV 0.65 มม Ø 25 Pairs 22AWG	40	ม.	84.74	3,389.60	24.00	960.00	4,349.60	
	- TIEV 0.65 มม Ø 4 Core	370	ม.	9.18	3,396.60	6.00	2,220.00	5,616.60	
	- Fitting & Accessorie	1	งาน	678.62	678.62	203.59	203.59	882.21	
2.7.4	ท่อร้อยสายไฟฟ้าชนิด EMT (EMT Conduit)								
	- 15 มม.	150	ม.	31.03	4,654.50	22.00	3,300.00	7,954.50	
2.7.5	ท่อร้อยสายไฟฟ้าชนิด IMC (IMC Conduit)								
	- 20 มม. 3/4"	30	ม.	87.48	2,624.40	28.00	840.00	3,464.40	
2.7.6	ท่ออ่อน (Flexible Conduit)								
	- 15 มม.	60	ม.	5.71	342.60	11.00	660.00	1,002.60	
	- อุปกรณ์ข้องอ,ข้อต่อ,กล่องพักท่อร้อยสายและตัวยึดท่อ	1	งาน	1,524.30	1,524.30	457.29	457.29	1,981.59	
	รวมงานข้อ 2.7								
2.8	ระบบสื่อสารข้อมูลคอมพิวเตอร์ (Data Net Work System)				187,391.28		121,390.88	311,130.00	
2.8.1	เต้ารับข้อมูล (RJ45 Cat. 6 Modular Jack)								
2.8.2	UTP Cat. 6 Patch Panel	55	ชุด	133.12	7,321.60	110.00	6,050.00	13,371.60	
	- 1 x 24 Ports พร้อม Modular Jack 24 ชุด								
2.8.3	ค่า test สาย UTP Cat.6 พร้อมรายงาน	6	ชุด	3,077.88	18,467.28	923.36	5,540.18	24,007.46	
2.8.4	Cat. 6 Patch Cords 2เมตร	55	ชุด			165.11	9,081.05	9,081.05	
		110	ชุด	94.98	10,447.80	10.00	1,100.00	11,547.80	

ประมาณราคา ค่างานระบบไฟฟ้าและสื่อสาร

สถานที่ปรับปรุงฯ : สาขาบางเขน

หน่วยงานเจ้าของโครงการ : สป.1

คำนวณราคากลางโดย : ส่วนวิศวกรรมและออกแบบ

เมื่อวันที่ 10 เดือน กรกฎาคม พ.ศ. 2567

ลำดับ	รายการ	จำนวน	หน่วย	ราคาวัสดุ (บาท)		ค่าแรงงาน (บาท)		รวมค่าวัสดุ และรวมค่าแรง	หมายเหตุ
				ราคาต่อหน่วย	ราคารวม	ราคาต่อหน่วย	ราคารวม		
2.8.5	UTP								
	- UTP Cat. 6 4 Pairs	1,850	ม	15.72	29,082.00	10.00	18,500.00	47,582.00	
	- Fitting & Accessorie	1	งาน	2,908.20	2,908.20	872.46	872.46	3,780.66	
2.8.6	ท่อร้อยสายไฟฟ้าชนิด EMT (EMT Conduit)								
	- 15 มม.	310	ม.	31.03	9,619.30	22.00	6,820.00	16,439.30	
2.8.7	ท่อร้อยสายไฟฟ้าชนิด IMC (IMC Conduit)								
	- 20 มม. 3/4"	20	ม.	87.48	1,749.60	28.00	560.00	2,309.60	
2.8.8	ท่ออ่อนเหล็ก (Flexible Conduit)								
	- 1/2"	110	ม.	5.71	628.10	11.00	1,210.00	1,838.10	
2.8.9	ราง WW. 200x100	40	ม.	596.31	23,852.40	60.00	2,400.00	26,252.40	
2.8.10	RACK 6 U ล็ก 60x60X32 cm	2	ชุด		-	500.00	1,000.00	1,000.00	ราคาของอยู่ในหมวดครุภัณฑ์
2.8.11	- อุปกรณ์ข้องอ,ข้อต่อ,กล่องพักท่อร้อยสายและตัวยึดท่อ	1	งาน	7,169.88	7,169.88	2,150.96	2,150.96	9,320.84	
	รวมงานข้อ 2.8				**111,246.16**		**55,284.66**	**166,530.82**	
2.9	**ระบบจัดการความปลอดภัย(Security)**								
2.9.1	ระบบควบคุมประตูอัตโนมัติ (Access Control System) เสริมสแกนบัตร พนง.	2	ชุด		-		-	-	ราคาของอยู่ในหมวดครุภัณฑ์
2.9.2	สายไฟระบบจัดการความปลอดภัย								
	- SECURITY 4core	320	ม	12.75	4,080.00	10.00	3,200.00	7,280.00	
	- Fitting & Accessorie	1	งาน	408.00	408.00	122.40	122.40	530.40	10% ของราคาวัสดุ
2.9.3	ท่อร้อยสายไฟฟ้าชนิด EMT (EMT Conduit)								
	- 15 มม. 1/2"	170	ม.	31.03	5,275.10	22.00	3,740.00	9,015.10	
2.8.4	ท่อร้อยสายไฟฟ้าชนิด IMC (IMC Conduit)								
	- 20 มม. 3/4"	20	ม.	87.48	1,749.60	28.00	560.00	2,309.60	
2.9.5	ท่ออ่อนเหล็ก (Flexible Conduit)								
	- 1/2"	40	ม.	5.71	228.40	11.00	440.00	668.40	

ประมาณราคา ค่างานระบบไฟฟ้าและสื่อสาร

สถานที่ปรับปรุงฯ : สาขาบางเขน

คำนวณราคากลางโดย : ส่วนวิศวกรรมและออกแบบ

หน่วยงานเจ้าของโครงการ : สป.1

เมื่อวันที่ 10 เดือน กรกฎาคม พ.ศ. 2567

ลำดับ	รายการ	จำนวน	หน่วย	ราคาวัสดุ (บาท)		ค่าแรงงาน (บาท)		รวมค่าวัสดุ และรวมค่าแรง	หมายเหตุ
				ราคาต่อหน่วย	ราคารวม	ราคาต่อหน่วย	ราคารวม		
	- อุปกรณ์ข้องอ,ข้อต่อ,กล่องพักท่อร้อยสายและตัวยึดท่อ	1	งาน	1,450.62	1,450.62	435.19	435.19	1,885.81	20% ของงานท่อร้อยสาย
	รวมงานข้อ 2.9				13,191.72		8,497.59	21,689.31	
2.10	**ระบบสัญญาณแจ้งเหตุเพลิงไหม้ (Fire Alarm System)**								
2.10.1	Smoke Detector (รุ่น System sensor 2412/24E)	6	ชุด		-		-	-	By Other
2.10.2	Heat Detector (รุ่น"System sensor"Heat detector ROR & fixed 135 F 5601P)	6	ชุด		-		-	-	By Other
2.10.3	สายไฟฟ้า (Cable & Wire)								
	- SECURITY 4core	160	ม.	12.75	2,040.00	10.00	1,600.00	3,640.00	
	- Fitting & Accessorie	1	งาน	204.00	204.00	61.20	61.20	265.20	10% ของราคาวัสดุ
2.10.4	ท่อร้อยสายไฟฟ้าชนิด EMT (EMT Conduit)								
	- 15 มม. 1/2"	55	ม.	31.03	1,706.65	22.00	1,210.00	2,916.65	
2.10.5	ท่ออ่อน (Flexible Conduit)								
	- 15 มม.	24	ม.	5.71	137.04	11.00	264.00	401.04	
	- อุปกรณ์ข้องอ,ข้อต่อ,กล่องพักท่อร้อยสายและตัวยึดท่อ	1	งาน	368.74	368.74	110.62	110.62	479.36	20% ของงานท่อร้อยสาย
	รวมงานข้อ 2.10				4,456.43		3,245.82	7,702.25	
2.11	**ระบบโทรทัศน์วงจรปิด (Close Circuit TV System)**								
2.11.1	สายสัญญาณ								
	- UTP Cat. 6 4 Pairs (สีฟ้า)	445	ม	15.72	6,995.40	10.00	4,450.00	11,445.40	
	- Fitting & Accessorie	1	งาน	699.54	699.54	209.86	209.86	909.40	10% ของราคาวัสดุ
2.11.2	ค่า test สาย UTP Cat.6 พร้อมรายงาน	16	ชุด	-	-	165.11	2,641.76	2,641.76	
2.11.3	ท่อร้อยสายไฟฟ้าชนิด EMT (EMT Conduit)								
	- 15 มม. 1/2"	165	ม.	31.03	5,119.95	22.00	3,630.00	8,749.95	
2.11.4	ท่ออ่อนเหล็ก (Flexible Conduit)								
	- 1/2"	32	ม.	5.71	182.72	11.00	352.00	534.72	

ประมาณราคา ค่างานระบบไฟฟ้าและสื่อสาร

สถานที่ปรับปรุงฯ : สาขาบางเขน

หน่วยงานเจ้าของโครงการ : สป.1

คำนวณราคากลางโดย : ส่วนวิศวกรรมและออกแบบ

เมื่อวันที่ 10 เดือน กรกฎาคม พ.ศ. 2567

ลำดับ	รายการ	จำนวน	หน่วย	ราคาวัสดุ (บาท)		ค่าแรงงาน (บาท)		รวมค่าวัสดุ และรวมค่าแรง	หมายเหตุ
				ราคาต่อหน่วย	ราคารวม	ราคาต่อหน่วย	ราคารวม		
	- อุปกรณ์ข้องอ,ข้อต่อ,กล่องพักท่อร้อยสายและตัวยึดท่อ	1	งาน	1,060.53	1,060.53	318.16	318.16	1,378.69	20% ของงานท่อร้อยสาย
	รวมงานข้อ 2.11				14,058.14		11,601.79	25,659.93	
2.12	ระบบบัตรคิว (Q Matic System)								
2.12.1	ติดตั้งระบบบัตรคิวอัตโนมัติ(ใช้เครื่องและอุปกรณ์เดิม)	2	เทมา	-	-	8,650.00	17,300.00	17,300.00	ค่าติดตั้งและค่าเดินทาง
2.12.2	สายไฟฟ้า (Cable & Wire)								
	- UTP Cat. 6 4 Pairs สีฟ้า	240	ม	15.72	3,772.80	10.00	2,400.00	6,172.80	
	- Speaker 2C, 16 AWG	25	ม.	23.30	582.50	10.00	250.00	832.50	
	- Fitting & Accessorie	1	งาน	435.53	435.53	130.66	130.66	566.19	
2.12.3	ท่อร้อยสายไฟฟ้าชนิด EMT (EMT Conduit)								
	- 15 มม. 1/2"	50	ม.	31.03	1,551.50	22.00	1,100.00	2,651.50	
	- 20 มม. 3/4"		ม.	44.80	-	28.00	-	-	
2.12.4	ท่อร้อยสายไฟฟ้าชนิด IMC (IMC Conduit)								
	- 20 มม. 3/4"	60	ม.	87.48	5,248.80	28.00	1,680.00	6,928.80	
2.12.5	ท่ออ่อนเหล็ก (Flexible Conduit)								
	- 1/2"	40	ม.	5.71	228.40	11.00	440.00	668.40	
	- อุปกรณ์ข้องอ,ข้อต่อ,กล่องพักท่อร้อยสายและตัวยึดท่อ	1	งาน	1,405.74	1,405.74	421.72	421.72	1,827.46	20% ของงานท่อร้อยสาย
2.12.6	ลำโพง (ติดตั้งของเดิมคืน)	2	ชุด			115.00	230.00	230.00	
	รวมงานข้อ 2.12				13,225.27		23,952.38	37,177.65	
2.13	ระบบโทรทัศน์ (TV System)								
2.13.1	เต้ารับโทรทัศน์	2	ชุด	215.30	430.60	90.00	180.00	610.60	
2.13.2	TAP OFF 4 WAY	1	ชุด	480.00	480.00	90.00	90.00	570.00	
2.13.4	สายสัญญาณ								
	- RG 6 Sheild 95%	40	ม	9.10	364.00	16.00	640.00	1,004.00	

ประมาณราคา ค่างานระบบไฟฟ้าและสื่อสาร

สถานที่ปรับปรุงฯ : สาขาบางเขน

หน่วยงานเจ้าของโครงการ : สป.1

คำนวณราคากลางโดย : ส่วนวิศวกรรมและออกแบบ

เมื่อวันที่ 10 เดือน กรกฎาคม พ.ศ. 2567

ลำดับ	รายการ	จำนวน	หน่วย	ราคาวัสดุ (บาท)		ค่าแรงงาน (บาท)		รวมค่าวัสดุ และรวมค่าแรง	หมายเหตุ
				ราคาต่อหน่วย	ราคารวม	ราคาต่อหน่วย	ราคารวม		
	- Fitting & Accessorie	1	งาน	36.40	36.40	10.92	10.92	47.32	10% ของราคาวัสดุ
2.13.5	ท่อร้อยสายไฟฟ้าชนิด EMT (EMT Conduit)								
	- 15 มม. 1/2"	30	ม.	31.03	931.00	22.00	660.00	1,591.00	
2.13.7	ท่ออ่อนเหล็ก (Flexible Conduit)								
	- 1/2"	4	ม.	5.71	22.84	11.00	44.00	66.84	
	- 20 มม. 3/4"		ม.	8.76	-	12.00	-	-	
2.13.8	อุปกรณ์ข้องอ,ข้อต่อ,กล่องพักท่อร้อยสายและตัวยึดท่อ	1	งาน	190.77	190.77	57.23	57.23	248.00	
	รวมงานข้อ 2.13				**2,455.61**		**1,682.15**	**4,137.76**	
2.14	**ระบบดับเพลิง**								
2.14.1	ถังดับเพลิง BF2000	9	ชุด		-	115.00	1,035.00	1,035.00	ราคาของอยู่ในหมวดครุภัณฑ์
2.14.2	ถังดับเพลิง CO2 แบบมีล้อเลื่อน		ชุด		-	200.00	-	-	
	รวมงานข้อ 2.14				**-**		**1,035.00**	**1,035.00**	
					777,140.89		**271,731.71**	**1,048,872.60**	

ประมาณราคา ค่างานระบบปรับอากาศและระบายอากาศ

สถานที่ปรับปรุงฯ : สาขาบางเขน

หน่วยงานเจ้าของโครงการ : สป.1

คำนวณราคากลางโดย : ส่วนวิศวกรรมและออกแบบ

เมื่อวันที่ 10 เดือน กรกฎาคม พ.ศ. 2567

ลำดับ	รายการ	หน่วย	จำนวนเงิน(ราคาวัสดุ)	จำนวนเงิน(ค่าแรง)	รวมค่าวัสดุและค่าแรง	หมายเหตุ
3	หมวดงานระบบปรับอากาศและระบายอากาศ					
3.1	เครื่องปรับอากาศแบบแยกส่วน (Split-Type Air-Conditioning Unit)		17,100.00	65,830.00	82,930.00	
3.2	พัดลมระบายอากาศ (Ventilating Fan)		90,554.00	34,358.40	124,912.40	
3.3	งานท่อ (Piping Work)		150,695.38	39,246.75	189,942.13	
3.4	ฉนวนหุ้มท่อ (Pipe Insulation)		60,923.44	12,223.17	73,146.61	
3.5	หน้ากากลม (Air Diffuser, Grille & Register)		5,494.00	1,979.00	7,473.00	
3.6	ระบบไฟฟ้าและควบคุม (Electrical & Control System)		75,969.55	44,091.73	120,061.28	
	รวมค่าวัสดุและค่าแรงหมวดงานระบบปรับอากาศและระบายอากาศ		400,736.37	197,729.05	598,465.41	

ประมาณราคา ค่างานระบบปรับอากาศและระบายอากาศ

สถานที่ปรับปรุงฯ : สาขาบางเขน

หน่วยงานเจ้าของโครงการ : สป.1

คำนวณราคากลางโดย : ส่วนวิศวกรรมและออกแบบ

เมื่อวันที่ 10 เดือน กรกฎาคม พ.ศ. 2567

ลำดับ	รายการ	จำนวน	หน่วย	ราคาวัสดุ (บาท)		ค่าแรงงาน (บาท)		รวมค่าวัสดุและค่าแรง	หมายเหตุ
				ราคาต่อหน่วย	ราคารวม	ราคาต่อหน่วย	ราคารวม		
3	หมวดงานระบบปรับอากาศและระบายอากาศ								
3.1	เครื่องปรับอากาศแบบแยกส่วน								
3.1.1	(Split-Type Air-Conditioning Unit)-ชนิดแขวน(Ceiling type)								
	- 1-FCU-01,03 (48,000 BTU) ของใหม่	2	ชุด			2,000.00	4,000.00	4,000.00	
	- 1-FCU-02 (36,000 BTU) ของใหม่	1	ชุด			2,000.00	2,000.00	2,000.00	
	- 2-FCU-01 (48,000 BTU) ของเดิมย้ายตำแหน่งติดตั้งใหม่	1	ชุด			2,400.00	2,400.00	2,400.00	ย้ายติดตั้งพร้อมทำความสะอาด
	- 2-FCU-02,03 (60,000 BTU) ของเดิมย้ายตำแหน่งติดตั้งใหม่	2	ชุด			3,000.00	6,000.00	6,000.00	ย้ายติดตั้งพร้อมทำความสะอาด
3.1.2	(Split-Type Air-Conditioning Unit)-ชนิดฝังฝ้า 4 ทิศทาง(Cassette type)								
	- 1-FCU-5 (36,000 BTU) ของเดิมย้ายตำแหน่งติดตั้งใหม่	1	ชุด			2,000.00	2,000.00	2,000.00	ย้ายติดตั้งพร้อมทำความสะอาด
3.1.3	(Split-Type Air-Conditioning Unit)-ชนิดติดผนัง (Wall type)								
	- 1-FCU-06 (12,000 BTU) ของเดิมย้ายตำแหน่งติดตั้งใหม่	1	ชุด			1,500.00	1,500.00	1,500.00	ย้ายติดตั้งพร้อมทำความสะอาด
	- M-FCU-01,05,06 (18,000 BTU) ของใหม่	3	ชุด			1,500.00	4,500.00	4,500.00	
	- M-FCU-02,03,04 (12,000 BTU) ของใหม่	3	ชุด			1,500.00	4,500.00	4,500.00	
	- 2-FCU-04 (9,000 BTU) ของใหม่	1	ชุด			1,500.00	1,500.00	1,500.00	
	- 2-FCU-05 (12,000 BTU) ของเดิมย้ายตำแหน่งติดตั้งใหม่	1	ชุด			1,500.00	1,500.00	1,500.00	ย้ายติดตั้งพร้อมทำความสะอาด
3.1.4	(Split-Type Air-Conditioning Unit)-ชนิดติดผนัง (Wall type)								
	- 1-FCU-04 (12,000 BTU) ของใหม่	1	ชุด			1,500.00	1,500.00	1,500.00	
3.1.5	รื้อถอนเครื่องปรับอากาศเดิม								
	- รื้อถอนเครื่องปรับอากาศของเดิมพร้อมท่อน้ำยา ท่อน้ำทิ้ง	4	ชุด			1,500.00	6,000.00	6,000.00	
	- รื้อถอนเครื่องปรับอากาศของเดิมพร้อมท่อดักส์เดิม ท่อน้ำยา ท่อน้ำทิ้ง	11	ชุด			2,000.00	22,000.00	22,000.00	
3.1.6	ม่านอากาศ								
	- ม่านอากาศ กว้าง 90 ซม. ส่งแรงลมไม่น้อยกว่า 3 เมตร	2	ชุด			650.00	1,300.00	1,300.00	
	- ม่านอากาศ กว้าง 120 ซม. ส่งแรงลมไม่น้อยกว่า 3 เมตร		ชุด			650.00			
3.1.7	ปั๊มเตรนน้ำทิ้งแอร์								
	- ปั๊มเตรนน้ำทิ้งแอร์ แรงส่งสูงไม่น้อยกว่า 4 เมตร กำลัง 30 วัตต์	9	ชุด	1,900.00	17,100.00	570.00	5,130.00	22,230.00	
	รวมงานข้อ 3.1				17,100.00		65,830.00	82,930.00	

ประมาณราคา ค่างานระบบปรับอากาศและระบายอากาศ

สถานที่ปรับปรุงฯ : สาขาบางเขน

หน่วยงานเจ้าของโครงการ : สป.1

คำนวณราคากลางโดย : ส่วนวิศวกรรมและออกแบบ

เมื่อวันที่ 10 เดือน กรกฎาคม พ.ศ. 2567

ลำดับ	รายการ	จำนวน	หน่วย	ราคาวัสดุ (บาท)		ค่าแรงงาน (บาท)		รวมค่าวัสดุและค่าแรง	หมายเหตุ
				ราคาต่อหน่วย	ราคารวม	ราคาต่อหน่วย	ราคารวม		
3.2	พัดลมระบายอากาศ (Ventilating Fan)								
3.2.1	พัดลมโคจร 16" (แบบหมุนปรับ)								
	- ขนาด ∅ 16 ชนิดติดผนัง		ชุด	1,398.00		400.00			
	- ขนาด ∅ 16 ชนิดติดเพดาน	6	ชุด	1,048.00	6,288.00	400.00	2,400.00	8,688.00	
3.2.2	พัดลมดูดอากาศชนิดติดกระจก								
	- ไม่น้อยกว่า 200 CFM (ใบพัด 8 ") ของใหม่ติดตั้งใหม่	1	ชุด	778.00	778.00	400.00	400.00	1,178.00	
3.2.3	พัดลมดูดอากาศชนิด CEILING FAN								
	- ไม่น้อยกว่า150 CFM ของใหม่ติดตั้งใหม่	4	ชุด	4,180.00	16,720.00	650.00	2,600.00	19,320.00	
	- ไม่น้อยกว่า 300 CFM ของใหม่ติดตั้งใหม่	6	ชุด	7,600.00	45,600.00	650.00	3,900.00	49,500.00	
3.2.4	สังกะสีแผ่นเรียบ (Galvanized Steel Sheet)								
	- สังกะสีเบอร์ 24 GA	800	ฟ.²	22.05	17,640.00	30.00	24,000.00	41,640.00	
3.2.5	Hanger & Support	1	งาน	3,528.00	3,528.00	1,058.40	1,058.40	4,586.40	20%ของราคาวัสดุ
	รวมงานข้อ 3.2				90,554.00		34,358.40	124,912.40	
3.3	งานท่อ (Piping Work)								
3.3.1	Drain Pipe								
	ท่อพีวีซีชั้น 8.5 (PVC Pipe Class 8.5) w/ PVC Cover								
	- 3/4 "	80	ม.	13.49	1,079.20	20.00	1,600.00	2,679.20	
	- 1 "	40	ม.	21.20	848.00	20.00	800.00	1,648.00	
	- ข้อต่อและข้องอต่างๆ	1	งาน	578.16	578.16	173.45	173.45	751.61	
	- อุปกรณ์ยึดและรองรับท่อ	1	งาน	192.72	192.72	57.82	57.82	250.54	
3.3.2	ท่อน้ำยา (Refrigerant Cu Tube Type L)								
	- 3/8 " (OD.)	327	ม.	105.33	34,442.91	24.00	7,848.00	42,290.91	
	- 1/2 " (OD.)	181	ม.	166.67	30,167.27	38.00	6,878.00	37,045.27	
	- 5/8 " (OD.)	36	ม.	239.33	8,615.88	54.00	1,944.00	10,559.88	
	- 3/4 " (OD.)	110	ม.	295.33	32,486.30	66.00	7,260.00	39,746.30	

ประมาณราคา ค่างานระบบปรับอากาศและระบายอากาศ

สถานที่ปรับปรุงฯ : สาขานางเชน

หน่วยงานเจ้าของโครงการ : สป.1

คำนวณราคากลางโดย : ส่วนวิศวกรรมและออกแบบ

เมื่อวันที่ 10 เดือน กรกฎาคม พ.ศ. 2567

ลำดับ	รายการ	จำนวน	หน่วย	ราคาวัสดุ (บาท)		ค่าแรงงาน (บาท)		รวมค่าวัสดุและค่าแรง	หมายเหตุ
				ราคาต่อหน่วย	ราคารวม	ราคาต่อหน่วย	ราคารวม		
	- ข้อต่อและข้องอต่างๆ	1	งาน	31,713.71	31,713.71	9,514.11	9,514.11	41,227.82	30%ราคาอุปกรณ์/30%วัสดุ
	- อุปกรณ์ยึดและรองรับท่อ	1	งาน	10,571.24	10,571.24	3,171.37	3,171.37	13,742.61	10%ราคาอุปกรณ์ 30%วัสดุ
	รวมงานข้อ 3.3				150,695.38		39,246.75	189,942.13	
3.4	ฉนวนหุ้มท่อ (Pipe Insulation)								
3.4.1	ฉนวนแบบ Closed Cell Foam								
3.4.2	1/2 " thick Closed Cell Foam								
	- 3/4 "	80	ม.	38.25	3,060.00	11.00	880.00	3,940.00	
	- 1 "	40	ม.	40.98	1,639.20	13.00	520.00	2,159.20	
3.4.3	3/4 " thick Closed Cell Foam								
	- 3/8 " (OD.)	327	ม.	65.57	21,441.39	11.00	3,597.00	25,038.39	
	- 1/2 " (OD.)	181	ม.	71.04	12,858.24	12.00	2,172.00	15,030.24	
	- 5/8 " (OD.)	36	ม.	76.50	2,754.00	13.00	468.00	3,222.00	
	- 3/4 " (OD.)	110	ม.	81.97	9,016.70	14.00	1,540.00	10,556.70	
	Fitting&Accessorie	1	งาน	10,153.91	10,153.91	3,046.17	3,046.17	13,200.08	20%ของราคาวัสดุ
	รวมงานข้อ 3.4				60,923.44		12,223.17	73,146.61	
3.5	หน้ากากลม (Air Diffuser, Grille & Register)								
3.5.1	Linear Slot Diffuser 2 X 3/4" w/0.8 m Long with Damper	4	ชุด	761.00	3,044.00	208.00	832.00	3,876.00	
3.5.2	Exhaust Air Grille								
	- 8" x 8"	8	ชุด	245.00	1,960.00	125.00	1,000.00	2,960.00	
3.5.3	transplant Air Grille								
	- 8"X8	2	ชุด	245.00	490.00	73.50	147.00	637.00	
	รวมงานข้อ 3.5				5,494.00		1,979.00	7,473.00	
3.6	ระบบไฟฟ้าและควบคุม (Electrical & Control System)								
3.6.1	สายไฟฟ้าชนิด THW, 750V 70 °C								
	- 2.5 มม²	1444	ม.	9.12	13,169.28	7.00	10,108.00	23,277.28	

ประมาณราคา ค่างานระบบปรับอากาศและระบายอากาศ

สถานที่ปรับปรุงฯ : สาขาบางเขน

หน่วยงานเจ้าของโครงการ : สป.1

คำนวณราคากลางโดย : ส่วนวิศวกรรมและออกแบบ

เมื่อวันที่ 10 เดือน กรกฎาคม พ.ศ. 2567

ลำดับ	รายการ	จำนวน	หน่วย	ราคาวัสดุ (บาท)		ค่าแรงงาน (บาท)		รวมค่าวัสดุและค่าแรง	หมายเหตุ
				ราคาต่อหน่วย	ราคารวม	ราคาต่อหน่วย	ราคารวม		
	- 4 มม²	1312	ม.	13.76	18,053.12	10.00	13,120.00	31,173.12	
	- Fitting & Accessorie	1	งาน	3,122.24	3,122.24	936.67	936.67	4,058.91	10% ของราคาวัสดุ
3.6.2	ท่อร้อยสายไฟฟ้าชนิด EMT (ร้อยสายไฟ)								
	- 1/2 "	138	ม.	31.03	4,282.14	22.00	3,036.00	7,318.14	
	- 3/4 "	420	ม.	44.80	18,816.00	24.00	10,080.00	28,896.00	
	- อุปกรณ์ข้องอ,ข้อต่อ,กล่องพักท่อร้อยสายและตัวยึดท่อ	1	งาน	4,619.63	4,619.63	1,385.89	1,385.89	6,005.52	10% ของราคาวัสดุ
3.6.3	ท่ออ่อนกันน้ำ (Liquid Tight Flexible Conduit)								
	- 3/4"	48	ม.	54.18	2,600.64	13.50	648.00	3,248.64	
3.6.4	ท่ออ่อนเหล็ก (Flexible Conduit)								
	- 1/2 "	60	ม.	5.71	342.60	11.00	660.00	1,002.60	
	- อุปกรณ์ข้องอ,ข้อต่อ,กล่องพักท่อร้อยสายและตัวยึดท่อ	1	งาน	588.65	588.65	176.59	176.59	765.24	10% ของราคาวัสดุ
3.6.5	Safety Switch 2P/20A(WP)	8	ชุด	610.90	4,887.20	183.27	1,466.16	6,353.36	
3.6.6	Safety Switch 3P/20A(WP)	3	ชุด	709.35	2,128.05	212.81	638.42	2,766.47	
3.6.7	Safety Switch 3P/20A(WP)	4	ชุด			207.00	828.00	828.00	ย้ายติดตั้ง
3.6.8	timer Switch (ควบคุมพัดลมระบายอากาศในห้อง ATM)	2	ชุด	1,680.00	3,360.00	504.00	1,008.00	4,368.00	ราคารวมค่าแรง
	รวมงานข้อ 3.6				75,969.55		44,091.73	120,061.28	
	รวมทั้งหมด				400,736.37		197,729.05	598,465.41	

แบบสรุปค่าครุภัณฑ์จัดซื้อ

☐ กลุ่มงาน/งาน	**ป้ายภายในภายนอกเฟอร์นิเจอร์สำนักงานและเก้าอี้สำนักงาน**
☐ หน่วยงานเจ้าของโครงการ	**ธนาคารอาคารสงเคราะห์**
☐ สถานที่ก่อสร้าง	**สาขาบางเขน**

ลำดับที่	รายการ	รวมค่าก่อสร้าง เป็นเงิน/บาท	หมายเหตุ
1	งานป้ายภายในและป้ายภายนอก	566,410.00	
2	งานเฟอร์นิเจอร์สำนักงาน	1,033,305.00	
3	งานเก้าอี้สำนักงาน	270,720.00	
4	งานครุภัณฑ์งานระบบ	362,804.78	
สรุป	รวมค่าก่อสร้าง	2,233,239.78	

ประมาณราคา ค่างานระบบป้ายภายในและป้ายภายนอก

สถานที่ปรับปรุงฯ : สาขาบางเขน

หน่วยงานเจ้าของโครงการ : สป.1

คำนวณราคากลางโดย : ส่วนวิศวกรรมและออกแบบ

เมื่อวันที่ 31 เดือน มกราคม พ.ศ. 2567

ลำดับ	รายการ	จำนวน	หน่วย	ราคาวัสดุ (บาท)		ค่าแรงงาน (บาท)		รวมค่าวัสดุ และค่าแรงงาน	หมายเหตุ
				ราคาต่อหน่วย	ราคารวม	ราคาต่อหน่วย	ราคารวม		
1	**ระบบป้ายภายนอก (EXTERIOR SIGNAGE SYSTEM)**								
	Fascia Sign (ป้ายกล่องไฟ LED) โครงเดิมเปลี่ยนผ้า/สติ๊กเกอร์/ไฟ LED	19.62	ตร.ม.	7,000.00	137,340.00			137,340.00	
	Pylon Sign Type B (ป้ายกล่องไฟ LED)	-	ชุด	-	-			-	
	Blade Sign Type B (ป้ายกล่องไฟ LED)	-	ชุด	-	-			-	
	Roof Top Sign Type C (ป้ายกล่องไฟ LED) ป้ายทรงมือ	-	ชุด	-	-			-	
	- เสาเหล็ก Roof Top Sign	-	ชุด	-	-			-	
	Di-cut 1 (โลโก้ธนาคาร)	-	ชุด	-	-			-	
	Di-cut 2 (ชื่อธนาคาร/ชื่อสาขา)	-	ชุด	-	-			-	
	รวมงานข้อ 1				**137,340.00**			**137,340.00**	
2	**ระบบป้ายภายใน (INTERIOR SIGNAGE SYSTEM)**								
	PN-1 Project Name Sign (ไม่ซ่อนไฟ LED) โลโก้ ทำให้คนไทยมีบ้าน	1	ชุด	36,000.00	36,000.00			36,000.00	
	PN-2 Project Name Sign (ซ่อนไฟ LED) โลโก้ ธอส.	1	ชุด	38,000.00	38,000.00			38,000.00	
	Slip Desk Sign + ป้ายถังขยะ		ชุด	1,500.00	-			-	
	Direction Sign Type A (แบบสูง)		ชุด	11,250.00	-			-	
	Direction Sign Type B	2	ชุด	11,500.00	23,000.00			23,000.00	
	Room Name Sign	14	ชุด	1,450.00	20,300.00			20,300.00	
	Teller Number Sign Type C (ป้ายไฟ LED)	14	ชุด	6,000.00	84,000.00			84,000.00	
	Entrance Identity Type B	1	ชุด	35,000.00	35,000.00			35,000.00	
	Toilet Sign (Men)	3	ชุด	1,850.00	5,550.00			5,550.00	
	Toilet Sign (Women)	3	ชุด	1,850.00	5,550.00			5,550.00	
	Toilet Sign (Men&Women)	1	ชุด	1,850.00	1,850.00			1,850.00	
	Service Sign SR. ป้ายบริการช่องถัดไป	14	ชุด	900.00	12,600.00			12,600.00	
	ป้ายเปิด-ปิด สาขา	1	ชุด	600.00	600.00			600.00	
	Stikr Sign (ss)	14.90	ม.	400.00	5,960.00			5,960.00	
	สติ๊กเกอร์ฝ้า 3M (ติดห้องผู้จัดการ / ประชุม)	16.10	ตร.ม.	1,100.00	17,710.00			17,710.00	
	รวมงานข้อ 2				**286,120.00**			**286,120.00**	
3	**GHB SMART SERVICE**								
	Light Box Sign TYPE C (ซ่อนไฟ LED)	1.00	ชุด	15,000.00	15,000.00			15,000.00	

ประมาณราคา ค่างานระบบป้ายภายในและป้ายภายนอก

สถานที่ปรับปรุงฯ : สาขาบางเขน

หน่วยงานเจ้าของโครงการ : สป.1

คำนวณราคากลางโดย : ส่วนวิศวกรรมและออกแบบ

เมื่อวันที่ 31 เดือน มกราคม พ.ศ. 2567

ลำดับ	รายการ	จำนวน	หน่วย	ราคาวัสดุ (บาท)		ค่าแรงงาน (บาท)		รวมค่าวัสดุ	หมายเหตุ
				ราคาต่อหน่วย	ราคารวม	ราคาต่อหน่วย	ราคารวม	และค่าแรงงาน	
					15,000.00			15,000.00	
4	งานผนังของอาคารด้านนอก (EXTERIOR FACADE)								
	Facade Works ป้ายไวนิล ขนาด 16.00 ม.x14.00 ม.	199.50	ตร.ม.	600.00	119,700.00			119,700.00	
	รวมงานข้อ 4				119,700.00			119,700.00	
5	งานอื่น ๆ								
	- งานไวนิลปิดปรับปรุงชั่วคราว	10.00	ตร.ม.	525.00	5,250.00			5,250.00	
	- งาน Sticker inkjet ติดผนังชั่วคราว	-	ตร.ม.	-	-			-	
	- ทาสีน้ำมันเสาโครงเหล็กรับป้าย ROOFTOP เดิม	1.00	งาน	3,000.00	3,000.00			3,000.00	
	- ค่าขนส่งสินค้า กทม.-.....	-	กม.	-	-			-	
	รวมงานข้อ 5				8,250.00			8,250.00	
					566,410.00			566,410.00	

ประมาณราคา ค่างานปรับปรุงและตกแต่งภายใน ธนาคารอาคารสงเคราะห์ (ส่วนงานเฟอร์นิเจอร์สำนักงาน)

สถานที่ปรับปรุงฯ : สาขาบางเขน

หน่วยงานเจ้าของโครงการ : สป.1

คำนวณราคากลางโดย : ส่วนวิศวกรรมและออกแบบ

เมื่อวันที่ 10 เดือน กรกฎาคม พ.ศ. 2567

ลำดับ	รายการ	จำนวน	หน่วย	ราคาวัสดุ (บาท)		ค่าแรงงาน (บาท)		รวมค่าวัสดุและค่าแรงงาน
				ราคาต่อหน่วย	ราคารวม	ราคาต่อหน่วย	ราคารวม	
	หมวดงานเฟอร์นิเจอร์สำนักงาน (ไม่รวมเก้าอี้)							
	F-1A TELLER UNIT (W120xD110xH105) cm.	4	ชุด	32,250.00	129,000.00			129,000.00
	F-1B TELLER UNIT (W140xD110xH105)cm.	-	ชุด	33,550.00	-			-
	F-02A (L,R) เปิดบัญชี (W120xD70xH75)cm. พร้อมตู้ใต้โต๊ะลอยตัว	-	ชุด	32,590.00	-			-
	F-02B (L,R) เปิดบัญชี (W140xD70xH75)cm. พร้อมตู้ใต้โต๊ะลอยตัว	2	ชุด	33,275.00	66,550.00			66,550.00
	F-03A (L) สินเชื่อ/บริหารหนี้ (W120xD70xH75)cm. พร้อมตู้ใต้โต๊ะลอยตั	-	ชุด	32,590.00	-			-
	F-03B (R) สินเชื่อ/บริหารหนี้ (W140xD70xH75)cm. พร้อมตู้ใต้โต๊ะลอยตั	8	ชุด	33,275.00	266,200.00			266,200.00
	F-04 PARTITION (ด้านหน้าโต๊ะ)	5	ชุด	5,630.00	28,150.00			28,150.00
	F-6 ตู้หลังโต๊ะทำงาน (W70xD40xH75)cm.	16	ชุด	5,490.00	87,840.00			87,840.00
	F-7 MGR. UNIT (W160xD80xH75)cm. พร้อมลิ้นชักซ้าย/ขวา	1	ชุด	40,470.00	40,470.00			40,470.00
	F-09 PANTRY TABLE (W80xD80xH75)cm.	7	ชุด	5,795.00	40,565.00			40,565.00
	F-10 MOBILE CABINET	1	ชุด	2,680.00	2,680.00			2,680.00
	F-11A POSTER FRAME (W50xH90)cm. แผ่นอะคริลิคใส หนา 4 มม.	9	ชุด	8,980.00	80,820.00			80,820.00
	F-11B POSTER FRAME แบบมีห่วงสแตนเลส (W50xH90)cm.	2	ชุด	7,610.00	15,220.00			15,220.00
	FB-1C โต๊ะพนักงาน (W140xD70xH75)cm.	7	ชุด	8,800.00	61,600.00			61,600.00
	FB-4 MOBILE CABINET (W40xD50xH65)cm.	7	ชุด	3,850.00	26,950.00			26,950.00
	FB-5 ตู้เอกสารเตี้ย (วาง PRINTER) (W80xD50xH80)cm.	4	ชุด	5,580.00	22,320.00			22,320.00
	FB-7 ตู้เอกสารสูง (W80xD40xH200)cm. บานเปิดไม้ ใส่แฟ้มตั้ง 5 ชั้น	13	ชุด	8,650.00	112,450.00			112,450.00
	FB-8 โต๊ะประชุม พับขาเก็บได้ (W140xD70xH75)cm.	1	ชุด	7,700.00	7,700.00			7,700.00
	FB-9 โต๊ะประชุม พับขาเก็บได้ (W160xD70xH75)cm	4	ชุด	8,100.00	32,400.00			32,400.00
	FB-14 SHOWCASE	1	ชุด	2,590.00	2,590.00			2,590.00
	F-16 โต๊ะกลม ห้องประนอมหนี้ (W90xH75)cm.	1	ชุด	9,800.00	9,800.00			9,800.00
	รวมงานเฟอร์นิเจอร์สำนักงาน (ไม่รวมเก้าอี้)				1,033,305.00		-	1,033,305.00

ประมาณราคา ค่างานเก้าอี้สำนักงาน

สถานที่ปรับปรุงฯ : สาขาบางเขน

หน่วยงานเจ้าของโครงการ : สป.1

คำนวณราคากลางโดย : ส่วนวิศวกรรมและออกแบบ

เมื่อวันที่ 10 เดือน กรกฎาคม พ.ศ. 2567

ลำดับ	รายการ	จำนวน	หน่วย	ราคาวัสดุ (บาท)		ค่าแรงงาน (บาท)		รวมค่าวัสดุ และค่าแรงงาน	หมายเหตุ
				ราคาต่อหน่วย	ราคารวม	ราคาต่อหน่วย	ราคารวม		
	หมวดงานเก้าอี้สำนักงาน								
	CH-1 เก้าอี้พนักพิงสูงสำหรับผู้จัดการสาขา (MGR. CHAIR)	1	ชุด	5,500.00	5,500.00			5,500.00	
	CH-2 เก้าอี้พนักพิงเตี้ยสำหรับพนักงาน (STAFF CHAIR)	28	ชุด	5,200.00	145,600.00			145,600.00	
	CH-5 เก้าอี้พักเอว	50	ชุด	1,850.00	92,500.00			92,500.00	
	CH-9 โต๊ะกลาง (COFFICE TABLE) แบบสำเร็จรูป	8	ชุด	1,190.00	9,520.00			9,520.00	
	CH-10 เก้าอี้ PANTRY	16	ชุด	1,100.00	17,600.00			17,600.00	
	- ค่าขนส่งสินค้า กทม.-.....		กม.	-	-			-	
	รวมงานเก้าอี้สำนักงาน				270,720.00			270,720.00	

ประมาณราคา ค่างานครุภัณฑ์งานระบบ

สถานที่ปรับปรุงฯ : สาขาบางเขน

หน่วยงานเจ้าของโครงการ : สป.1

คำนวณราคากลางโดย : ส่วนวิศวกรรมและออกแบบ

เมื่อวันที่ 10 เดือน กรกฎาคม พ.ศ. 2567

ลำดับ	รายการ	หน่วย	จำนวนเงิน(ราคาวัสดุ)	จำนวนเงิน(ค่าแรง)	รวมค่าวัสดุและค่าแรง	หมายเหตุ
	สรุปหมวดงานครุภัณฑ์					
1	งานระบบไฟฟ้าและระบบสื่อสาร		87,699.38	-	87,699.38	
2	งานระบบปรับอากาศ		275,105.40	-	275,105.40	
	รวมราคาค่างานครุภัณฑ์งานระบบ		362,804.78	-	362,804.78	

ประมาณราคา ค่างานครุภัณฑ์งานระบบ

สถานที่ปรับปรุงฯ : สาขาบางเขน

หน่วยงานเจ้าของโครงการ : สป.1

คำนวณราคากลางโดย : ส่วนวิศวกรรมและออกแบบ

เมื่อวันที่ 10 เดือน กรกฎาคม พ.ศ. 2567

ลำดับ	รายการ	จำนวน	หน่วย	ราคาวัสดุ (บาท)		ค่าแรงงาน (บาท)		รวมค่าวัสดุและค่าแรงงาน	หมายเหตุ
				ราคาต่อหน่วย	ราคารวม	ราคาต่อหน่วย	ราคารวม		
	หมวดงานครุภัณฑ์								
1	งานระบบไฟฟ้าและระบบสื่อสาร								
1.1	ระบบควบคุมประตูอัตโนมัติ (Access Control System) รุ่น HIP CI100S เสริมสแกนบัตร พนง.	2	ชุด	15,400.00	30,800.00			30,800.00	ติดตั้งพร้อมใช้งาน
1.2	ไฟฉุกเฉิน พร้อมรีโมท with 2x9W.LED Battery 3.2 V 6000mAh.Back up 2 Hr	16	ชุด	1,715.26	27,444.16			27,444.16	
1.3	ตู้ Rack 19" 6U ลึก 60x60X32 cm	2	ชุด	3,708.91	7,417.82			7,417.82	
1.4	ถังดับเพลิง BF2000	9	ชุด	2,448.60	22,037.40			22,037.40	
	รวมงานข้อ 1				87,699.38			87,699.38	
2	เครื่องปรับอากาศ								
2.1	(Split-Type Air-Conditioning Unit)-ชนิดแขวนใต้ฝ้าต่อท่อ (concealed duct type)								
	- 1-FCU-04 (12,000 BTU) ของใหม่	1	ชุด	29,000.00	29,000.00			29,000.00	
2.2	(Split-Type Air-Conditioning Unit)-ชนิดแขวนใต้ฝ้า(ceilling type)								
	- 1-FCU-01,3 (48,000 BTU) ของใหม่	2	ชุด	44,859.81	89,719.62			89,719.62	ราคากลาง สนง.
	- 1-FCU-02 (36,000 BTU) ของใหม่	1	ชุด	39,719.63	39,719.63			39,719.63	ราคากลาง สนง.
2.3	(Split-Type Air-Conditioning Unit)-ชนิดติดผนัง (Wall type)							0.00	
	- M-FCU-01,05,06 (18,000 BTU) ของใหม่	2	ชุด	17,289.72	34,579.44			34,579.44	ราคากลาง สนง.
	- M-FCU-02,03,04 (12,000 BTU) ของใหม่	4	ชุด	12,897.20	51,588.80			51,588.80	ราคากลาง สนง.
	- 2-FCU-04 (9,000 BTU) ของใหม่	1	ชุด	11,189.49	11,189.49			11,189.49	
2.4	ม่านอากาศ								
	- ม่านอากาศ กว้าง 90 ซม. ส่งแรงลมไม่น้อยกว่า 3 เมตร	2	ชุด	9,654.21	19,308.42			19,308.42	

	รวมงานชื่อ 2				275,105.40			275,105.40	
	รวมงาน				362,804.78		-	362,804.78	

งานพื้นที่ชั่วคราว

- ค่าขนย้าย โต๊ะละ 150 บาท
-Power outlet จุดละ 600 บาท (สายไฟจุดละ 250 +เต้ารับจุดละ 350)
-UPS outlet จุดละ 600 บาท (สายไฟจุดละ 250 + เต้ารับจุดละ 350)
-Computer outlet จุดละ900 บาท (สายLANจุดละ 450+ เต้ารับ 450)
-Tel. outlet จุดละ 400 บาท (สายTEL.จุดละ 200 + เต้ารับจุดละ 200)

<u>หมายเหตุ</u> ค่าเฉลี่ยพื้นที่ชั่วคราวจากระยะห้องไฟ 25 เมตร

รายการ (การเงิน)	จำนวน	ราคา	รวมราคา
ค่าขนย้ายโต๊ะทำงาน	1	125	125
Power outlet	1	585	585
UPS outlet	1	585	585
Computer outlet	1	225	225
Tel. outlet	1	150	150
			1,670

รายการ (สินเชื่อ/นิติกรรม)	จำนวน	ราคา	รวมราคา
ค่าขนย้ายโต๊ะทำงาน	1	125	125
Power outlet	1	585	585
UPS outlet	1	585	585
Computer outlet	1	225	225
Tel. outlet	1	150	150
			1,670

งานพื้นที่ชั่วคราว สาขาบางเขน

- งานจัดเตรียมพื้นที่และขนย้าย งานพื้นที่ชั่วคราวระหว่างงานปรับปรุง							
-ขนย้ายโต๊ะทำงานผจก.สาขา และจัดทำงานระบบชั่วคราว +ผช.ผจก.	2	ชุด	1,670.00	3,340.00		-	3,340.00
(UPS=2 , NORMAL=2 , LAN=1 , TEL=1)							
-ขนย้ายโต๊ะทำงานการเงิน และจัดทำงานระบบชั่วคราว	6	ชุด	1,670.00	10,020.00		-	10,020.00
(UPS=2 , NORMAL=2 , LAN=1 , TEL=1)							
-ขนย้ายโต๊ะทำงานสินเชื่อ/นิติกรรม/ประกัน/BACK OFFICE และจัดทำงานระบบชั่วคราว	5	ชุด	1,670.00	8,350.00		-	8,350.00
(UPS=1 , NORMAL=1 , LAN=1 , TEL=1)							
							21,710.00

บัญชีแสดงปริมาณวัสดุที่ใช้
ภายในประเทศ และนำเข้าจากต่างประเทศ

โครงการ
งานปรับปรุงและตกแต่งภายใน ธนาคารอาคารสงเคราะห์
สาขาบางเขน

ส่วนก่อสร้างและบำรุงรักษา ฝ่ายบริหารสำนักงาน
เลขที่ 63 ถนนพระราม 9 แขวงห้วยขวาง
เขตห้วยขวาง กรุงเทพมหานคร 10310
โทร. (02) 202-1529 โทรสาร (02) 643-1254

ส.

บัญชีแสดงปริมาณวัสดุที่ใช้ภายในประเทศ และนำเข้าจากต่างประเทศ

ลำดับ	รายการ	จำนวน	หน่วย	ราคาวัสดุ (บาท)		ในประเทศไทย	ต่างประเทศ
				ราคาต่อหน่วย	ราคารวม		
1	หมวดงานสถาปัตยกรรม						
1.1	งานพื้น						
	FL-1 พื้นกระเบื้องแกรนิตโต้ HPVB16000 ของ THAISOUNG หรือเทียบเท่า (บริเวณภายใน)	551.25	ตร.ม.	578.00	318,622.50	318,622.50	
	- จมูกบันไดอลูมิเนียม 4 ร่อง APACE รุ่น A-40 หรือเทียบเท่า	35.20	ม.	133.00	4,681.60	4,681.60	
	FL-2 พื้นกระเบื้องแกรนิตโต้ C6103 ของ THAISOUNG หรือเทียบเท่า (พื้นห้องน้ำ)	21.35	ตร.ม.	594.00	12,681.90	12,681.90	
	FL-3 พื้นกระเบื้องแกรนิตโต้ C6410 ของ THAISOUNG หรือเทียบเท่า (พื้นด้านหน้าอาคาร)	19.10	ตร.ม.	655.00	12,510.50	12,510.50	
	FL-4 พื้นกระเบื้องแกรนิตโต้สีดำ AK6002 ของ THAISOUNG หรือเทียบเท่า	17.00	ม.	556.00	9,452.00	9,452.00	
	SK-1 บัวพื้น อลูมิเนียม 10 ซม.	198.70	ม.	166.00	32,984.20	32,984.20	
	SK-2 บัวพื้น อลูมิเนียม Pink Gold Hairline 5 ซม.	131.05	ม.	252.00	33,024.60	33,024.60	
1.2	งานฝ้าเพดาน					-	
	CL-0 ห้องพื้น คสล. เดิมซ่อมแซมพร้อมทาสี	7.20	ตร.ม.	47.00	338.40	338.40	
	CL-1 ฝ้าเพดานยิปซั่มบอร์ด 9 มม. ฉาบเรียบ	275.45	ตร.ม.	309.00	85,114.05	85,114.05	
	- งานทาสีฝ้าเพดาน CL-1	275.45	ตร.ม.	47.00	12,946.15	12,946.15	
	CL-2 ฝ้าเพดานตกแต่ง ลายไม้ (บริเวณ TELLER COUNTER,CSR)	55.50	ตร.ม.	1,791.00	99,400.50	99,400.50	
	CL-3 ฝ้าเพดานกรุ MDF หนา 10 มม. (ฝ้าตกแต่งแนวผ้าม่าน)	39.00	ม.	206.00	8,034.00	8,034.00	
	CL-4 ฝ้า T-BAR ยิปซั่มบร์ด 9 มม.ขนาด 1.20 X 0.60 ม.	145.55	ตร.ม.	306.00	44,538.30	44,538.30	
	CL-5 ฝ้าเพดานยิปซั่มบอร์ด 9 มม. ฉาบเรียบ (ชนิดทนชื้น)	24.35	ตร.ม.	351.00	8,546.85	8,546.85	
	- งานทาสีฝ้าเพดาน CL-5	24.35	ตร.ม.	47.00	1,144.45	1,144.45	
	CL-7 ฝ้าอลูมิเนียมตัว C-85 ALUMINIUM STRIP CELING รุ่น V104สีขาว NO.2053	30.00	ตร.ม.	1,700.00	51,000.00	51,000.00	
1.3	งานผนัง					-	
	W-1 ผนัง,เสาอาคารเดิม ทาสี (ล้างทำความสะอาด และซ่อมแซมพื้นผิวก่อนทำสีใหม่)	782.03	ตร.ม.		-	-	
	W-3 ผนังโครง C STUD (C74/U76) กรุยิปซั่มบอร์ด หนา 12 มม.ด้านเดียว	70.98	ตร.ม.	271.00	19,235.58	19,235.58	
	W-3A ผนังโครง C STUD (C74/U76) กรุยิปซั่มบอร์ด หนา 12 มม. 2 ด้าน	157.08	ตร.ม.	378.00	59,376.24	59,376.24	
	W-4A ผนังกระจกนิรภัย หนา 12 มม. กรอบ ALLOY สีธรรมชาติ	34.12	ตร.ม.	3,166.00	108,023.92	108,023.92	

	W-7 ผนังก่ออิฐมวลเบาฉาบปูน (ผนังภายนอกอาคาร, ผนังห้องน้ำ)	7.00	ตร.ม.	563.00	3,941.00	3,941.00	
	PT-1 ผนังทาสี (ภายในอาคาร)	525.44	ตร.ม.	58.00	30,475.52	30,475.52	
	PT-2 ผนังทาสี (ภายนอกอาคาร)	368.00	ตร.ม.	70.00	25,760.00	25,760.00	
	PL-1 ผนังกรุพลาสติกลามิเนต สีขาว	28.70	ตร.ม.	653.00	18,741.10	18,741.10	
	PL-3 ผนังกรุพลาสติกลามิเนต สีลายไม้	5.04	ตร.ม.	886.00	4,465.44	4,465.44	
	PL-4 ผนังกรุพลาสติกลามิเนต ลายหินอ่อน	28.14	ตร.ม.	877.00	24,678.78	24,678.78	
	WP-1 ผนังกรุวอลล์เปเปอร์	48.10	ตร.ม.	350.00	16,835.00	16,835.00	
	MT-01 ผนัง ALUMINIUM COMPOSITE No.TH-117 PURE WHITE D ด้านข้าง ATM	3.50	ตร.ม.	2,300.00	8,050.00	8,050.00	
	CT-1 ผนังกระเบื้องสีขาว 12"x24" รุ่น FAMOUS WHITE WALL # THAISOUNG หรือเทียบเท่า	85.17	ตร.ม.	778.00	66,262.26	66,262.26	
1.4	<u>งานเฟอร์นิเจอร์ติดตั้ง</u>					-	
	B-GHB SMART SERVICE (2 ช่อง)	1.00	ชุด	47,000.00	47,000.00	47,000.00	
	B-5 MGR. BACKDROP	2.20	ม.	25,000.00	55,000.00	55,000.00	
	B-6 WHITEBORRD	3.00	ม.	3,500.00	10,500.00	10,500.00	
	B-7B ตู้ครัว (เคาน์เตอร์+ตู้ลอย)	4.40	ม.	21,683.00	95,405.20	95,405.20	
	B-8 ผนังไม้ก๊อก Back office	9.80	ม.	3,733.00	36,583.40	36,583.40	
1.5	<u>งานประตู</u>					-	
	D-1X ประตูบานเปิดคู่กระจกใสอบนิรภัย เติมเปลี่ยนโช้คประตู (ทางเข้าด้านหน้า)	1.00	ชุด	12,200.00	12,200.00	12,200.00	
	D-2X ประตูบานเปิดเดี่ยวกระจกใสอบนิรภัย เติมเปลี่ยนโช้คประตู	1.00	ชุด	6,100.00	6,100.00	6,100.00	
	D-2 ประตูบานเปิดเดี่ยวกระจกใสอบนิรภัย หนา 12 มม. (0.90x2.00 m.)	1.00	ชุด	15,169.00	15,169.00	15,169.00	
	D-4 ประตูไม้บานเปิดเดี่ยว (0.90x2.00 m.)	11.00	ชุด	10,975.00	120,725.00	120,725.00	
	D-5 ประตูไม้บานเลื่อน (บริเวณทางเข้าส่วน TELLER) (0.90x2.00 m.)	1.00	ชุด	12,935.00	12,935.00	12,935.00	
	D-6B ประตูไม้บานเปิดเดี่ยว เจาะช่องระบายอากาศ (บริเวณห้องน้ำ) (0.70x2.00 m.)	7.00	ชุด	8,201.00	57,407.00	57,407.00	
	D-8 ประตูเหล็กบานเปิดเดี่ยว (บริเวณทางออกภายนอก)	1.00	ชุด	22,651.00	22,651.00	22,651.00	
	D-14 ประตูบานเปิดเดี่ยว กรอบอลูมิเนียมสีดำ กระจกใส 6มม. (ปรินเตอร์)	2.00	ชุด	8,000.00	16,000.00	16,000.00	
1.6	<u>งานม่าน</u>					-	
	CU-2 ม่านม้วน	71.30	ตร.ม.	1,200.00	85,560.00	85,560.00	
1.7	<u>งานสุขภัณฑ์</u>					-	
	SW-1 โถสุขภัณฑ์	7.00	ชุด	4,890.00	34,230.00	34,230.00	

	SW-2 โถปัสสาวะชาย	3.00	ชุด	1,290.00	3,870.00	3,870.00	
	- ฟลัชวาล์วโถปัสสาวะ	3.00	ชุด	162.00	486.00	486.00	
	- ท่อน้ำทิ้งโถปัสสาวะ	3.00	ชุด	1,000.00	3,000.00	3,000.00	
	SW-3A อ่างล้างหน้าชนิดฝังเคาน์เตอร์	3.00	ชุด	1,350.00	4,050.00	4,050.00	
	- ท่อน้ำทิ้งอ่างล้างหน้าแบบกระปุกยาว 39 ซม.	3.00	ชุด	920.00	2,760.00	2,760.00	
	- สายน้ำดีอ่างล้างหน้า ยาว 16 นิ้ว	3.00	ชุด	220.00	660.00	660.00	
	- สะดืออ่างล้างหน้าแบบดึงล็อค	3.00	ชุด	360.00	1,080.00	1,080.00	
	SW-3B อ่างล้างหน้าชนิดแขวนผนัง	4.00	ชุด	990.00	3,960.00	3,960.00	
	- ท่อน้ำทิ้งอ่างล้างหน้าแบบกระปุกยาว 39 ซม.	4.00	ชุด	920.00	3,680.00	3,680.00	
	- สายน้ำดีอ่างล้างหน้า ยาว 16 นิ้ว	4.00	ชุด	220.00	880.00	880.00	
	- สะดืออ่างล้างหน้าแบบดึงล็อค	4.00	ชุด	330.00	1,320.00	1,320.00	
	SW-4 ก๊อกอ่างล้างหน้า	7.00	ชุด	1,070.00	7,490.00	7,490.00	
	-สต๊อปวาล์ว	7.00	ชุด	300.00	2,100.00	2,100.00	
	SW-5 ฝักบัวฉีดชำระ	7.00	ชุด	530.00	3,710.00	3,710.00	
	-สต๊อปวาล์ว	7.00	ชุด	270.00	1,890.00	1,890.00	
	SW-6 ที่ใส่กระดาษชำระ	7.00	ชุด	500.00	3,500.00	3,500.00	
	ตะแกรงผงดักกลิ่น เส้นผ่าน ศก. 2"	7.00	ชุด	178.00	1,246.00	1,246.00	
	กระจก MY MINE 500*700 มม.	7.00	ชุด	1,350.00	9,450.00	9,450.00	
1.8	<u>งานภายนอกอาคาร</u>					-	
	- งานรื้อถอนโครงเหล็กป้ายด้านหน้าสาขาเดิม พร้อมขนทิ้ง	198.50	ตร.ม.	-	-	-	
	- โครงเหล็กป้ายด้านหน้าสาขาทาสีกันสนิมและสีน้ำมัน (สีขาว) ปิดทับด้วยแผ่น	199.50	ตร.ม.	1,200.00	239,400.00	239,400.00	
	อลูมิเนียมแผ่นเรียบเบอร์ 26 หนา 0.40 มม. รูปแบบตามที่ธนาคารกำหนด					-	
1.9	<u>งานโครงสร้าง</u>					-	
	(ไม่มี)						-
1.10	<u>งานอื่น ๆ</u>					-	
	- งานรื้อถอนพื้น / ผ้า / ผนัง / บันไดคสล. ชั้น 1,ลอย,2	576.00	ตร.ม.	-	-	-	
	- ขาเหล็กยื่นรับโคมไฟส่องป้าย BANNER	3.00	ชุด	1,000.00	3,000.00	3,000.00	
	- คิ้วอลูมิเนียมสี Copper ของ alloy ตกแต่งผิว (AD04)	7.60	ม.	445.00	3,382.00	3,382.00	

	- PVC WATERPROOF MEMBRANE หนา 2.2 mm	178.00	ตร.ม.	650.00	115,700.00	115,700.00	
	- Alumnium Flashing	76.00	ม.	150.00	11,400.00	11,400.00	
	- ยางกั้นล้อรถสำเร็จรูป ขนาด 183*15*10 ซม.	6.00	ชุด	1,530.00	9,180.00	9,180.00	
	- ทาสีช่องจราจรใหม่	1.00	งาน	3,000.00	3,000.00	3,000.00	
	- กันสาดโพลีคาร์บอเนต SUNSHIELD 100X150 ซม. สีชา	6.00	ชุด	1,590.00	9,540.00	9,540.00	
	- ค่านั่งร้านสำหรับทาสีภายนอกอาคาร	420.00	ตร.ม.	70.00	29,400.00	29,400.00	
	- งานเปลี่ยนสลิงป้าย Roof top	1.00	งาน	15,000.00	15,000.00	15,000.00	
	- ปั๊มเตรนน้ำทิ้งแอร์ แรงส่งสูงไม่น้อยกว่า 4 เมตร กำลัง 30 วัตต์	9	ชุด	1,900.00	17,100.00	17,100.00	
3.2	<u>พัดลมระบายอากาศ (Ventilating Fan)</u>				-	-	
3.2.1	พัดลมโคจร 16" (แบบหมุนปรับ)				-	-	
	- ขนาด ∅ 16 ชนิดติดผนัง		ชุด	1,398.00	-	-	
	- ขนาด ∅ 16 ชนิดติดเพดาน	6	ชุด	1,148.00	6,888.00	6,888.00	
3.2.2	พัดลมดูดอากาศชนิดติดกระจก				-	-	
	- ไม่น้อยกว่า 200 CFM (ใบพัด 8 ") ของใหม่ติดตั้งใหม่	1	ชุด	890.00	890.00	890.00	
3.2.3	พัดลมดูดอากาศชนิด CEILING FAN				-	-	
	- ไม่น้อยกว่า150 CFM ของใหม่ติดตั้งใหม่	4	ชุด	4,180.00	16,720.00	16,720.00	
	- ไม่น้อยกว่า 300 CFM ของใหม่ติดตั้งใหม่	6	ชุด	7,600.00	45,600.00	45,600.00	
3.2.4	สังกะสีแผ่นเรียบ (Galvanized Steel Sheet)			0.00	-	-	
	- สังกะสีเบอร์ 24 GA	800	ฟ.²	22.05	17,640.00	17,640.00	
3.2.5	Hanger & Support	1	งาน	3,528.00	3,528.00	3,528.00	
					-	-	
3.3	<u>งานท่อ (Piping Work)</u>			0.00	-	-	
3.3.1	Drain Pipe			0.00	-	-	
	ท่อพีวีซีชั้น 8.5 (PVC Pipe Class 8.5) w/ PVC Cover				-	-	
	- 3/4 "	80	ม.	13.49	1,079.20	1,079.20	
	- 1 "	40	ม.	21.20	848.00	848.00	
	- ข้อต่อและข้องอต่างๆ	1	งาน	578.16	578.16	578.16	
	- อุปกรณ์ยึดและรอรับท่อ	1	งาน	192.72	192.72	192.72	

3.3.2	ท่อน้ำยา (Refrigerant Cu Tube Type L)				-	-	
	- 3/8 " (OD.)	327	ม.	105.33	34,442.91	34,442.91	
	- 1/2 " (OD.)	181	ม.	166.67	30,167.27	30,167.27	
	- 5/8 " (OD.)	36	ม.	239.33	8,615.88	8,615.88	
	- 3/4 " (OD.)	110	ม.	295.33	32,486.30	32,486.30	
	- ข้อต่อและข้องอต่างๆ	1	งาน	31,713.71	31,713.71	31,713.71	
	- อุปกรณ์ยึดและรองรับท่อ	1	งาน	10,571.24	10,571.24	10,571.24	
					-	-	
3.4	ฉนวนหุ้มท่อ (Pipe Insulation)			0.00	-	-	
3.4.1	ฉนวนแบบ Closed Cell Foam			0.00	-	-	
3.4.2	1/2 " thick Closed Cell Foam				-	-	
	- 3/4 "	80	ม.	38.25	3,060.00	3,060.00	
	- 1 "	40	ม.	40.98	1,639.20	1,639.20	
3.4.3	3/4 " thick Closed Cell Foam				-	-	
	- 3/8 " (OD.)	327	ม.	65.57	21,441.39	21,441.39	
	- 1/2 " (OD.)	181	ม.	71.04	12,858.24	12,858.24	
	- 5/8 " (OD.)	36	ม.	76.50	2,754.00	2,754.00	
	- 3/4 " (OD.)	110	ม.	81.97	9,016.70	9,016.70	
	Fitting&Accessorie	1	งาน	10,153.91	10,153.91	10,153.91	
3.5	หน้ากากลม (Air Diffuser, Grille & Register)			0.00	-	-	
3.5.1	Linear Slot Diffuser 2 X 3/4" w/0.8 m Long with Damper	4	ชุด	761.00	3,044.00	3,044.00	
3.5.2	Exhaust Air Grille				-	-	
	- 8" x 8"	8	ชุด	245.00	1,960.00	1,960.00	
3.5.3	transplant Air Grille				-	-	
	- 8"X8	2	ชุด	245.00	490.00	490.00	
					-	-	
3.6	ระบบไฟฟ้าและควบคุม (Electrical & Control System)				-	-	
3.6.1	สายไฟฟ้าชนิด THW, 750V 70 °C				-	-	

	- 2.5 มม²	1444	ม.	9.12	13,169.28	13,169.28	
	- 4 มม²	1312	ม.	13.76	18,053.12	18,053.12	
	- Fitting & Accessorie	1	งาน	3,122.24	3,122.24	3,122.24	
3.6.2	ท่อร้อยสายไฟฟ้าชนิด EMT (ร้อยสายไฟ)				-	-	
	- 1/2 "	138	ม.	31.03	4,282.14	4,282.14	
	- 3/4 "	420	ม.	44.80	18,816.00	18,816.00	
	- อุปกรณ์ข้องอ,ข้อต่อ,กล่องพักท่อร้อยสายและตัวยึดท่อ	1	งาน	4,619.63	4,619.63	4,619.63	
3.6.3	ท่ออ่อนกันน้ำ (Liquid Tight Flexible Conduit)				-	-	
	- 3/4"	48	ม.	54.18	2,600.64	2,600.64	
3.6.4	ท่ออ่อนเหล็ก (Flexible Conduit)				-	-	
	- 1/2 "	60	ม.	5.71	342.60	342.60	
	- อุปกรณ์ข้องอ,ข้อต่อ,กล่องพักท่อร้อยสายและตัวยึดท่อ	1	งาน	588.65	588.65	588.65	
3.6.5	Safety Switch 2P/20A(WP)	8	ชุด	640.90	5,127.20	5,127.20	
3.6.6	Safety Switch 3P/20A(WP)	3	ชุด	709.35	2,128.05	2,128.05	
3.6.7	Safety Switch 3P/20A(WP)	4	ชุด		-	-	
3.6.8	timer Switch (ควบคุมพัดลมระบายอากาศในห้อง ATM)	2	ชุด	1,680.00	3,360.00	3,360.00	
	หมวดงานเฟอร์นิเจอร์สำนักงาน (ไม่รวมเก้าอี้)					-	
	F-1A TELLER UNIT (W120xD110xH105) cm.	4	ชุด	32,250.00	129,000.00	129,000.00	
	F-1B TELLER UNIT (W140xD110xH105)cm.	-	ชุด	33,550.00	-	-	
	F-02A (L,R) เปิดบัญชี (W120xD70xH75)cm. พร้อมตู้ใต้โต๊ะลอยตัว	-	ชุด	32,590.00	-	-	
	F-02B (L,R) เปิดบัญชี (W140xD70xH75)cm. พร้อมตู้ใต้โต๊ะลอยตัว	2	ชุด	33,275.00	66,550.00	66,550.00	
	F-03A (L) สินเชื่อ/บริหารหนี้ (W120xD70xH75)cm. พร้อมตู้ใต้โต๊ะลอยตัว	-	ชุด	32,590.00	-	-	
	F-03B (R) สินเชื่อ/บริหารหนี้ (W140xD70xH75)cm. พร้อมตู้ใต้โต๊ะลอยตัว	8	ชุด	33,275.00	266,200.00	266,200.00	
	F-04 PARTITION (ด้านหน้าโต๊ะ)	5	ชุด	5,630.00	28,150.00	28,150.00	
	F-6 ตู้หลังโต๊ะทำงาน (W70xD40xH75)cm.	16	ชุด	5,490.00	87,840.00	87,840.00	
	F-7 MGR. UNIT (W160xD80xH75)cm. พร้อมลิ้นชักซ้าย/ขวา	1	ชุด	40,470.00	40,470.00	40,470.00	
	F-09 PANTRY TABLE (W80xD80xH75)cm.	7	ชุด	5,795.00	40,565.00	40,565.00	
	F-11A POSTER FRAME (W50xH90)cm. แผ่นอะคริลิคใส หนา 4 มม.	9	ชุด	8,980.00	80,820.00	80,820.00	

	F-11B POSTER FRAME แบบมีห่วงสแตนเลส (W50xH90)cm.	2	ชุด	7,610.00	15,220.00	15,220.00	
	FB-1C โต๊ะพนักงาน (W140xD70xH75)cm.	7	ชุด	8,800.00	61,600.00	61,600.00	
	FB-4 MOBILE CABINET (W40xD50xH65)cm.	7	ชุด	3,850.00	26,950.00	26,950.00	
	FB-5 ตู้เอกสารเตี้ย (วาง PRINTER) (W80xD50xH80)cm.	4	ชุด	5,580.00	22,320.00	22,320.00	
	FB-7 ตู้เอกสารสูง (W80xD40xH200)cm. บานเปิดไม้ใส่แฟ้มตั้ง 5 ชั้น	13	ชุด	8,650.00	112,450.00	112,450.00	
	FB-8 โต๊ะประชุม พับขาเก็บได้ (W140xD70xH75)cm.	1	ชุด	7,700.00	7,700.00	7,700.00	
	FB-9 โต๊ะประชุม พับขาเก็บได้ (W160xD70xH75)cm	4	ชุด	8,100.00	32,400.00	32,400.00	
	F-16 โต๊ะกลม ท้องประนอมหนี้ (W90xH75)cm.	1	ชุด	9,800.00	9,800.00	9,800.00	
	หมวดงานเก้าอี้สำนักงาน				-	-	
	CH-1 เก้าอี้พนักพิงสูงสำหรับผู้จัดการสาขา (MGR. CHAIR)	1	ชุด	5,500.00	5,500.00	5,500.00	
	CH-2 เก้าอี้พนักพิงเตี้ยสำหรับพนักงาน (STAFF CHAIR)	28	ชุด	5,200.00	145,600.00	145,600.00	
	CH-5 เก้าอี้พักคอย	50	ชุด	1,850.00	92,500.00		92,500.00
	CH-9 โต๊ะกลาง (COFFICE TABLE) แบบสำเร็จรูป	8	ชุด	1,190.00	9,520.00	9,520.00	
	CH-10 เก้าอี้ PANTRY	16	ชุด	1,100.00	17,600.00	17,600.00	
1	**ระบบป้ายภายนอก (EXTERIOR SIGNAGE SYSTEM)**					-	
	Fascia Sign (ป้ายกล่องไฟ LED) โครงเดิมเปลี่ยนผ้า/สติ๊กเกอร์/ไฟ LED	19.62	ตร.ม.	7,000.00	137,340.00	137,340.00	
2	**ระบบป้ายภายใน (INTERIOR SIGNAGE SYSTEM)**						
	PN-1 Project Name Sign (ไม่ซ่อนไฟ LED) โลโก้ ทำให้คนไทยมีบ้าน	1	ชุด	36,000.00	36,000.00	36,000.00	
	PN-2 Project Name Sign (ซ่อนไฟ LED) โลโก้ ธอส.	1	ชุด	38,000.00	38,000.00	38,000.00	
	Direction Sign Type B	2	ชุด	11,500.00	23,000.00	23,000.00	
	Room Name Sign	14	ชุด	1,450.00	20,300.00	20,300.00	
	Teller Number Sign Type C (ป้ายไฟ LED)	14	ชุด	6,000.00	84,000.00	84,000.00	
	Entrance Identity Type B	1	ชุด	35,000.00	35,000.00	35,000.00	
	Toilet Sign (Men)	3	ชุด	1,850.00	5,550.00	5,550.00	
	Toilet Sign (Women)	3	ชุด	1,850.00	5,550.00	5,550.00	
	Toilet Sign (Men&Women)	1	ชุด	1,850.00	1,850.00	1,850.00	
	Service Sign SR. ป้ายบริการช่องถัดไป	14	ชุด	900.00	12,600.00	12,600.00	
	ป้ายเปิด-ปิด สาขา	1	ชุด	600.00	600.00	600.00	

	Stikr Sign (ss)	14.90	ม.	400.00	5,960.00	5,960.00	
	สติ๊กเกอร์ฝ้า 3M (ติดห้องผู้จัดการ / ประชุม)	16.10	ตร.ม.	1,100.00	17,710.00	17,710.00	
3	**GHB SMART SERVICE**					-	
	Light Box Sign TYPE C (ซ่อนไฟ LED)	1.00	ชุด	15,000.00	15,000.00	15,000.00	
						-	
4	**งานผนังของอาคารด้านนอก (EXTERIOR FACADE)**					-	
	Facade Works ป้ายไวนิล ขนาด 16.00 ม.x14.00 ม.	199.50	ตร.ม.	600.00	119,700.00	119,700.00	
						-	
5	**งานอื่น ๆ**					-	
	- งานไวนิลปิดปรับปรุงชั่วคราว	10.00	ตร.ม.	525.00	5,250.00	5,250.00	
	- งาน Sticker inkjjet ติดผนังชั่วคราว	-	ตร.ม.	-	-	-	
	- ทาสีน้ำมันเสาโครงเหล็กรับป้าย ROOFTOP เดิม	1.00	งาน	3,000.00	3,000.00	3,000.00	

ทั้งนี้ คณะกรรมการกำหนดราคากลางได้พิจารณารายการใช้พัสดุงานปรับปรุง/ซ่อมแซมในครั้งนี้โดยใช้วัสดุผลิตภายในประเทศเกินกว่าร้อยละ 60 ของวัสดุทั้งหมดที่ใช้งานงานปรับปรุงฯ

ลงชื่อ .....กรรมการ
(นายธีระชัย เสนาภักดี) 18 กค. 67.
หัวหน้าส่วนประจำฝ่าย
ฝ่ายบริหารสำนักงานและกิจการสาขา

ลงชื่อ .....กรรมการ
(นายศุภเดช คงตั้งสมบุญ) 17 กค 67
หัวหน้าส่วนวิศวกรรมและออกแบบ
ฝ่ายบริหารสำนักงานและกิจการสาขา

ลงชื่อ .....กรรมการ
(นายทวีศักดิ์ ศรีวิภาสลิตย์) 17 กค 67
สถาปนิกอาวุโส
ฝ่ายบริหารสำนักงานและกิจการสาขา

ลงชื่อ .....กรรมการ
(นายกานต์ บำรุงศิริ) 17 กค 67
วิศวกรอาวุโส
ฝ่ายบริหารสำนักงานและกิจการสาขา

ลงชื่อ .....17 กค 67 กรรมการและเลขานุการ
(นายโชคอำนวย บรรพบุตร)
วิศวกร
ฝ่ายบริหารสำนักงานและกิจการสาขา

เอกสารแนบการทำประกันภัย

ความคุ้มครอง : งานตามสัญญา

ให้ความคุ้มครองเกี่ยวกับงานตามสัญญา ต่อความสูญเสียหรือเสียหายใดๆที่เกิดขึ้นซึ่งเป็นผลสืบเนื่องมาจากอุบัติเหตุ (Accidental or Unforeseen) เช่น กรณีเกิดเพลิงไหม้ ฟ้าผ่า ภัยระเบิด น้ำท่วม แผ่นดินไหว พายุ การกระทำอันมีเจตนาร้าย โจรกรรม และภัยธรรมชาติอื่นๆ

: ความรับผิดชอบต่อบุคคลภายนอก

ให้ความคุ้มครองต่อความรับผิดชอบบุคคลภายนอก ซึ่งบริษัทจะให้ความคุ้มครองไปถึงการบาดเจ็ด หรือ เสียชีวิต หรือความเสียหายต่อทรัพย์สินบุคคลภายนอก ซึ่งเป็นผลจากการกระทำของผู้เอาประกันภัยที่เกี่ยวข้องกับงานตามสัญญาโดยเอาประกันภัยจะต้องรับผิดชอบตามกฎหมาย

ทุนประกันภัย : งานตามสัญญา

มูลค่างาน	(ตามสัญญาจ้าง)
ทรัพย์สินเดิมของผู้ว่าจ้าง	1,000,000.-บาท

: ความรับผิดชอบต่อบุคคลภายนอก

เท่ากับมูลค่างานตามสัญญา แต่ไม่เกิน 10,000,000.-บาท ต่อครั้งและตลอดระยะเวลาเอาประกันภัย

ส.

ใบเสนอราคา

เรียน ประธานคณะกรรมการจัดจ้าง

1. ข้าพเจ้าบริษัท.....สำนักงานตั้งอยู่เลขที่.....
ถนน.....ตำบล/แขวง.....อำเภอ/เขต.....จังหวัด.....
โทรศัพท์.....โดย.....ตำแหน่ง.....เป็นผู้ลงนามข้างท้ายนี้ ได้พิจารณาเงื่อนไขต่างๆ ในเอกสารขอบเขตของงาน (TOR) และแบบรูปพร้อมรายการประกอบแบบของงานปรับปรุงอาคารสำนักงานธนาคารอาคารสงเคราะห์ สาขาบางเขน ประจำปี 2567 โดยตลอดและยอมรับข้อกำหนดและเงื่อนไขนั้นแล้ว รวมทั้งรับรองว่าข้าพเจ้าเป็นผู้มีคุณสมบัติครบถ้วนตามที่กำหนด และไม่เป็นผู้ทิ้งงานของทางราชการ

2. ข้าพเจ้าได้ตรวจสอบข้อความในเอกสารเสนอราคา เกี่ยวกับข้อกำหนดและเงื่อนไขทั่วไปพร้อมเอกสารอื่นๆ สำหรับงานปรับปรุงอาคารสำนักงานธนาคารอาคารสงเคราะห์ สาขาบางเขน ประจำปี 2567 ได้สำรวจตรวจสอบสถานที่ที่จะทำการปฏิบัติงานพร้อมทั้งบริเวณใกล้เคียงและได้ทราบจนเป็นที่พอใจแล้วถึงลักษณะ และสภาพของสถานที่ที่จะทำการปฏิบัติงาน ปริมาณและสภาพของงาน วัสดุต่างๆ ที่ใช้ในการปฏิบัติงานให้แล้วเสร็จ แรงงาน น้ำประปา กระแสไฟฟ้า สิ่งก่อสร้างและสาธารณูปโภคต่างๆ ความสะดวกในการจัดสถานที่ที่จำเป็นสำหรับการปฏิบัติงานตามที่ต้องการ ได้ทราบข้อมูลที่จำเป็นทั้งหลายอันเกี่ยวด้วยความเสี่ยงภัย ความผันผวนของเหตุการณ์และเหตุอื่นๆ ซึ่งอาจมีผลมาถึงหรือมีผลเป็นการกระทบกระเทือนการเสนอราคาต่อระยะเวลา หรือต่อการปฏิบัติงานก่อสร้างพร้อมทั้งได้รับคำชี้แจงของส่วนวิศวกรรมและออกแบบ ฝ่ายบริหารสำนักงาน และกิจการสาขาธนาคารอาคารสงเคราะห์ แล้ว ข้าพเจ้ายอมรับข้อกำหนดและเงื่อนไขต่างๆ จากรายการที่กำหนดไว้สำหรับงานปรับปรุงอาคารสำนักงานธนาคารอาคารสงเคราะห์ สาขาบางเขน ประจำปี 2567ที่กล่าวข้างต้นโดยตลอดทั้งสิ้น จึงขอเสนอราคาสำหรับงานดังกล่าว ทั้งหมดจนสำเร็จถูกต้องเรียบร้อยตามที่กำหนดไว้ในงานปรับปรุงครั้งนี้ โดยรวมภาษีมูลค่าเพิ่มแล้ว เป็นจำนวนเงินรวมทั้งสิ้น.....บาท (.....) ดังรายการ/รายละเอียดตารางกรอกราคาแนบท้าย ราคาดังกล่าวเป็นราคาที่รวมภาษีมูลค่าเพิ่ม รวมทั้งภาษีอากรอื่นและค่าใช้จ่ายทั้งปวงไว้ด้วยแล้ว และข้าพเจ้ายินดีรับภาระภาษีมูลค่าเพิ่มที่เพิ่มขึ้นหากกรมสรรพากรได้ประกาศเปลี่ยนแปลงอัตราภาษีมูลค่าเพิ่มที่เพิ่มขึ้น

3. คำเสนอนี้จะยืนอยู่เป็นระยะเวลา 90 วัน นับแต่วันยืนยันราคาสุดท้าย และธนาคารอาจรับคำเสนอนี้ ณ เวลาใดก็ได้ก่อนที่จะครบกำหนดระยะเวลาดังกล่าว หรือระยะเวลาที่ได้ยืดออกไปตามเหตุผลอันสมควรที่ธนาคารร้องขอ

4. ข้าพเจ้าสัญญาว่า ถ้าธนาคารอาคารสงเคราะห์ตกลงรับทราบเสนอราคาของข้าพเจ้า ไม่ว่าจะมีการต่อรองตกลงราคากันภายหลังการเสนอราคาหรือไม่ก็ตาม ข้าพเจ้าจะเข้าทำงานตามสัญญาทั้งหมดให้แล้วเสร็จและส่งมอบงานดังกล่าวนั้นให้แก่ธนาคารอาคารส่งเคราะห์ภายในกำหนดเวลา 75 วัน นับจากวันที่กำหนดในสัญญา

5. ในกรณีที่ข้าพเจ้าได้รับการพิจารณาให้เป็นผู้ชนะการเสนอราคาจ้าง ข้าพเจ้ารับรองที่จะ

5.1 ติดต่อดำเนินการทำสัญญาตามแบบสัญญากับธนาคารอาคารสงเคราะห์ภายใน 7 วัน นับถัดจากวันที่ได้รับหนังสือแจ้งให้ไปทำสัญญา

5.2 มอบหลักประกันการปฏิบัติตามสัญญาให้แก่ธนาคารก่อน หรือในขณะที่ได้ลงนามในสัญญาเป็นจำนวนร้อยละ 5 ของราคาตามสัญญาเพื่อเป็นหลักประกันปฏิบัติตามสัญญาโดยถูกต้องและครบถ้วน

6. ให้ผู้รับเหมาที่เข้ามารับงาน ทำประกันภัยความรับผิดชอบตามสัญญา (CONTRACT WORKS INSURANCE) โดยกำหนดให้ธนาคารอาคารสงเคราะห์ เป็นผู้ได้รับผลประโยชน์ รายละเอียดความคุ้มครองและทุนประกันภัย

7. หากข้าพเจ้าไม่ปฏิบัติให้ครบถ้วนตามที่ระบุไว้ข้างต้น ข้าพเจ้ายินยอมให้ธนาคารอาคารสงเคราะห์ขึ้นบัญชีเป็นผู้ทิ้งงาน รวมทั้งยินดีชดใช้ค่าเสียหายใดๆ ที่อาจมีแก่ธนาคารอาคารสงเคราะห์ และธนาคารอาคารสงเคราะห์มีสิทธิจะให้ผู้เสนอราคาอื่นเป็นผู้ชนะการเสนอราคาในครั้งนี้ได้ หรือธนาคารอาคารสงเคราะห์ อาจเรียกเสนอราคาใหม่ก็ได้

8. ข้าพเจ้ายอมรับว่า ธนาคารอาคารสงเคราะห์ไม่มีความผูกพันที่จะรับคำเสนอนี้หรือใบเสนอราคาใดๆ รวมทั้งไม่ต้องรับผิดชอบในค่าใช้จ่ายใดๆ อันอาจเกิดขึ้นในการที่ข้าพเจ้าได้เข้าเสนอราคา

9. ข้าพเจ้าได้ตรวจทานตัวเลขและตรวจสอบเอกสารต่างๆ ที่ได้ยื่นพร้อมใบเสนอราคานี้โดยละเอียดแล้ว และเข้าใจดีว่าธนาคารอาคารสงเคราะห์ ไม่ต้องรับผิดชอบใดๆ ในความผิดพลาดหรือตกหล่น

10. ใบเสนอราคานี้ได้ยื่นเสนอโดยบริสุทธิ์ยุติธรรม และปราศจากกลฉ้อฉลหรือการสมรู้ร่วมคิดกัน โดยไม่ชอบด้วยกฎหมายกับบุคคลใดบุคคลหนึ่งหรือหลายบุคคลหรือกับห้างหุ้นส่วนจำกัด, บริษัทใดๆ ที่ได้ยื่นเสนอราคาในคราวเดียวกัน

เสนอมา ณ วันที่.....เดือน.....พ.ศ.....

ลงชื่อ.....

(.....)

ตำแหน่ง.....

ประทับตรา (ถ้ามี)

<u>หมายเหตุ</u> กรรมการผู้จัดการ / ผู้มีอำนาจลงนามผูกพันบริษัท / ห้าง เป็นผู้ลงนามเสนอราคาพร้อมประทับตราสำคัญของบริษัท/ ห้าง ทุกหน้า

ส.

ข้อตกลงเงื่อนไขข้อปฏิบัติในการเข้าดำเนินการปรับปรุงพื้นที่ภายใน

ธนาคารอาคารสงเคราะห์

สัญญาเลขที่ จพ.(สบส.)

ชื่อ บริษัทที่เข้าดำเนินการ /

ชื่อ / เบอร์โทร (ผู้รับจ้าง) .....เบอร์โทร

ชื่อ / เบอร์โทรผู้ควบคุมงาน .....เบอร์โทร

สัญญาเริ่มต้นวันที่ .....สิ้นสุด

ข้อตกลงและเงื่อนไขและข้อปฏิบัติในการเข้าดำเนินงานปรับปรุงอาคารและหรืออุปกรณ์ประกอบอาคารภายในธนาคารอาคารสงเคราะห์นี้ ผู้รับจ้างได้ทำความเข้าใจและตกลงที่จะถือปฏิบัติให้เป็นส่วนหนึ่งของสัญญาจ้างเพื่อความเป็นระเบียบและความปลอดภัยในช่วงดำเนินการตามเงื่อนไขและข้อปฏิบัติ ดังนี้

1. ผู้รับจ้างที่จะเข้าทำงานต้องแสดงแผนงานให้ผู้แทนของธนาคารทราบล่วงหน้าก่อนเสมอ
2. ผู้รับจ้างต้องแจ้งรายชื่อผู้ที่เข้ามาดำเนินการงานที่รับจ้างก่อนอย่างน้อย 3 วันทำการ โดยหัวหน้างานของผู้รับจ้างต้องทำการขออนุญาตเข้าพื้นที่ทำงานต่อส่วนจัดการความปลอดภัย และแจ้งฝ่ายอาคารทราบทุกครั้งก่อนเข้า / ออกจากพื้นที่ทำงาน รวมทั้งการขนวัสดุอุปกรณ์ก่อสร้างเข้า / ออกอาคารทุกครั้ง
3. ผู้รับจ้างจะต้องลงทะเบียนการเข้างานกับธนาคาร โดยมีรายละเอียดดังนี้
   3.1 รายชื่อผู้ควบคุมงานหรือหัวหน้างานที่มีบัตรประชาชนจำนวนไม่เกิน 3 คน เพื่อเป็นตัวแทนผู้รับผิดชอบการขออนุมัติต่าง ๆ รวมทั้งการนำคนเข้าและออกจากพื้นที่ทำงาน โดยผู้ควบคุมงานหรือหัวหน้างานจะต้องนำบัตรประชาชนมาขอแลกบัตรอนุญาตผ่านเข้าหน่วยงานที่ธนาคารกำหนด และคนงานทุกคนต้องติดบัตร ในขณะที่ทำงานอยู่ในหน่วยงานตลอดเวลา กรณีบัตรหายจะต้องเสียค่าปรับครั้งละ <u>100.-</u> ต่อบัตร 1 ใบ
   3.2 ผู้รับจ้างจะต้องกำหนดวันเริ่มงาน และวันแล้วเสร็จของการดำเนินงานที่รับจ้างให้ชัดเจน
   3.3 ผู้รับจ้างจะต้องระบุจำนวนคนงานเฉลี่ยต่อวัน

ส.

3.4 ผู้รับจ้างจะต้องระบุรายการอุปกรณ์ที่จะนำเข้ามาใช้ เพื่อการอนุมัตินำออกเมื่องานแล้วเสร็จ

3.5 ผู้ปฏิบัติงานของผู้รับจ้าง ดื่มสุรา , สูบบุหรี่ , ทะเลาะวิวาท , เล่นการพนัน , ก่อไฟหรือกระทำด้วยประการใดๆ ที่เป็นเหตุไม่อันควร หรือเป็นสาเหตุที่อาจทำให้เกิดเพลิงไหม้ได้ในเขตพื้นที่ธนาคารฯ ขณะทำการก่อสร้าง , ปรับปรุงหรือตกแต่ง

4. การเข้าปฏิบัติงานในพื้นที่ธนาคาร ดังนี้

4.1 วันจันทร์ – ศุกร์ สามารถเข้าดำเนินการได้ตั้งแต่ 8.30 น. – 16.30 น. สามารถทำงานมีเสียง, มีกลิ่น, มีฝุ่นได้ แต่ต้องไม่มีผลกระทบต่อระบบไฟฟ้าหลัก, ระบบสื่อสารของธนาคาร และการปฏิบัติงานของธนาคาร

4.2 วันเสาร์ – อาทิตย์ สามารถเข้าดำเนินการได้ตั้งแต่ 9.00 น. – 17.00 น. สามารถทำงานมีเสียง, มีกลิ่น, มีฝุ่นได้ แต่ต้องไม่มีผลกระทบต่อระบบไฟฟ้าหลัก, ระบบสื่อสารของธนาคาร และการปฏิบัติงานของธนาคาร

4.3 หากมีความจำเป็นต้องปฏิบัติงานที่เป็นอย่างอื่นนอกเหนือจากข้อ 4.1 ต้องขออนุญาตธนาคารก่อนดำเนินการ

4.4 ในกรณีที่การทำงานของผู้รับจ้างจะก่อให้เกิดความร้อน ประกายไฟหรือเสี่ยงต่อการเกิดอัคคีภัย เช่น การอ๊อก, เชื่อม , เจียรหรือตัดโลหะ ผู้รับจ้างต้องแจ้งขออนุญาตเป็นกรณีพิเศษแก่ทางธนาคารหรือผู้แทน ซึ่งต้องมีการอนุญาตเป็นวันต่อวัน และอนุญาตให้ทำงานเชื่อมโลหะได้ ตั้งแต่ 08.30 น. – 18.00 น. เว้นวันหยุดราชการ หรือวันเสาร์ – วันอาทิตย์ อนุญาตให้ทำงานเชื่อโลหะได้ตั้งแต่ 09.00 น. – 17.00 น. ทั้งนี้การอนุญาตดังกล่าวธนาคารจะพิจารณาตามความเหมาะสม โดยผู้รับจ้างต้องจัดเตรียมถังดับเพลิงที่ได้มาตรฐาน (ตามชนิดของงาน) มาประจำอยู่ในสถานที่ทำงานตลอดเวลาในจำนวนที่เหมาะสมและเพียงพอต่อการป้องกันอัคคีภัย

5. การนำวัสดุและอุปกรณ์เครื่องใช้เข้ามาในธนาคารให้ปฏิบัติดังนี้

5.1 การลำเลียงวัสดุหรือเครื่องมืออุปกรณ์จะต้องใช้เส้นทางที่ธนาคารฯ จัดไว้ให้หากต้องการใช้เส้นทางหรือวิธีการอื่น ต้องได้รับการเห็นชอบจากธนาคารหรือผู้แทนเป็นกรณีๆ ไป

ส.

5.2 การขนย้ายสิ่งของต้องใช้วิธีการยกให้พ้นพื้นหรือบรรทุกล้อเลื่อนเป็นยางเท่านั้น ห้ามลากถูพื้นโดยเด็ดขาดและในระหว่างการขนย้ายห้ามวางสิ่งของใดๆ กีดขวางบริเวณทางร่วมทุกแห่งรวมทั้งบันไดหนีไฟและบริเวณหน้าลิฟต์

5.3 ห้ามไม่ให้มีการเก็บสต๊อกวัสดุประเภทที่มีส่วนผสมของทินเนอร์หรือน้ำมันรวมถึงวัสดุไวไฟทุกประเภทในพื้นที่ธนาคารเด็ดขาด ไม่เช่นนั้นทางธนาคารฯ จะดำเนินการขนย้ายโดยคิดค่าใช้จ่ายและไม่รับผิดชอบความเสียหายใดๆ ทั้งสิ้นกรณีนำมาใช้ ต้องมีเอกสารอธิบายด้านความปลอดภัยของสารเคมี (SDS)

5.4 สิ่งปฏิกูลที่เกิดจากการก่อสร้าง – ปรับปรุง เช่น น้ำผสมปูน / ขี้ปูน / เศษวัสดุต่างๆ ต้องเก็บกวาดไปทิ้งนอกพื้นที่ธนาคารฯ ทุกวัน หรือในจุดที่ทางธนาคารฯ กำหนด (ต้องจำแนกประเภท) เท่านั้น

5.5 น้ำทิ้ง หรือ น้ำซักล้าง ต้องทิ้งในจุดที่ทางธนาคารฯกำหนด เท่านั้น (ห้ามทิ้งลงรางน้ำฝน)

6. ห้ามผู้ปฏิบัติงานของผู้รับจ้างรับประทานอาหารภายในอาคารสำนักงาน
7. ห้ามมิให้เจาะ , สกัด , ทุบทำลาย หรือกระทำด้วยประการใดๆ อันจะก่อให้เกิดความเสียหายต่อโครงสร้างอาคารหรืออุปกรณ์ต่างๆ ของอาคาร โดยมิได้รับอนุญาตเป็นลายลักษณ์อักษรจากธนาคารเป็นกรณีไป
8. ในระหว่างการทำงานที่รับจ้างหากจำเป็นต้องใช้ไฟฟ้าหรือประปาชั่วคราว ผู้รับจ้างต้องเป็นผู้จัดหามิเตอร์ชั่วคราวตามขนาดที่จะใช้งานพร้อมสายไฟและคัตเอาท์ รวมถึงการใช้อุปกรณ์ไฟฟ้า – ประปาต่างๆ จะต้องขออนุญาตจากธนาคารฯ ก่อนทุกครั้ง
   - กรณีต้องการใช้ไฟฟ้า / น้ำประปา ในงานที่รับจ้าง ผู้รับจ้างต้องมาติดต่อที่ส่วนวิศวกรรมและออกแบบ ชั้น 4 อาคาร 2 ก่อนดำเนินการใดๆ ทั้งสิ้น
9. การผสมปูนซีเมนต์จะต้องมีกระบะสำหรับผสมปูนเป็นการเฉพาะ ห้ามผสมบนพื้นของอาคาร /ถนน / ทางเดิน โดยเด็ดขาด การกองวัสดุในพื้นที่ธนาคารจะต้องกองอย่างมีระเบียบและไม่วางซ้อนกันสูงเกินไปจนอาจเป็นอันตราย
10. ผู้รับจ้างต้องเป็นผู้ดำเนินการกั้นผนังชั่วคราว บริเวณพื้นที่ทำงาน ก่อนดำเนินการปรับปรุงเสมอ

ส.

11. การดำเนินงานต้องอยู่ในขอบเขตที่ขออนุญาตเท่านั้น ห้ามทำนอกเหนือจากที่ขออนุญาตโดยเด็ดขาด และจะต้องควบคุมกำกับดูแลไม่ให้ผู้ปฏิบัติงานออกนอกบริเวณพื้นที่ก่อสร้าง / ปรับปรุงโดยไม่จำเป็น (ให้ผู้ปฏิบัติงานอยู่ในที่ทำงานเท่านั้น)
12. ผู้รับจ้างต้องดูแลสถานที่ปฏิบัติงาน เก็บอุปกรณ์ต่างๆ ให้สะอาดเรียบร้อยและต้องอยู่ในสภาพปลอดภัยจากอันตรายส่วนรวม และอื่นๆ
13. ผู้รับจ้างจะต้องปฏิบัติตามคำแนะนำของเจ้าหน้าที่ผู้รับผิดชอบของธนาคารฯ โดยเคร่งครัด
14. เงื่อนไขและข้อปฏิบัตินี้ ให้ถือว่าผู้ปฏิบัติงาน หรือผู้มีส่วนเกี่ยวข้องกับงานที่รับจ้างทุกคนได้รับรู้และเข้าใจเป็นอย่างดีแล้ว การใดที่มีกำหนดไว้ในเงื่อนไขข้อปฏิบัตินี้ ธนาคารฯ ของทรงไว้ซึ่งสิทธิ์ที่จะวินิจฉัย หรือ เพิ่มเติมเพื่อความถูกต้องครบถ้วนได้
15. หากมีข้อสงสัยใด ๆ สามารถติดต่อกับเจ้าหน้าที่ผู้รับผิดชอบของธนาคาร ฝ่ายบริหารสำนักงานและกิจการสาขา ได้ดังนี้ โทร 02-202-1000
    1. ส่วนวิศวกรรมและออกแบบ ต่อ 1530
    2. ส่วนจัดการความปลอดภัย ต่อ 1812
    3. กรณีเร่งด่วนติดต่อ.....

ลงชื่อ..... ลงชื่อ.....

(.....) (.....)

บริษัท ..... หัวหน้าส่วนวิศวกรรมและออกแบบ

ฝ่ายบริหารสำนักงานและกิจการสาขา

ธนาคารอาคารสงเคราะห์ให้ความสำคัญกับการปฏิบัติตามกฎหมายว่าด้วยการคุ้มครองข้อมูลส่วนบุคคล ธนาคารจึงได้กำหนดนโยบายคุ้มครองข้อมูลส่วนบุคคล โดยสามารถศึกษารายละเอียดที่ QR Code นี้

งาน Small Sevice Front ธนาคาร

1st FLOOR PLAN

FUNCTION	รายการพื้น							บัวพื้น		
	FEX	F1	F2	F3	F4	[illegible]	[illegible]	SK1	SK2	SK3
ที่จอดรถ	42.00									
TOILET			11.65							
PRINTER		6.60						6.80		
BACK OFFICE		37.50						31.70		
STRONG ROOM	15.00									
TELLER		19.50							13.00	
PANTRY		22.50						20.00		
ภายนอก				19.10						
WAITING AREA		88.00			17.00				31.50	
บรรไดชั้น 1 ขึ้นชั้นลอย		12.00							14.25	
ATM		3.00						5.00	3.00	
รวมชั้น 1	**57.00**	**189.10**	**11.65**	**19.10**	**17.00**	**0.00**	**0.00**	**63.50**	**61.75**	**0.00**
								ม.	ม.	ม.

2nd FLOOR PLAN

FUNCTION	รายการพื้น							บัวพื้น		
	FEX	F1	F2	F3	F4	[illegible]	[illegible]	SK1	SK2	SK3
TOILET			3.70							
ห้องไฟฟ้า		7.20						10.65		
VIP		10.50							6.40	
ผจก.		14.50						7.55		
PANTRY		12.00						15.60		
Meeting Room		24.10						17.50		
โถง		45.00							8.00	
ห้องเก็บเอกสาร		32.00						23.80		
บรรไดชั้นลอยขึ้นชั้น 2		19.50							14.50	
รวมชั้น ลอย	**0.00**	**164.80**	**3.70**	**0.00**	**0.00**	**0.00**	**0.00**	**75.10**	**28.90**	**0.00**
								ม.		

3rd FLOOR PLAN

FUNCTION	รายการพื้น							บัวพื้น		
	FEX	F1	F2	F3	F4	[illegible]	[illegible]	SK1	SK2	SK3
TOILET			6.00							
PANTRY		25.15						26.50		
PRINTER		6.50						4.90		
ห้องเก็บเอกสาร		11.50						16.00		
WAITING AREA		143.00							40.40	
BACK OFFICE		11.20						12.70		
ดาดฟ้า						178.00				
รวมชั้น 2	**0.00**	**197.35**	**6.00**	**0.00**	**0.00**	**178.00**	**0.00**	**60.10**	**40.40**	**0.00**
								ม.		

	FEX	F1	F2	F3	F4	[illegible]	[illegible]	SK1	SK2	SK3
รวม	57.00	551.25	21.35	19.10	17.00	178.00	0.00	198.70	131.05	0.00

FUNCTION	รายการฝ้าเพดาน												
	CL-EX	CL-0	CL-1	CL-2	CL-3	CL-4	CL-5	CL-6	CL-7	CL-8	ฝ้าซ่อนไฟ	CU-1	CU-2
ที่จอดรถ	26.00												
TOILET							11.65						
PRINTER						6.60							
BACK OFFICE						37.50							
STRONG ROOM	16.5												
TELLER				17.50									
PANTRY						22.50							
ภายนอก									30.00				
WAITING AREA			88.00		9.40								23.00
บรรไดชั้น 1 ขึ้นชั้นลอย													
ATM			3.00				3.00						
รวมชั้น 1	**42.50**	**0.00**	**91.00**	**17.50**	**9.40**	**66.60**	**14.65**	**0.00**	**30.00**	**0.00**	**0.00**	**0.00**	**23.00**
					ม.						ม.	ตร.ม.	ตร.ม.

FUNCTION	รายการฝ้าเพดาน												
	CL-EX	CL-0	CL-1	CL-2	CL-3	CL-4	CL-5	CL-6	CL-7	CL-8	ฝ้าซ่อนไฟ	CU-1	CU-2
TOILET							3.70						
ห้องไฟฟ้า		7.2											
VIP			9.75										
สจก.			14.50										
PANTRY						12.00							
Meeting Room						24.10							
โถง			45.00										
ห้องเก็บเอกสาร	32.00				3.65								
บรรไดขึ้นลอยขึ้นชั้น 2			10.20										
รวมชั้น ลอย	**32.00**	**7.20**	**79.45**	**0.00**	**3.65**	**36.10**	**3.70**	**0.00**	**0.00**	**0.00**	**0.00**	**0.00**	**7.30**
					ม.						ม.	ตร.ม.	ตร.ม.

FUNCTION	รายการฝ้าเพดาน												
	CL-EX	CL-0	CL-1	CL-2	CL-3	CL-4	CL-5	CL-6	CL-7	CL-8	ฝ้าซ่อนไฟ	CU-1	CU-2
TOILET							6.00						
PANTRY						25.15							
PRINTER					5.80	6.50							
ห้องเก็บเอกสาร	11.50												
WAITING AREA			105.00	38.00									41.00
BACK OFFICE						11.20							
บรรไดขึ้นลอยขึ้นชั้น 3													
รวมชั้น 2	**11.50**	**0.00**	**105.00**	**38.00**	**5.80**	**42.85**	**6.00**	**0.00**	**0.00**	**0.00**	**0.00**	**0.00**	**41.00**
					ม.						ม.		

	CL-EX	CL-0	CL-1	CL-2	CL-3	CL-4	CL-5	CL-6	CL-7	CL-8	ฝ้าซ่อนไฟ	CU-1	CU-2
รวม	86.00	7.20	275.45	55.50	18.85	145.55	24.35	0.00	30.00	0.00	0.00		71.30
					ม.						ม.	ตร.ม.	ตร.ม.

FUNCTION	รายการผนัง																	
	W-0	W-1	W-2	W-2A	W-2.5	W-3A	W-4	W-4A	W-5	W-5A	W-6	W-6A	W-7	W-8	W-9	W-10	W-11	W-12
ที่จอดรถ																		
TOILET		41.60																
PRINTER		8.00				20.00		4.60					7.00					
BACK OFFICE		20.00				22.75												
STRONG ROOM																		
TELLER						29.00					10.50							
PANTRY		34.25				10.25												
ลานบริการ		86.25																
WAITING AREA	34.5	12.40			26.38	10.75		10.56			10.20							
บรรไดขึ้น 1 ขึ้นชั้นลอย																		
ATM																		
ช่าง																		
รวมชั้น 1	**34.50**	**202.50**	**0.00**	**0.00**	**26.38**	**92.75**	**0.00**	**15.16**	**0.00**	**0.00**	**20.70**	**0.00**	**7.00**	**0.00**	**0.00**	**0.00**	**0.00**	**0.00**

ม.

FUNCTION	รายการผนัง																	
	W-0	W-1	W-2	W-2A	W-2.5	W-3A	W-4	W-4A	W-5	W-5A	W-6	W-6A	W-7	W-8	W-9	W-10	W-11	W-12
TOILET		15.40																
ห้องไฟฟ้า		21.30																
VIP		7.80			6.25													
ผจก.					6.63	9.75		14.54										
PANTRY		22.70				10.63												
Meeting Room	7	13.00			15.25													
โถง		10.00									7.00							
ห้องเก็บเอกสาร		47.60																
บรรไดขึ้นลอยขึ้นชั้น 2																		
ช่าง																		
รวมชั้น 2	**7.00**	**137.80**	**0.00**	**0.00**	**28.13**	**20.38**	**0.00**	**14.54**	**0.00**	**0.00**	**7.00**	**0.00**	**0.00**	**0.00**	**0.00**	**0.00**	**0.00**	**0.00**

ม.

FUNCTION	รายการผนัง																	
	W-0	W-1	W-2	W-2A	W-2.5	W-3A	W-4	W-4A	W-5	W-5A	W-6	W-6A	W-7	W-8	W-9	W-10	W-11	W-12
TOILET		28.17																
PANTRY		46.87				12.47												
ห้องเก็บเอกสาร						13.50												
WAITING AREA	34.4	53.75			8.36						41.65							
BACK OFFICE		20.64				11.60												
PRINTER		4.30			8.12	6.38		4.42										
ช่าง		288.00																
รวมชั้น 2	**34.40**	**441.73**	**0.00**	**0.00**	**16.48**	**43.95**	**0.00**	**4.42**	**0.00**	**0.00**	**41.65**	**0.00**	**0.00**	**0.00**	**0.00**	**0.00**	**0.00**	**0.00**
	W-0	W-1	W-2	W-2A	W-2.5	W-3A	W-4	W-4A	W-5	W-5A	W-6	W-6A	W-7	W-8	W-9	W-10	W-11	W-12
รวม	**75.90**	**782.03**	**0.00**	**0.00**	**70.98**	**157.08**	**0.00**	**34.12**	**0.00**	**0.00**	**69.35**	**0.00**	**7.00**	**0.00**	**0.00**	**0.00**	**0.00**	**0.00**

ม.

FUNCTION	รายการงาน																		
	PL1	PL2	PL3	PL4	PL5	PL6	PT1	PT2	WP1	CT1	CT2	CT3	CT4	GL1	GL2	BC1	MT1	MT2	MP1
ห้องดาม							54.68												
TOILET										41.60									
PRINTER							13.60												
BACK OFFICE							63.40												
STRONG ROOM																			
TELLER				10.50			27.80												
PANTRY							41.00												
WAITING AREA	10.20						54.60												
บรรไดชั้น 1 ขึ้นชั้นลอย							5.00												
ATM							3.00										3.00		
ช้าง								40.00											
รวมชั้น 1	10.20	0.00	0.00	10.50	0.00	0.00	262.58	40.00	0.00	41.60	0.00	0.00	0.00	0.00	0.00	0.00	3.00	0.00	0.00

FUNCTION	รายการงาน																		
	PL1	PL2	PL3	PL4	PL5	PL6	PT1	PT2	WP1	CT1	CT2	CT3	CT4	GL1	GL2	BC1	MT1	MT2	MP1
TOILET										15.40									
ห้องไฟฟ้า							22.00												
VIP							12.80												
หจก.									15.10										
PANTRY							33.20												
Meeting Room									33.00										
โถง	5.6																		
ห้องเก็บของทดาว							47.60												
บรรไดชั้นลอยชั้นชั้น 2							10.00												
ช้าง								40.00											
รวมชั้น 2	5.60	0.00	0.00	0.00	0.00	0.00	125.60	40.00	48.10	15.40	0.00	0.00	0.00	0.00	0.00	0.00	0.00	0.00	0.00

FUNCTION	รายการงาน																		
	PL1	PL2	PL3	PL4	PL5	PL6	PT1	PT2	WP1	CT1	CT2	CT3	CT4	GL1	GL2	BC1	MT1	MT2	MP1
TOILET										28.17									
PANTRY							56.98												
PRINTER							10.43												
ห้องเก็บของทดาว							32.25												
WAITING AREA	12.9		5.04	17.64			10.00												
BACK OFFICE							27.31												
ช้าง								288.00											
รวมชั้น 3	12.90	0.00	5.04	17.64	0.00	0.00	136.96	288.00	0.00	28.17	0.00	0.00	0.00	0.00	0.00	0.00	0.00	0.00	0.00

	PL1	PL2	PL3	PL4	PL5	PL6	PT1	PT2	WP1	CT1	CT2	CT3	CT4	GL1	GL2	BC1	MT1	MT2	MP1
รวมชั้น 1+2+3	28.70	0.00	5.04	28.14	0.00	0.00	525.44	368.00	48.10	85.17	0.00	0.00	0.00	0.00	0.00	0.00	3.00	0.00	0.00

งานตกแต่ง		
รายการ	ขนาด	หน่วย
B-3 TELLER BACKDROP	19.50	ตร.ม.
B-6 WHITEBORRD	3.60	ตร.ม.
B-7 ตู้ครัว (เคาน์เตอร์+ตู้ลอย)	4.40	ม.
SINK	2.00	ตัว

[illegible]	[illegible]	[illegible]	[illegible]
D-EX	2.00		
D-RE			
D-0			
D-1			
D-1X	1.00		
D-1A			
D-1B			
D-1C			
D-2		2.00	
D-2X		1.00	
D-2A			
D-3			
D-3A			
D-3B			
D-4	3.00	4.00	4.00
D-4A			
D-4B			
D-5	1.00		
D-5A			
D-5B			
D-6			
D-6A			
D-6B	4.00	1.00	2.00
D-6C			
D-7			
D-8	1.00		
D-9			
D-10			
D-11	1.00		1.00
D-12			

งานสุขภัณฑ์

รายการ	ชั้น 1	ชั้น 2(ใหม่)	ชั้น 2	ชั้น 3(DECO)	รวม
SW-1 โถสุขภัณฑ์	4.00	1.00	2.00		[illegible]
SW-2 โถปัสสาวะชาย พร้อมฟลัชวาล์ว	2.00	1.00	1.00		[illegible]
SW-3A อ่างล้างหน้าชนิดฝังบนเคาน์เตอร์	2.00	1.00	-		[illegible]
SW-3B อ่างล้างหน้าชนิดแขวนผนัง	2.00	-	2.00		[illegible]
SW-4 ก๊อกอ่างล้างหน้า	4.00	1.00	2.00		[illegible]
SW-5 ฝักบัวฉีดชำระ	4.00	1.00	2.00		[illegible]
SW-6 ที่ใส่กระดาษชำระ	4.00	1.00	2.00		[illegible]
SW-7 กระจกเงา	4.00	1.00	2.00		[illegible]
ตะแกรงดักกลิ่น เส้นผ่านศูนย์กลาง 2"	4.00	1.00	2.00		[illegible]
					[illegible]

งานโครงป้ายไวนิล		
รายการ	จำนวน/ตร.ม.	[illegible]
งานโครงป้ายไวนิล(เดิม) ทาสีกันสนิมและสีน้ำมัน		0.00
งานโครงป้ายไวนิล(ใหม่) ทาสีกันสนิมและสีน้ำมัน	199.50	199.50
งานป้ายไวนิลหลัก		0.00

รายการ	ชั้น 1	ชั้น ลอย	ชั้น 2	รวม
GHB				0.00
EP				0.00
FS				0.00
RSA				0.00
PSB				0.00
PSF				0.00
DSA				0.00
DSB	1.00	1.00		2.00
BSB				0.00
SR	6.00		8.00	14.00
SD				0.00
PN 1			1.00	1.00
PN 2	1.00			1.00
CSR				0.00
CS				0.00
RN	2.00	7.00	5.00	14.00
RNA				0.00
TNC	6.00		8.00	14.00
TW	2.00		1.00	3.00
TM	2.00		1.00	3.00
TSA		1.00		1.00
EIA				0.00
EIB	1.00			1.00
EID				0.00
OPC	1.00			1.00
SS	15.80			15.80
สติกเกอร์ See t				0.00
สติกเกอร์ฝ้า 3 M ผจก. ห้องประชุม FM		14.50		14.50
รวม	37.80	9.00	24.00	

งานป้ายชื่อ

รายการ	ขนาด	
FACIA SIGN	19.62	ตร.ม.
PYLON SIGN TYPE B	-	
BLADE SIGN TYPE A	-	
ป้ายแบรนเนอร์	199.50	ตร.ม.
เสาเหล็ก ROOF TOP SIGN	-	

ATM

รายการ	ชุด
GHB SMART SERVICE ไซ์ความยาว 3 ช่อง	1.00
งาน Built-in ผนัง ATM รวมป้ายกระจก	1.00

[redacted]	[redacted]	[redacted]	[redacted]	[redacted]	[redacted]	[redacted]
F-EX				[redacted]		[redacted]
FB-1A				[redacted]		[redacted]
FB-1B				[redacted]		[redacted]
FB-1C	5.00		2.00	[redacted]		[redacted]
FB-1D				[redacted]		[redacted]
FB-2				[redacted]		[redacted]
FB-3				[redacted]		[redacted]
FB-4	5.00		2.00	[redacted]		[redacted]
FB-5	2.00		2.00	[redacted]		[redacted]
FB-6				[redacted]		[redacted]
FB-7	9.00		4.00	[redacted]		[redacted]
FB-8		1.00		[redacted]		[redacted]
FB-9		4.00		[redacted]		[redacted]
F-1A	4.00			[redacted]		[redacted]
F-1B				[redacted]		[redacted]
F-2A				[redacted]		[redacted]
F-2B	2.00			[redacted]		[redacted]
F-3A				[redacted]		[redacted]
F-3B			8.00	[redacted]		[redacted]
F-4	1.00		4.00	[redacted]		[redacted]
F-4A				[redacted]		[redacted]
F-5A				[redacted]		[redacted]
F-5B				[redacted]		[redacted]
F-6	4.00		12.00	[redacted]		[redacted]
F-7(L,R)		1.00		[redacted]		[redacted]
F-7A				[redacted]		[redacted]
F-7B				[redacted]		[redacted]
F-08				[redacted]		[redacted]
F-09	3.00		4.00	[redacted]		[redacted]
F-9A				[redacted]		[redacted]
F-9B				[redacted]		[redacted]
F-10				[redacted]		[redacted]
F-10A				[redacted]		[redacted]
F-11A	4.00		5.00	[redacted]		[redacted]
F-11B	1.00		1.00	[redacted]		[redacted]
F-14	1.00			[redacted]		[redacted]
F-16		1.00		[redacted]		[redacted]
CH-1		1.00		[redacted]		[redacted]
CH-2	9.00	9.00	10.00	[redacted]		[redacted]
CH-3				[redacted]		[redacted]
CH-4				[redacted]		[redacted]
CH-5	20.00	6.00	24.00	[redacted]		[redacted]
CH-5/2				[redacted]		[redacted]
CH-6				[redacted]		[redacted]
CH-7				[redacted]		[redacted]
CH-8				[redacted]		[redacted]
CH-9	4.00		4.00	[redacted]		[redacted]
CH-10	7.00		9.00	[redacted]		[redacted]
				[redacted]		[redacted]
[redacted]	81.00	23.00	91.00	0.00	0.00	[redacted]

ขอบเขตของงานหรือรายละเอียดคุณลักษณะเฉพาะของพัสดุ

งานปรับปรุงอาคารสำนักงานธนาคารอาคารสงเคราะห์ สาขาบางเขน ประจำปี 2567

1. ความเป็นมา

ด้วยธนาคารอาคารสงเคราะห์ มีนโยบายในการปรับปรุงและตกแต่งภายใน อาคารสำนักงานสาขาบางเขน เนื่องจากอาคารสำนักงาน สาขาบางเขน ได้รับการปรับปรุงครั้งล่าสุดเมื่อปี 2551 ซึ่งปัจจุบันธนาคารมีการปรับเปลี่ยนภาพลักษณ์ไปแล้ว ดังนั้น เพื่อให้ภาพลักษณ์ของอาคารสำนักงานสาขาเป็นรูปแบบปัจจุบัน โดยมีการจัด Function,Zoning ในการทำงานให้มีความเหมาะสมกับผู้ปฏิบัติงาน และเป็นการปรับสภาพแวดล้อมให้มีความเหมาะสมกับผู้มารับบริการ อีกทั้งยังเป็นภาพลักษณ์ที่ดีของธนาคาร

2. วัตถุประสงค์

เพื่อปรับปรุงและตกแต่งภายในธนาคารอาคารสงเคราะห์ สาขาบางเขน รูปแบบ Smart

3. คุณสมบัติของผู้ยื่นข้อเสนอ มีดังต่อไปนี้

3.1 มีความสามารถตามกฎหมาย

3.2 ไม่เป็นบุคคลล้มละลาย

3.3 ไม่อยู่ระหว่างเลิกกิจการ

3.4 ไม่เป็นบุคคลซึ่งอยู่ระหว่างถูกระงับการยื่นข้อเสนอหรือทำสัญญากับหน่วยงานของรัฐไว้ชั่วคราว เนื่องจากเป็นผู้ที่ไม่ผ่านเกณฑ์การประเมินผลการปฏิบัติงานของผู้ประกอบการตามระเบียบที่รัฐมนตรีว่าการกระทรวงการคลังกำหนดตามที่ประกาศเผยแพร่ในระบบเครือข่ายสารสนเทศของกรมบัญชีกลาง

3.5 ไม่เป็นบุคคลซึ่งถูกระบุชื่อไว้ในบัญชีรายชื่อผู้ทิ้งงานและได้แจ้งเวียนชื่อให้เป็นผู้ทิ้งงานของหน่วยงานของรัฐในระบบเครือข่ายสารสนเทศของกรมบัญชีกลาง ซึ่งรวมถึงนิติบุคคลที่ผู้ทิ้งงานเป็นหุ้นส่วนผู้จัดการ กรรมการผู้จัดการ ผู้บริหาร ผู้มีอำนาจในการดำเนินงานในกิจการของนิติบุคคลนั้นด้วย

3.6 มีคุณสมบัติและไม่มีลักษณะต้องห้ามตามที่คณะกรรมการนโยบายการจัดซื้อจัดจ้างและการบริหารพัสดุภาครัฐกำหนดในราชกิจจานุเบกษา

3.7 เป็นนิติบุคคลผู้มีอาชีพตามที่จัดจ้าง ดังกล่าว

3.8 ไม่เป็นผู้มีผลประโยชน์ร่วมกันกับผู้ยื่นข้อเสนอรายอื่นที่เข้ายื่นข้อเสนอให้แก่ธนาคาร ณ วันประกาศการจ้างราคา หรือไม่เป็นผู้กระทำการอันเป็นการขัดขวางการแข่งขันอย่างเป็นธรรม ในการจ้างราคาครั้งนี้

3.9 ไม่เป็นผู้ได้รับเอกสิทธิ์หรือความคุ้มกัน ซึ่งอาจปฏิเสธไม่ยอมขึ้นศาลไทย เว้นแต่รัฐบาลของผู้ยื่นข้อเสนอได้มีคำสั่งให้สละเอกสิทธิ์และความคุ้มกันเช่นว่านั้น

/ 3.10 ผู้ยื่น...

3.10 ผู้ยื่นข้อเสนอต้องมีผลงานปรับปรุงตกแต่งภายในและงานระบบประกอบอาคาร กับธนาคารพาณิชย์ หรือธนาคารของรัฐ หรือสถาบันการเงิน หรือส่วนราชการ หรือรัฐวิสาหกิจ หรือเอกชนที่น่าเชื่อถือ โดยนับถึงวันที่ยื่นซองมีระยะเวลาไม่เกิน 3 ปี อย่างน้อย 1 สัญญา โดยแต่ละสัญญาต้องมีวงเงินไม่น้อยกว่า 3,000,000 บาท (สามล้านบาทถ้วน) ต้องเป็นผลงานสัญญาเดียว (ราคาตามสัญญาไม่รวมค่า k) และเป็นผลงานที่เป็นคู่สัญญาโดยตรงกับหน่วยงานดังกล่าวข้างต้น ไม่ใช่ผลงานอันเกิดจากรับจ้างช่วง โดยต้องเป็นผลงานที่ผู้ยื่นข้อเสนอได้ทำงานแล้วเสร็จตามสัญญาที่ได้มีการส่งมอบงานและตรวจรับเรียบร้อยแล้ว ภายใต้การจ้างสัญญาเดียว มิใช่การจ้างหลาย ๆ ครั้งมารวมกัน โดยต้องแนบเอกสารหลักฐานประกอบเป็นหนังสือรับรองผลงานที่ผู้ว่าจ้างออกให้ หรืออื่นๆที่แสดงว่าผู้ยื่นข้อเสนอทำงานแล้วเสร็จครบถ้วนตามสัญญาและรับรองโดยผู้ว่าจ้าง และต้องแจ้งชื่อองค์กรหรือหน่วยงานที่เคยมีผลงานดังกล่าว พร้อมสถานที่และหมายเลขโทรศัพท์ผู้ติดต่อให้ธนาคารฯทราบ เพื่อให้สามารถตรวจสอบได้

4. หลักฐานการเสนอราคา

ผู้เสนอราคาจะต้องเสนอเอกสารหลักฐานยื่นมาพร้อมกับซองใบเสนอราคา โดยแยกไว้นอกซองใบเสนอราคาเป็น 2 ส่วน คือ

4.1 ส่วนที่ 1 อย่างน้อยต้องมีเอกสารดังต่อไปนี้

(1) ในกรณีผู้เสนอราคาเป็นนิติบุคคล

(ก) ห้างหุ้นส่วนสามัญหรือห้างหุ้นส่วนจำกัด ให้ยื่นสำเนาหนังสือรับรองการจดทะเบียนนิติบุคคล บัญชีรายชื่อหุ้นส่วนผู้จัดการ ผู้มีอำนาจควบคุม พร้อมรับรองสำเนาถูกต้อง

(ข) บริษัทจำกัดหรือบริษัทมหาชนจำกัด ให้ยื่นสำเนาหนังสือรับรองการจดทะเบียนนิติบุคคล หนังสือบริคณห์สนธิบัญชีรายชื่อกรรมการผู้จัดการ ผู้มีอำนาจควบคุม และบัญชีผู้ถือหุ้นรายใหญ่ พร้อมรับรองสำเนาถูกต้อง

(2) ในกรณีผู้เสนอราคาเป็นบุคคลธรรมดาหรือคณะบุคคลที่มิใช่นิติบุคคล ให้ยื่นสำเนาบัตรประจำตัวประชาชนของผู้นั้น สำเนาข้อตกลงที่แสดงถึงการเข้าเป็นหุ้นส่วน (ถ้ามี) สำเนาบัตรประจำตัวประชาชนของผู้เป็นหุ้นส่วน พร้อมทั้งรับรองสำเนาถูกต้อง

(3) ในกรณีผู้เสนอราคาเป็นผู้เสนอราคาร่วมกันในฐานะเป็นผู้ร่วมค้า ให้ยื่นสำเนาสัญญา ของการเข้าร่วมค้า สำเนาบัตรประจำตัวประชาชนของผู้ร่วมค้า และในกรณีที่ผู้เข้าร่วมค้าฝ่ายใดเป็นบุคคลธรรมดา ที่มิใช่สัญชาติไทย ก็ให้ยื่นสำเนาหนังสือเดินทาง หรือผู้ร่วมค้าฝ่ายใดเป็นนิติบุคคลให้ยื่นเอกสารตามที่ระบุไว้ใน (1)

(4) บัญชีเอกสารส่วนที่ 1 ทั้งหมดที่ได้ยื่นพร้อมกับซองใบเสนอราคา

4.2 ส่วนที่ 2 อย่างน้อยต้องมีเอกสารดังต่อไปนี้

(1) ใบเสนอราคา ตามแบบที่กำหนดไว้ในเอกสารนี้ โดยไม่ต้องแนบเอกสารรายการบัญชีแสดงปริมาณงานและราคา (BOQ) (เอกสารแนบท้าย 15.1)

(2) หนังสือมอบอำนาจซึ่งปิดอากรแสตมป์ตามกฎหมายในกรณีที่ผู้เสนอราคามอบอำนาจให้บุคคลอื่นลงนามในใบเสนอราคาแทน

(3) บัญชีเอกสารส่วนที่ 2 ทั้งหมดที่ได้ยื่นพร้อมกับซองใบเสนอราคา

/4.3 ให้ผู้รับจ้าง...

4.3 ให้ผู้รับจ้างที่ได้รับคัดเลือกในการจัดจ้างครั้งนี้ ต้องจัดทำบัญชีแสดงปริมาณงานและราคา (BOQ) ที่เป็นราคาต่อรองสุดท้ายจนเป็นที่สิ้นสุดแล้ว พร้อมเอกสารยืนยันราคาหรือปรับลดราคา

5. รายละเอียดของงาน

งานปรับปรุงอาคารสำนักงานธนาคารอาคารสงเคราะห์ สาขาบางเขน ประจำปี 2567 มีรูปแบบรายการและคุณลักษณะของงาน ดังต่อไปนี้

5.1 งานสถาปัตยกรรมและตกแต่งภายใน

-งานพื้น -งานฝ้าเพดาน

-งานผนัง -งานประตู

-งานเฟอร์นิเจอร์ติดตั้ง -งานม่าน

-งานรื้อถอน

5.2 งานระบบไฟฟ้าและสื่อสาร

- งานเมนไฟฟ้าปกติ - งานสวิตซ์และเต้ารับ
- งานโคมไฟฟ้า - งานระบบโทรศัพท์และระบบคอมพิวเตอร์
- งานระบบป้องกันเหตุเพลิงไหม้และระบบรักษาความปลอดภัย

5.3 งานระบบปรับอากาศและระบายอากาศ

-งานพัดลมระบายอากาศ

-งานเครื่องปรับอากาศ (แบบแยกส่วน)

5.4 งานเฟอร์นิเจอร์ลอยตัว (รายละเอียดตามแบบรูป ที่ธนาคารกำหนด)

5.5 งานป้ายภายใน (รายละเอียดตามแบบรูป ที่ธนาคารกำหนด)

คุณลักษณะของงานรายละเอียดตามรูปแบบที่ธนาคารกำหนด (เอกสารแนบท้าย 15.2)

<u>ทั้งนี้ ต้องใช้พัสดุประเภทวัสดุหรือครุภัณฑ์เป็นพัสดุที่ผลิตในประเทศ ไม่น้อยกว่าร้อยละ 60 ของมูลค่าพัสดุ ตามที่กำหนดในกฎกระทรวงกำหนดพัสดุและวิธีการจัดซื้อจัดจ้างพัสดุที่รัฐต้องการส่งเสริมหรือสนับสนุน (ฉบับที่ 2) พ.ศ. 2563</u>

อนึ่ง ผู้เสนอราคาจะต้องรับผิดชอบในการถอดแบบรายการ และคำนวณราคาด้วยตนเอง จะนำปริมาณงานและราคากลางของธนาคาร มาปฏิเสธความรับผิดชอบหรือเรียกร้องค่าจ้างในภายหลังไม่ได้

6. ระยะเวลาดำเนินการ

กำหนดเวลาดำเนินการปรับปรุงแล้วเสร็จพร้อมส่งมอบไม่เกิน 75 วัน นับจากวันที่กำหนดในสัญญาจ้าง

7. การทำสัญญา

ผู้ได้รับการคัดเลือกจะต้องติดต่อธนาคารเพื่อทำสัญญาจ้างกับธนาคารภายใน 7 วัน นับถัดจากวันที่ได้รับแจ้งหากไม่ดำเนินการภายในระยะเวลาดังกล่าว ธนาคารฯ สงวนสิทธิ์ที่จะยกเลิกการจัดจ้าง และจะต้องวางหลักประกันสัญญาเป็นจำนวนเงินเท่ากับร้อยละ 5 ของราคาค่าจ้าง และให้ธนาคารยึดถือไว้ในขณะทำสัญญา โดยใช้หลักประกันอย่างหนึ่งอย่างใด ดังต่อไปนี้

/ 7.1 เงินสด

7.1 เงินสด

7.2 เช็คหรือดราฟท์ที่ธนาคารเซ็นสั่งจ่าย ซึ่งเป็นเช็คหรือดราฟท์ลงวันที่ที่ใช้เช็คหรือดราฟท์นั้นชำระต่อเจ้าหน้าที่ หรือก่อนหน้านั้นไม่เกิน 3 วัน ทำการ

7.3 หนังสือค้ำประกันของธนาคารภายในประเทศตามตัวอย่างที่คณะกรรมการนโยบายกำหนด โดยอาจเป็นหนังสือค้ำประกันอิเล็กทรอนิกส์ตามวิธีการที่กรมบัญชีกลางกำหนดก็ได้

7.4 หนังสือค้ำประกันของบรรษัทเงินทุนหรือบริษัทเงินทุนหลักทรัพย์ที่ได้รับอนุญาตให้ประกอบกิจการเงินทุนเพื่อการพาณิชย์และประกอบธุรกิจค้ำประกันตามประกาศของธนาคารแห่งประเทศไทย ตามรายชื่อบริษัทเงินทุนที่ธนาคารแห่งประเทศไทยแจ้งเวียนให้ทราบ โดยอนุโลมให้ใช้ตามตัวอย่างหนังสือค้ำประกันของธนาคาร ที่คณะกรรมการนโยบายกำหนด

7.5 พันธบัตรรัฐบาลไทย

หลักประกันนี้จะคืนให้โดยไม่มีดอกเบี้ย ภายใน 15 วัน นับถัดจากวันที่คู่สัญญาพ้นจากข้อผูกพันตามสัญญาจ้างแล้ว

ทั้งนี้หากผู้ได้รับการคัดเลือก ไม่ดำเนินการภายในระยะเวลาดังกล่าวข้างต้น ธนาคารขอสงวนสิทธิ์ที่จะยกเลิกการจ้างและพิจารณาแจ้งเป็นผู้ทิ้งงาน

8. เงื่อนไขการชำระเงิน

ธนาคารจะจ่ายค่าจ้าง ซึ่งได้รวมภาษีมูลค่าเพิ่ม ตลอดจนภาษีอากรอื่นๆและค่าใช้จ่ายทั้งปวงด้วยแล้ว โดยถือราคาเหมารวมเป็นเกณฑ์ และกำหนดการจ่ายเงินเป็นจำนวน 4 งวด เมื่อผู้รับจ้างได้ปฏิบัติงานครบถ้วนถูกต้องตามรายละเอียดของงานในงวดนั้นๆ รายละเอียดมีดังนี้

งวดที่ 1 เป็นจำนวนเงินในอัตราร้อยละ 20 ของมูลค่างานตามสัญญา เมื่อผู้รับจ้างได้ปฏิบัติงานปรับปรุงแล้วเสร็จสะสมรวมในอัตราร้อยละ 30 ของมูลค่างานตามสัญญา

งวดที่ 2 เป็นจำนวนเงินในอัตราร้อยละ 30 ของมูลค่างานตามสัญญา เมื่อผู้รับจ้างได้ปฏิบัติงานปรับปรุงแล้วเสร็จสะสมรวมในอัตราร้อยละ 55 ของมูลค่างานตามสัญญา

งวดที่ 3 เป็นจำนวนเงินในอัตราร้อยละ 35 ของมูลค่างานตามสัญญา เมื่อผู้รับจ้างได้ปฏิบัติงานปรับปรุงแล้วเสร็จสะสมรวมในอัตราร้อยละ 95 ของมูลค่างานตามสัญญา

งวดสุดท้าย เป็นจำนวนเงินในอัตราร้อยละ 15 ของมูลค่างานตามสัญญา เมื่อผู้รับจ้างได้ปฏิบัติงานทั้งหมดให้แล้วเสร็จเรียบร้อยตามสัญญา รวมทั้งทำความสะอาดสถานที่ก่อสร้างให้สะอาดเรียบร้อยพร้อมส่งมอบพื้นที่ให้ธนาคารฯ โดยดำเนินการให้แล้วเสร็จภายใน 75 วัน นับจากวันที่เริ่มงานในสัญญาจ้าง

/9.วงเงิน...

9. วงเงินในการจัดหา

วงเงินงบประมาณ 7,975,000 บาท (เจ็ดล้านเก้าแสนเจ็ดหมื่นห้าพันบาทถ้วน) เฉพาะที่ใช้ในการจัดซื้อจัดจ้างครั้งนี้

10. หลักเกณฑ์การพิจารณาคัดเลือกข้อเสนอ

ธนาคารจะพิจารณาตัดสินโดยใช้เกณฑ์ราคาและพิจารณาจากราคารวม

11. อัตราค่าปรับ

กรณีที่ผู้รับจ้างปฏิบัติผิดสัญญาจ้าง จะกำหนดปรับเป็นรายวันเป็นจำนวนเงินตายตัว ในอัตราร้อยละ 0.10 ของค่าจ้าง ทั้งนี้จะต้องไม่ต่ำกว่าวันละ 100 บาท

12. การรับประกันความชำรุดบกพร่อง

ผู้รับจ้างจะต้องรับประกันความชำรุดบกพร่องของงานจ้างที่เกิดขึ้นภายในระยะเวลาไม่น้อยกว่า 2 ปี นับถัดจากวันที่ได้รับมอบงานดังกล่าว ซึ่งความชำรุดบกพร่องหรือเสียหายนั้นเกิดจากความบกพร่องของผู้รับจ้าง อันเกิดจากการใช้วัสดุที่ไม่ถูกต้องหรือทำไว้ไม่เรียบร้อย หรือทำไม่ถูกต้องตามมาตรฐานแห่งหลักวิชาชีพ ผู้รับจ้างจะต้องรีบทำการแก้ไขให้เป็นที่เรียบร้อยโดยไม่ชักช้า โดยผู้ว่าจ้างไม่ต้องออกเงินใดๆ ในการนี้ทั้งสิ้น หากผู้รับจ้างไม่กระทำการดังกล่าวภายในกำหนด 7 วัน นับถัดจากวันที่ได้รับแจ้งเป็นหนังสือจากผู้ว่าจ้างหรือไม่ทำการแก้ไขให้ถูกต้องเรียบร้อยภายในเวลาที่ผู้ว่าจ้างกำหนด ให้ผู้ว่าจ้างมีสิทธิที่จะทำการนั้นเองหรือจ้างผู้อื่นให้ทำงานนั้น โดยผู้รับจ้างต้องเป็นผู้ออกค่าใช้จ่ายเองทั้งสิ้น

13. ข้อกำหนด/ปฏิบัติการเข้าทำงานในพื้นที่ของธนาคารฯ สำนักงานใหญ่ และสาขา ดังนี้

13.1 ให้ผู้รับจ้างสำรวจพร้อมจัดทำแบบ พร้อมรายละเอียดการปรับปรุงฯรวมถึงแผนงานและกำหนดการเข้าทำงานให้ธนาคารพิจารณาก่อนดำเนินการ

13.2 ผู้รับจ้างต้องส่งหนังสือขอเข้าปฏิบัติงานมายังธนาคารก่อนเข้าดำเนินการไม่น้อยกว่า 3 วันทำการ

13.3 วันจันทร์ - ศุกร์ สามารถเข้าดำเนินการได้ ตั้งแต่เวลา 8.30 น. - 20.00 น. โดยมีรายละเอียดดังนี้

- 8.30 น. – 17.00 น. สามารถทำงานที่ไม่มีเสียง, ไม่มีกลิ่น, ไม่มีฝุ่นและไม่มีผลกระทบต่อระบบไฟฟ้าหลักและระบบสื่อสารของธนาคาร รวมถึงผลกระทบต่อการให้บริการต่างๆ ภายในธนาคาร

- 17.00 น. – 20.00 น. สามารถทำงานที่มีเสียง, มีกลิ่น, มีฝุ่นได้ แต่ต้องไม่มีผลกระทบต่อระบบไฟฟ้าหลัก, ระบบสื่อสารของธนาคาร และการปฏิบัติงานของธนาคาร

13.4 วันเสาร์ - อาทิตย์ สามารถเข้าดำเนินการได้ตั้งแต่ 9.00 น. - 17.00 น. สามารถทำงานมีเสียง, มีกลิ่น, มีฝุ่นได้ แต่ต้องไม่มีผลกระทบต่อระบบไฟฟ้าหลัก, ระบบสื่อสารของธนาคาร และการปฏิบัติงานของธนาคาร

13.5 หากมีความจำเป็นต้องปฏิบัติงานที่เป็นอย่างอื่นนอกเหนือจากข้อ 13.3,13.4 ต้องขออนุญาตธนาคารก่อนดำเนินการ

/13.6 ผู้รับจ้าง...

13.6 ผู้รับจ้างต้องปฏิบัติตามข้อกำหนดการเข้าทำงานในพื้นที่ของธนาคารอย่างเคร่งครัด ตามเอกสารแนบท้าย 15.3 รวมถึงคู่มือความปลอดภัย อาชีวอนามัยและสภาพแวดล้อมในการทำงานของธนาคาร หากไม่ปฏิบัติตามข้อกำหนดทางธนาคารสามารถสั่งให้หยุดงานได้ โดยผู้รับจ้างจะขอเป็นเหตุในการขยายเวลามิได้

13.7 ให้ผู้รับจ้างที่เข้ามารับงาน ทำประกันภัยความรับผิดชอบตามสัญญา (CONTRACT WORKS INSURANCE) โดยกำหนดให้ธนาคารอาคารสงเคราะห์ เป็นผู้ได้รับผลประโยชน์ รายละเอียดความคุ้มครองและทุนประกันภัยตามเอกสารแนบท้าย 15.4

14. เอกสารที่ผู้รับจ้างต้องส่งมอบ

14.1 ผู้รับจ้างต้องส่งมอบแบบปรับปรุงเสมือนจริง (AS-BUILT DRAWINGS) จำนวน 2 เล่ม เข้าเล่มแบบปกหนังสือหรือรูปแบบที่ธนาคารกำหนด พร้อมไฟล์ข้อมูลอิเล็กทรอนิกส์ บันทึกลง FLASH DEIVE จำนวน 2 ชุด โดยไม่มีค่าใช้จ่าย

14.2 ผู้รับจ้างต้องส่งมอบหนังสือรับประกันและคู่มือการใช้อุปกรณ์จำนวน 2 ชุด (ถ้ามี)

15. เอกสารแนบท้าย

15.1 แบบใบเสนอราคา

15.2 แบบและรายการประกอบแบบ

15.3 ข้อตกลงเงื่อนไขข้อปฏิบัติในการเข้าดำเนินการปรับปรุงพื้นที่ภายในธนาคารอาคารสงเคราะห์

15.4 เอกสารการทำประกันภัย

15.5 เอกสารนโยบายคุ้มครองข้อมูลส่วนบุคคล

16. หน่วยงานที่รับผิดชอบ

ส่วนวิศวกรรมและออกแบบ ฝ่ายบริหารสำนักงานและกิจการสาขา ชั้น 4 อาคาร 2 ธนาคารอาคารสงเคราะห์ สำนักงานใหญ่ โทร.02-202-2497 โทรสาร 02-643-1254

ลงชื่อ .....ประธานกรรมการจัดทำร่างขอบเขตของงาน 18 ก.ค. 67

(นายธีระชัย เสนาภักดี)

หัวหน้าส่วนประจำฝ่าย

ฝ่ายบริหารสำนักงานและกิจการสาขา

ลงชื่อ .....กรรมการ 18 ก.ค. 67

(นายศุภเดช คงตั้งสมบุญ)

หัวหน้าส่วนวิศวกรรมและออกแบบ

ฝ่ายบริหารสำนักงานและกิจการสาขา

ลงชื่อ .....กรรมการ

(นายทวีศักดิ์ ศรีวิภาสถิตย์) 16 ก.ค. 67

สถาปนิกอาวุโส

ฝ่ายบริหารสำนักงานและกิจการสาขา

ลงชื่อ .....กรรมการ

(นายกานต์ บำรุงศิริ) 16 ก.ค. 67

วิศวกรอาวุโส

ฝ่ายบริหารสำนักงานและกิจการสาขา

ลงชื่อ .....16 ก.ค. 67 กรรมการ

(นายโชคอำนวย บรรพบุตร)

วิศวกร

ฝ่ายบริหารสำนักงานและกิจการสาขา

ธนาคารอาคารสงเคราะห์ให้ความสำคัญกับการปฏิบัติตามกฎหมายว่าด้วยการคุ้มครองข้อมูลส่วนบุคคล ธนาคารจึงได้กำหนดนโยบายคุ้มครองข้อมูลส่วนบุคคล โดยสามารถศึกษารายละเอียดที่ QR Code นี้

GHB

GOVERNMENT HOUSING BANK
OFFICE ADMINISTRATION DEPARTMENT
BUILDING AND MAINTENANCE DIVISION

- INTERIOR DESIGN
- SIGNAGE SYSTEM
- ELECTRICAL SYSTEM
- AIR CONDITIONING & VENTILATION SYSTEM
- SANITARY AND PLUMBING SYSTEM

สาขาบางเขน

Specification

Symbol	Description	Scale
1.0	LEGENT	
1.1	LIST OF DRAWING 1	NTS.
1.2	LIST OF DRAWING 2	NTS.
1.3	LIST OF DRAWING 3	NTS.
1.4	LIST OF DRAWING 4	NTS.
1.5	GENERAL NOTE 1	NTS.
1.6	GENERAL NOTE 2	NTS.
1.7	GENERAL NOTE 3	NTS.
1.8	GENERAL NOTE 4	NTS.
2.0	PLAN	
ID-2.1	1st. EXISTING PLAN	1:100
ID-2.2	MEZZANINE FLOOR EXISTING PLAN	1:100
ID-2.3	2nd. FLOOR EXISTING PLAN	1:100
ID-2.4	3rd. FLOOR EXISTING PLAN	1:100
ID-2.5	4th. FLOOR EXISTING PLAN	1:100
ID-2.6	ROOFTOP FLOOR EXISTING PLAN	1:100
ID-2.7	1st. RENOVATED PLAN	1:100
ID-2.8	MEZZANINE FLOOR RENOVATED PLAN	1:100
ID-2.9	2nd. RENOVATED PLAN	1:100
ID-2.10	3rd. RENOVATED PLAN	1:100
ID-2.11	4th. RENOVATED PLAN	1:100
ID-2.12	ROOFTOP FLOOR RENOVATED PLAN	1:100
ID-2.13	1st. FLOOR PATTERN PLAN	1:100
ID-2.14	MEZZANINE FLOOR PATTERN PLAN	1:100
ID-2.15	2nd. FLOOR PATTERN PLAN	1:100
ID-2.16	1st. FLOOR WALL FINISHING PLAN	1:100
ID-2.17	MEZZANINE FLOOR WALL FINISHING PLAN	1:100
ID-2.18	2nd. FLOOR WALL FINISHING PLAN	1:100
ID-2.19	1st. FLOOR REFLECTED CEILING PLAN	1:100
ID-2.20	MEZZANINE FLOOR REFLECTED CEILING PLAN	1:100
ID-2.21	2nd. FLOOR WALL REFLECTED CEILING PLAN	1:100
ID-2.22	1st. FLOOR FURNITURE KEY PLAN	1:100
ID-2.23	MEZZANINE FLOOR FURNITURE KEY PLAN	1:100
ID-2.24	2nd. FLOOR WALL FURNITURE KEY PLAN	1:100

Specification

Symbol	Description	Scale
3.0	DETAIL FURNITURE	
ID-3.1	B-3 TELLER BACKDROP	1:25
ID-3.2	B-4/B-4A BACKBROP	1:50
ID-3.3	B-5 (MGR BACKDROP)	1:25
ID-3.4	B-6 WHITE BOARD	1:25
ID-3.5	B7 PANTRY	1:25
ID-3.5	SECTION B7	1:25
ID-3.6	B-8 BACK OFFICE (ผนังไม้ก๊อกบอร์ด)	1:25
ID-3.7	B-8 BACK OFFICE (ผนังไม้ก๊อกบอร์ด) (2)	1:25
ID-3.8	รูปแบบเฟอร์นิเจอร์ 1	NTS.
ID-3.9	รูปแบบเฟอร์นิเจอร์ 2	NTS.
ID-3.10	รูปแบบเฟอร์นิเจอร์ 3	NTS.
ID-3.11	รูปแบบเฟอร์นิเจอร์ 4	NTS.
ID-3.12	แบบขยายงานป้าย 1	1:20
ID-3.13	แบบขยายงานป้าย 2	1:20
	แบบขยายงานติดฟิล์ม	1:20
4.0	DETAIL DOOR	
ID-4.1	แบบขยายประตู D1 - D1A	1:50
ID-4.2	แบบขยายประตู D2 - D4	1:50
ID-4.3	แบบขยายประตู D5 - D6	1:50
ID-4.4	แบบขยายประตู D8 - D9	1:50
ID-4.5	แบบขยายประตู D11	1:50

Specification

Symbol	Description	Scale
5.0	DETAIL STRUCTURE SIGN	
ID-5.1	รูปด้าน (ก่อนปรับปรุง)	
ID-5.2	โครงสร้างป้ายด้านหน้า	

ธอส
G H BANK
ธนาคารอาคารสงเคราะห์

ธนาคารอาคารสงเคราะห์ สำนักงานใหญ่
ฝ่ายบริหารสำนักงานและกิจการสาขา
ส่วนวิศวกรรมและออกแบบ อาคาร 2 ชั้น 4
เลขที่ 63 ถนนพระราม 9 ห้วยขวาง
กรุงเทพ 10310
โทรศัพท์ : (662) 202-1530
www.ghb.co.th

ชื่อโครงการ

ปรับปรุงอาคารสำนักงาน
ธนาคารอาคารสงเคราะห์ สาขาบางเขน
ประจำปี 2567

แบบแสดง

LIST OF DRAWING 1

มาตราส่วน

ผู้ออกแบบและเขียนแบบ

งานสถาปัตยกรรม

นายทวีศักดิ์ ศรีวิภาสถิตย์

งานระบบประกอบอาคาร

นายกานต์ บำรุงศิริ

แก้ไขแบบ

ครั้งที่	แบบแสดง/รายละเอียด	วันที่

แผ่นที่	จำนวนแบบ/แผ่น
ID-1.1	1

ให้ใช้ค่าตัวเลขที่กำหนดไว้เท่านั้น ห้ามวัดจากแบบ

สัญลักษณ์ที่ใช้แสดงในแบบ

ABBREVIATIONS

@	AT	จำนวน หน่วย
℄	CENTER LINE	เส้นแบ่งครึ่งรูป
ø	DIAMETER OR ROUND	เส้นผ่าศูนย์กลาง
m²	METER SQUARE	ตารางเมตร
A/C	AIR CONDITION	เครื่องปรับอากาศ
ALUM.	ALUMINIUM	อลูมิเนียม
ARCH.	ARCHITECTURE	สถาปัตยกรรม
BD.	BOARD	แผ่น
CEM.	CEMENT	ซีเมนต์
CER.	CERAMIC	กระเบื้องเซรามิค
CH.	CEILING HIGH	ระดับฝ้าเพดาน
CL.	CEILING	เพดาน
CONC.	CONCRETE	คอนกรีต
COL.	COLUMN	เสา
DEPT.	DEPARTMENT	แผนก
DET.	DETAIL	รายละเอียด
DIA.	DIAMETER	เส้นผ่าศูนย์กลาง
DIM.	DIMENSION	มิติ
DN.	DOWN	ลง
DWG.	DRAWING	การเขียนแสดงแบบที่
ELEC.	ELECTRICAL	การติดตั้งระบบไฟฟ้า
ELEV.	ELEVATION	รูปด้าน
EQ.	EQUAL	เท่ากัน
EXST.	EXISTING	ที่มีอยู่เดิม
EXT.	EXTERIOR	ภายนอก
F.D.	FLOOR DRAIN	รูระบายน้ำที่พื้น
FIN.	FINISH	ผิวสำเร็จรูป
FL.	FLOOR	พื้น
GYP.	GYPSUM	ยิปซั่ม
HDWD.	HARDWOOD	ไม้เนื้อแข็ง
JAN.	JANITOR	ห้องเก็บอุปกรณ์ทำความสะอาด
MAX.	MAXIMUM	อย่างมากที่สุดไม่เกินจำนวน
MIN.	MINIMUM	อย่างน้อยที่สุดไม่เกินจำนวน
N.I.C.	NOT IN CONTRACT	ไม่รวมในรายการ
N.T.S.	NOT TO SCALE	ไม่เข้ามาตราส่วน
PTL.	PLASTIC LAMINATE	แผ่นพลาสติกลามิเนต
PLYWD.	PLYWOOD	ไม้อัด
R.A.G.	RETURN AIR GRILL	ช่องลมกลับ
REF.	REFRIGERATOR	ตู้เย็น
RM.	ROOM	ห้อง
S.A.G.	SUPPLY AIR GRILL	ช่องจ่ายลมเย็น
SPEC.	SPECIFICATION	ตามข้อกำหนด
THK.	THICK	ความหนา
TYP.	TYPICAL	แบบที่
W/	WITH	ด้วย,กับ
WD.	WOOD	ไม้
WP.	WALL PAPER	กระดาษปิดผนัง

MATERIAL SYMBOLS

- หินอ่อน , หินแกรนิต MARBLE , GRANITE
- ri, CARPET
- ไม้ WOOD
- กระเบื้องเซรามิค CERAMIC TILE
- ปาร์เก้ PARQUE
- หินกาบ SLATE
- กระจก MIRROR
- ทรายล้าง , กรวดล้าง STONE FACING

ABBREVIATIONS

- ผนังอาคารเดิม EXISTING WALL
- ผนังอาคารเดิมที่ยกเลิก DEMOLITION WALL
- ผนัง ค.ส.ล. CONCRETE WALL
- ผนังใหม่ก่ออิฐฉาบปูน BRICK WALL
- INSULATION WALL ผนังโครงไม้เสริมฉนวนใยแก้วกันความร้อนและเสียง
- HARD WOOD WALL W/GYPSUM BR. ผนังโครงไม้กั้นยิปซั่มบอร์ด
- METAL STUD WALL W/GYPSUM BR. ผนังโครง METAL STUD กั้นยิปซั่มบอร์ด
- GLASS WALL ผนังกระจก

MATERIAL SECTION SYMBOLS

- โครงไม้เนื้อแข็ง HARD WOOD
- ไม้จริง SOLID WOOD
- ไม้อัด PLYWOOD
- กระจก GLASS/MIRROR
- ยิปซั่ม GYPSUM
- โลหะ METAL
- หิน GRAVEL
- ri, CARPET
- ฟองน้ำ FOAM

ELECTRICAL

- CONTROL PANEL
- PABX TELEPHONE PANEL
- S H SWITCH
- 2S H TWO WAYS SWITCH
- D H DIMMER SWITCH
- A/C S H AIR CONDITION SWITCH
- SINGLE RECEPTACLE OUT-LET
- DUPLEX RECEPTACLE OUT-LET
- FL SINGLE RECEPTACLE WITH GROUND
- FL DUPLEX RECEPTACLE WITH GROUND
- WP WATER PROOF OUT-LET
- RECEPTACLE OUT-LET FOR CIRCUIT LIGHTING ONLY
- TV TELEVISION ANTENNA
- TELEPHONE OUT-LET
- TD TELEPHONE DIRECT LINE
- PB PUBLIC TELEPHONE
- OXYGEN OUT-LET
- NURSE CALL
- SUCTION OUT-LET
- N NITRUS OUT-LET
- C COMPUTER OUT-LET
- J JUNCTION BOX
- B BELL SWITCH
- K KEY DROP
- T THERMOSTAT A/C ON/OFF SWITCH
- HW ELECTRICAL PANEL BOARD

สัญลักษณ์ที่ใช้แสดงในแบบ

- RECESSED DOWNLIGHT
- RECESSED DOWNLIGHT HALOGEN
- RECESSED WALL WASHER
- RECESSED HALOGEN WALL WASHER
- CHANDELIER
- CEILING MOUNTING LUMINAIRES
- WALL MOUNTING LUMINAIRES
- FLUORESCENT LIGHT 40 W.
- FLUORESCENT LIGHT 20 W.
- PICTURE LAMP
- TRACK LIGHT
- KLIK TUBE
- TABLE LAMP
- STANDING LAMP
- PH PHILINIA LIGHT
- EMERGENCY LIGHT
- SPOT LIGHT
- LUCIFER LIGHT STRIP
- UP LIGHT
- FLUORESCENT BOX
- FLUORESCENT BOX W/SAG,RAG
- EXHAUSTED FAN
- SMOKE DETECTOR
- SPRINKLER
- L LOUD SPEAKER
- HOOD
- S.A.G. SUPPLY AIR GRILL
- R.A.G. RETURN AIR GRILL
- BLIND

S-1 / A-00 รูปตัดและทิศทางการตัด

หมายเลขรูปด้าน

หมายเลขหน้ารูปที่ตัด

ประตู

หน้าต่าง

แสดงระยะถึงริม

แสดงระยะกึ่งกลาง

WC- / A- หมายเลขห้องน้ำ-ส้วมที่ขยาย

แสดงหน้าแบบขยาย

WC- / A- หมายเลขบันไดที่ขยาย

แสดงหน้าแบบขยาย

หมายเลขที่ขยาย

แสดงหน้าแบบขยาย

XX / XX XX XX แสดงชื่อห้อง

ระดับ

หมายเลขวัสดุฝ้าเพดาน

หมายเลขวัสดุพื้น

รูปด้าน

ผนัง

เพดาน

พื้น

ธอส GHBANK

ธนาคารอาคารสงเคราะห์

ธนาคารอาคารสงเคราะห์ สำนักงานใหญ่
ฝ่ายบริหารสำนักงานและกิจการสาขา
ส่วนวิศวกรรมและออกแบบ อาคาร 2 ชั้น 4
เลขที่ 63 ถนนพระราม 9 ห้วยขวาง
กรุงเทพ 10310
โทรศัพท์ : (662) 202-1530
www.ghb.co.th

ชื่อโครงการ

ปรับปรุงอาคารสำนักงาน
ธนาคารอาคารสงเคราะห์ สาขาบางเขน
ประจำปี 2567

แบบแสดง

LIST OF DRAWING 2

มาตราส่วน

ผู้ออกแบบและเขียนแบบ

งานสถาปัตยกรรม NTS.

นายทวีศักดิ์ ศรีวิภาสถิตย์

งานระบบประกอบอาคาร

นายกานต์ บำรุงศิริ

แก้ไขแบบ

ครั้งที่	แบบแสดง/รายละเอียด	วันที่

แผ่นที่	จำนวนแบบ/แผ่น
ID-1.2	2

ให้ใช้ค่าตัวเลขที่กำหนดไว้เท่านั้น ห้ามวัดจากแบบ

งานพื้น (FLOOR)

FL-EX	-พื้นเดิม ขัดล้างทำความสะอาด และซ่อมแซมเพิ่มเติม ส่วนที่ชำรุด หรือขาดหาย
FL-1	-พื้นกระเบื้องแกรนิตโต้ HPVB16000 รุ่น NANO SUPERWHITE ขนาด 0.60X0.60 ม. # THAISOUNG หรือเทียบเท่า -จมูกบันไดอลูมิเนียม 4 ร่อง APACE รุ่น A-40 หรือ INFINITE รุ่น SI-4L หรือเทียบเท่า
FL-2	-พื้นกระเบื้องแกรนิตโต้ B6020-F (ภายในห้องน้ำ) รุ่น CEMENT DIM GREY MATT ขนาด 0.60x0.60 ม. # THAISOUNG หรือเทียบเท่า
FL-3	-พื้นกระเบื้องแกรนิตโต้ C6410 รุ่น ROMANTIC BLACK MATTE ขนาด 0.60x0.60 ม. (ภายนอกอาคาร) # THAISOUNG หรือเทียบเท่า
FL-4	-พื้นกระเบื้องแกรนิตโต้สีดำ AK6002 รุ่น SUPERBLACK BLACK ขนาด 0.60x0.60 ม. จัดทำ PATTERN ตามแบบ # THAISOUNG หรือเทียบเท่า
FL-5	-พื้นกระเบื้องยาง LOOSELAY ACOUSTIC สี KT008 ขนาด 470x470 มม. หนา 5 มม. # บจก.สไตล์พลัส คอมพลีท หรือเทียบเท่า
FL-SL	–เส้น STAINLESS HAIRLINE ขนาด 1x1ซม(เพลาตัน) จบงานระหว่างพื้นผิวต่างวัสดุ
SK-1	บัวพื้นอลูมิเนียม สี ALUMINUM สูง 10 ซม. -บัวพื้นอลูมิเนียม 100.10 มาตราฐาน -SKIRTING CONNER 100.0 -GREY SKIRTING ROBBER A.09 บจก. ALLOY หรือเทียบเท่า
SK-2	บัวพื้นอลูมิเนียม PINK GOLD HAIRLINE สูง 5 ซม. -บัวพื้นอลูมิเนียม SK-01A มาตราฐาน -SKIRTING CORNER SK-01-AC -ALU COVER SKIRTING บจก. ALLOY หรือเทียบเท่า

งานผนัง

W0	ผนังกระจกเดิม ล้างทำความสะอาด และซ่อมแซมทั่วไป
W1	ผนังและเสา อาคารเดิม ล้างทำความสะอาด และซ่อมแซมพื้นผิว ตกแต่งผิวตามระบุในแบบ
W3	ผนังเบากรุยิปซั่มบอร์ด 1 ด้าน -ผนังเบาโครงโลหะ C-STUD(C74/U76) กรุแผ่นยิปซั่มบอร์ด หนา 12 มม. ตกแต่งผิวตามระบุในแบบ
W3A	ผนังเบากรุยิปซั่มบอร์ด 2 ด้าน -ผนังเบาโครงโลหะ C-STUD(C74/U76) กรุแผ่นยิปซั่มบอร์ด หนา 12 มม. ตกแต่งผิวตามระบุในแบบ
W4A	ผนังกระจกนิรภัยใส (TEMPERED) -ผนังกระจำนิรภัยใส หนา 12 มม. -วงกบอลูมิเนียมสีมาตรฐาน : MULLION 100.02 : GLAZING MULLION 100.05 : GLAZING BEAD 100.06
W4B	ผนังกระจกนิรภัยใส (TEMPERED) -ผนังกระจำนิรภัยใส หนา 12 มม. -วงกบอลูมิเนียมสี PINK GOLD HAIRLINE : MULLION 100.02 : GLAZING MULLION 100.05 : GLAZING BEAD 100.06
W6	ผนังเบากรุแผ่น MDF - ผนังเบาโครงโลหะ C-STUD (C74/U76) กรุแผ่น MDF หนา 9 มม ตกแต่งผิวตามระบุในแบบ
W7	ผนังก่ออิฐมวลเบาฉาบปูน -ผนังก่ออิฐมวลเบา ขนาด 20 x 60 x 7.5 ซม. ฉาบปูนเรียบ ผนังหนารวม 10 ซม. ตกแต่งผิวตามระบุในแบบ
W8	ผนังห้องน้ำภายใน -30 MFF ชนิดกันน้ำ (MELAMINE FACE FOAM BOARD)
W9	ผนังนิรภัย (สูงถึงโครงสร้างอาคาร) -ผนังนิรภัยโครงเคร่าเหล็กตัว C ขนาด 75x45x15x2.3 มม. แนวตั้งระยะห่างโครง @ 30 ซม แนวนอนระยะห่างโครง @ 120 ซม ทาสีกันสนิม พร้อมปิดทับด้วยแผ่นยิปซั่มบอร์ดชนิดทนไฟ (Fire Block) หนา 15 มม (2 ชั้น / ด้าน) ทั้ง 2 ด้าน ตกแต่งวัสดุตาม ระบุในแบบ

งานฝ้าเพดาน (CEILING)

CL-EX	ฝ้าเพดานเดิม -ฝ้าเพดานเดิม ซ่อมแซมเพิ่มเติมส่วนที่ชำรุด หรือขาดหายตามสภาพหน้างาน พร้อมทาสี SHIELD 1/CODE:E777
CL-1	ฝ้าเพดานฉาบเรียบ -ฝ้าเพดานโครงโลหะ C-LINE(CSL-35)ปิดยิปซั่มบอร์ด หนา 9มม. ฉาบเรียบทาสี SHIELD 1/CODE:E777
CL-2	ฝ้าตกแต่งโครงไม้ปิดแผ่น MDF. หนา 6มม. กรุทับด้วยแผ่นลามิเนต ลายไม้ No.PL-5
CL-3	ฝ้ายกระดับแนวรางม่าน -ฝ้ายกระดับโครงแผ่น MDF หนา 10มม. ดีกล่องขึ้นรูป ตามแบบ ทาสี SHIELD 1/CODE:E777
CL-4	ฝ้า T-BAR -ฝ้าโครง T-BAR(CST-M38)วางแผ่นยิปซั่มบอร์ด สำเร็จรูป หนา 9มม.ขนาด 0.60x0.60ม.(ผิวเรียบ)
CL-5	ฝ้า T-BAR -ฝ้าโครง T-BAR(CST-M38)วางแผ่นยิปซั่มบอร์ด ชนิดกันชื้น หนา 9มม. ทาสี SHIELD 1/CODE:E777
CL-6	ฝ้านิรภัย -ฝ้านิรภัยโครงเคร่าเหล็ก 25x25x2.0มม.@60x60ซม.# ระหว่างช่องโครงเสริมเหล็กถัก RB9มม.@30x30ซม.# ทาสีกันสนิม ด้านล่าง(ภายในห้อง)ปิดด้วยฝ้าเพดานฉาบเรียบ โครงโลหะ C-LINE (CSL-35) ปิดยิปซั่มบอร์ดชนิดทนไฟ หนา 15มม. ทาสี SHIELD 1/CODE:E777
CL-7	ฝ้าอลูมิเนียมตัว C -ฝ้าตัว C-85 ALUMINIUM STRIP CELING รุ่น V104สีขาว NO.2053 ติดตั้งตามมาตรฐานผู้ผลิต
CL-8	ฝ้า COMPOSITE PANEL -ฝ้าโครงเคร่าเหล็กรูปพรรณ ปิดด้วยแผ่น ALUMINIUM COMPOSITE No.MT-1 ติดตั้งตามมาตรฐานผู้ผลิต

งานม่าน

CU-1	- ม่านปรับแสงแนวตั้ง (VERTICAL BLIND) (สำหรับพื้นที่ทั่วไป) ผ้าทึบแสง BLACK OUT กันแสง 100% ไฟเบอร์กลาส 100% ความกว้างผ้า 8.9 ซม.
CU-2	- ม่านม้วน (สำหรับพื้นโถงการเงิน) ผ้า SUNSCREEN แสงผ่าน 3% ผ้าใยสังเคราะห์โพลีเอสเตอร์และ PVC

LEGENT

CH-1	MGR. CHAIR
CH-2	CSR.+TELLER CHAIR+STAFF MEETING CHAIR
CH-3	VISITOR CHAIR
CH-4	WAITING CHAIR (ถ้วย) รุ่น DU9431C ของ บ. DURIFLEX จำกัด หรือทียบเท่า
CH-5	COFFEE TABLE รุ่น FURDINI CUZCO-3 WHITE MARBLE ของ บ. โฮม โปรดักส์ เซ็นเตอร์ จำกัด หรือทียบเท่า
CH-6	PANTRY CHAIR

LEGENT BUIL-IN

B-1	HIGH CABINET
B-2	BACK OFFICE CABINET
B-3	TELLER BACKDROP (ลามิเนตลายหิน)
B-4	CSR BACKDROP (ผนังลามิเนตสี COPPER + กระจกสีชาทอง)
B-4A	CSR BACKDROP (ผนังลามิเนตสี COPPER)
B-5	MGR. BACKDROP
B-6	WHITE BOARD
B-7	COUNTER PANTRY
B-8	BACK OFFICE (ผนังไม้ก๊อกบอร์ด)

งานสุขภัณฑ์

SW-1	โถสุขภัณฑ์นั่งราบฟลัชวาวล์ (ชนิดทอลงพื้น) รุ่น C1320 SYDNEY สีขาว
	ฟลัชวาล์ว รุ่น CT457XNS
SW-2	ฝักบัวฉีดชำระครบชุด-โครม HANG รุ่น SS-11CR

หมายเหตุ : - ตรวจสอบระยะหน้างานจริงก่อนทำการติดตั้งหรือเริ่มงาน
- รายละเอียดวัสดุตามระบุหรือเทียบเท่า
- ผู้รับจ้างต้องนำเสนอวัสดุให้เจ้าหน้าที่ธนาคารพิจารณาก่อนดำเนินการ

ธอส
G H BANK
ธนาคารอาคารสงเคราะห์

ธนาคารอาคารสงเคราะห์ สำนักงานใหญ่
ฝ่ายบริหารสำนักงานและกิจการสาขา
ส่วนวิศวกรรมและออกแบบ อาคาร 2 ชั้น 4
เลขที่ 63 ถนนพระราม 9 ห้วยขวาง
กรุงเทพ 10310
โทรศัพท์ : (662) 202-1530
www.ghb.co.th

ชื่อโครงการ

ปรับปรุงอาคารสำนักงาน
ธนาคารอาคารสงเคราะห์ สาขาบางเขน
ประจำปี 2567

แบบแสดง

LIST OF DRAWING 3

มาตราส่วน

ผู้ออกแบบและเขียนแบบ

งานสถาปัตยกรรม NTS.

นายทวีศักดิ์ ศรีวิภาสถิตย์

งานระบบประกอบอาคาร

นายกานต์ บำรุงศิริ

แก้ไขแบบ

ครั้งที่	แบบแสดง/รายละเอียด	วันที่

แผ่นที่	จำนวนแบบ/แผ่น
ID-1.3	3

ให้ใช้ค่าตัวเลขที่กำหนดไว้เท่านั้น ห้ามวัดจากแบบ

งานผนัง (FINISHING)	
PL1	ลามิเนต สีขาว By:Formica CODE:3200UN
PL2	ลามิเนต Brushed Copper Aluminium By:Formica CODE:D2052
PL3	ลามิเนต สีลายไม้ Combi Rovere BY:EDL CODE:EWE4010N
PL4	ลามิเนต ลายหินอ่อน White Jade BY:Formica CODE:7377HG
PL5	ลามิเนต สีเทาอ่อน By:Formica CODE:0927UN
PL6	ลามิเนต สีเทาเข้ม By:Formica CODE:7912UN
PL7	ลามิเนต สีส้ม By:Formica CODE:3210UN
PL8	ลามิเนต สีส้ม (เงา) By:Formica CODE:3210HG
PL9	ลามิเนต สีขาว (เงา) Ultra White By:Formica CODE:W3200HG (WHITE BOARD)
PL10	ลามิเนต สีขาวมุก Cosmic Dawn By:Formica CODE:7157HG
PT1	สีทาผนังภายใน สีชั้นที่ 1 (สีรองพื้น) TOA HYDRO QUICK
	สีชั้นที่ 2,3 (สีทับหน้า) TOA DURACLEAN CODE: D100
PT2	สีทาผนังภายนอก สีชั้นที่ 1 (สีรองพื้น) TOA CONTACT PRIMER สีชั้นที่ 2,3 (สีทับหน้า) TOA SHIELD 1 WHITE CODE : ES100
PT3	สีทากระเบื้องภายนอก สีชั้นที่ 1 (สีรองพื้น) TOA HVG penetrating sealer Part A+B สีชั้นที่ 2,3 (สีทับหน้า) TOA SHIELD 1 WHITE CODE : ES100
GL1	กระจกเงา หนา 6 มม. บ.TGSG
GL1A	กระจกเงา สีชาทอง หนา 6 มม. บ.BSG GLASS
MT1	ALUMINIUM COMPOSITE By:MVP FOUR CODE :TH-117 PURE WHITE ALUMINIUM COMPOSITE
MT2	ALUMINIUM COMPOSITE By:SKY HIGH CODE :SH6015 GREY MTL
MT3	ALUMINIUM COMPOSITE By:xxx CODE :xxx
CT1	กระเบื้องเซรามิค ขนาด 0.30X0.60 ม. [สำหรับงานผนัง] ห้องน้ำ By:Thai Soung / รุ่น 36 WEM 418 FAMAS WHITE WALL หมายเหตุ : ขอบกระเบื้องตัดมุม 45 องศา [ห้ามจบขอบด้วย PVC]
WP1	วอลล์เปเปอร์ รุ่น ICT021 By:ICON

LEGENT	
F-1A	TELLER UNIT (1.40 x 1.05 M.) เคาน์เตอร์สูง
F-1B	TELLER UNIT (1.40 x 0.75 M.) เคาน์เตอร์เตี้ย
F-2A	TELLER UNIT (1.20 x 1.05 M.) เคาน์เตอร์สูง
F-2B	TELLER UNIT (1.20 x 0.75 M.) เคาน์เตอร์เตี้ย
F-3A(L,R)	CSR UNIT (0.70 X 1.20 M.) สินเชื่อ/บริหารหนี้
F-3B(L,R)	CSR UNIT (0.70 X 1.40 M.) สินเชื่อ/บริหารหนี้
F-04	PARTITION
F-04A	PARTITION
F-05A	CSR BACK CABINET (0.60 M.)
F-06A	CSR BACK CABINET (0.70 M.)
F-7(L,R)	MGR. UNIT (0.80 X 1.60 M.)
F-09	PANTRY / MEETING TABLE (0.80 X 0.80 M.)
F-10	MOBILE CABINET
F-11A	POSTER FRAME
F-11B	POSTER FRAME (คอกบอร์ด แบบมีห่วงสแตนเลส)
F-14	SHOWCASE

LEGENT	
FB-1A	โต๊ะพนักงาน (W120xD70xH75)cm. TOP ผิวเมลามีน สีคาปูชิโน
	มีบังตาใต้โต๊ะ รางไฟใต้โต๊ะ ขาโครงเหล็กสีเทาอ่อน
FB-1B	โต๊ะพนักงาน (W140xD70xH75)cm. TOP ผิวเมลามีน สีคาปูชิโน
	มีบังตาใต้โต๊ะ รางไฟใต้โต๊ะ ขาโครงเหล็กสีเทาอ่อน
FB-1C	โต๊ะพนักงาน (W160xD70xH75)cm. TOP ผิวเมลามีน สีคาปูชิโน
	มีบังตาใต้โต๊ะ รางไฟใต้โต๊ะ ขาโครงเหล็กสีเทาอ่อน
FB-2	โต๊ะเข้ามุม (W70xD70xH75)cm. TOP ผิวเมลามีน สีคาปูชิโน
	ขาโครงเหล็กสีเทาอ่อน
FB-3	โต๊ะทำงานหัวหน้าส่วนบริหารหนี้เขต/ห้องผู้จัดการเขต (W160xD80xH75)cm.
	TOP ผิวเมลามีน สีคาปูชิโน / ด้านข้าง ผิวเมลามีน สีเทาอ่อน
FB-4	MOBILE CABINET (W40xD50xH65)cm. TOP ผิวเมลามีน สีคาปูชิโน
	/ ด้านข้าง-หน้าลิ้นชัก ผิวเมลามีน สีเทาอ่อน
FB-5	ตู้เอกสารเตี้ยวาง PRINTER (W80xD50xH80)cm.บานเปิดไม้ใส่แฟ้มตั้ง 2 ชั้น
	TOP ผิวเมลามีน สีคาปูชิโน / ด้านข้าง-หน้าบาน ผิวเมลามีน สีเทาอ่อน
FB-6	ตู้เอกสารกลาง (W80xD40xH160)cm. ด้านบนเปิดโล่งใส่แฟ้มตั้ง 2 ชั้น
	/ ด้านล่างบานเปิดไม้ ใส่แฟ้มตั้ง 2 ชั้น TOP ผิวเมลามีน สีคาปูชิโน
	/ ด้านข้าง-หน้าบาน ผิวเมลามีน สีเทาอ่อน
FB-7	ตู้เอกสารสูง (W80xD40xH200)cm. บานเปิดไม้ ใส่แฟ้มตั้ง 5 ชั้น
	TOP ผิวเมลามีน สีคาปูชิโน / ด้านข้าง-หน้าบาน ผิวเมลามีน สีเทาอ่อน
FB-7A	ตู้เอกสารสูง (W70xD40xH200)cm. บานเปิดไม้ ใส่แฟ้มตั้ง 5 ชั้น
	TOP ผิวเมลามีน สีคาปูชิโน / ด้านข้าง-หน้าบาน ผิวเมลามีน สีเทาอ่อน
FB-7B	ตู้เอกสารสูง (W95xD70xH200)cm. บานเปิดไม้ ใส่แฟ้มตั้ง 5 ชั้น
	TOP ผิวเมลามีน สีคาปูชิโน / ด้านข้าง-หน้าบาน ผิวเมลามีน สีเทาอ่อน
FB-8	โต๊ะกลม ห้องประนอมหนี้ (W80xH75)cm.
	TOP ผิวเมลามีน สีคาปูชิโน / ขาเหล็กกลม 4" สีเทา
FB-9	โต๊ะประชุม (W120xD70xH75)cm. TOP ผิวเมลามีน สีคาปูชิโน
FB-9A	โต๊ะประชุม (W140xD70xH75)cm. TOP ผิวเมลามีน สีคาปูชิโน
FB-9B	โต๊ะประชุม (W160xD70xH75)cm. TOP ผิวเมลามีน สีคาปูชิโน
FB-9C	โต๊ะประชุม (W170xD70xH75)cm. TOP ผิวเมลามีน สีคาปูชิโน
S-1A	สกรีนอะคริลิคกั้นหน้าโต๊ะ (W120xH40)cm. หนา 8 มม.
	สีขาวขุ่น P018 (สำหรับโต๊ะกว้าง 1.40 m.)
S-1B	สกรีนอะคริลิคกั้นหน้าโต๊ะ (W140xH40)cm. หนา 8 มม.
	สีขาวขุ่น P018 (สำหรับโต๊ะกว้าง 1.60 m.)

LEGENT	
EP	ป้ายไฟ BLADE SIGN [LOGOธนาคาร] หนา 25 ซม.วัสดุตามมาตราฐานธนาคาร
FS	ป้ายไฟ FASCIA SIGN DI-CUT
RSA	ป้ายกล่องไฟดาดฟ้า ROOF TOP SIGN
PSB	Pylon Sign Type B
PSF	Pylon Sign Type F
DSA	Direction Sign Type A
DSB	Direction Sign Type B
BSB	ป้ายกล่องไฟยื่นข้าง BLADE SIGN [TYPE A]
SR	Service Sign SR. ป้ายบริการช่องถัดไป
PN-1	LOGO ทำให้คนไทยมีบ้าน ซ่อนไฟ LED
PN-2	LOGO ธอส. ซ่อนไฟ LED
CSR	ป้ายกล่องตั้งพื้น COUNTER SERVICE SIGN
CS	กรอบป้ายแผ่นสแตนเลส COUNTER SERVICE SIGN
RN	ป้ายบอกห้อง ROOM NAME SIGN (แบบอะคริลิก)
RNA	ป้ายบอกห้อง ROOM NAME SIGN (แบบสแตนเลส)
TNC	ป้ายหน้า TELLER NUMBER SIGN -TYPE C (LED)
TW	ป้ายหน้าห้องน้ำหญิง TOILET WOMEN SIGN
TM	ป้ายหน้าห้องน้ำชาย TOILET MEN SIGN
TS	ป้ายหน้าห้องน้ำชาย+หญิง TOILET NAME SIGN-TYPE A
EIA	ป้าย ENTRANCE IDENTITY (STICKER)
EID	ป้าย ENTRANCE IDENTITY
SS	สติกเกอร์ฝ้า DUSTED CRYSTAL [STICKER SIGN]
SST	STICKER See Through
OPC	ป้าย เปิด-ปิด
FM	ฟิล์มฝ้า FROSTED CYSTAL (7725-324) สูง 1.00 ม. ของ 3M หรือเทียบเท่า
FB	ฟิล์มกรองแสง NV-15 ของ 3M หรือเทียบเท่า

LEGENT	
D-1	ประตูบานเปิดคู่ กระจกใสอบนิรภัย TEMPERED หนา 12 มม. (0.90x2.10 m.)
D-1A	ประตูบานเปิดคู่ กระจกใสอบนิรภัย TEMPERED หนา 12 มม. (1.00x2.10 m.)
D-2	ประตูบานเปิดเดี่ยว กระจกใสอบนิรภัย TEMPERED หนา 12 มม. (0.90x2.00 m.)
D-2EX	ประตูบานเปิดเดี่ยว ใช้กระจกเดิมเปลี่ยนอุปกรณ์
D-3	ประตูบานเปิดเดี่ยว วงกบไม้เนื้อแข็ง ซ่อนในผนัง (0.90x2.00 m.)
D-4	ประตูบานเปิดเดี่ยว วงกบอลูมิเนียม (0.90x2.00 m.)
D-5	ประตูบานเลื่อน เจาะช่องแสงกระจกใส (0.90x2.00 m.)
D-5A	ประตูบานเปิดเดี่ยว วงกบอลูมิเนียม เจาะช่องแสงกระจกใส (0.90x2.00 m.)
D-5B	ประตูบานเลื่อน (0.90x2.00 m.)
D-6A	ประตูไม้เปิดเดี่ยว เจาะช่องระบายอากาศ (0.80x2.00 m.)
D-6B	ประตูไม้เปิดเดี่ยว เจาะช่องระบายอากาศ (0.70x2.00 m.)
D-7	ประตูเหล็ก บานเปิดเดี่ยว (ห้องมั่นคงสาขาหลัก)
D-8	ประตูเหล็ก บานเปิดเดี่ยว (ทางออกภายนอก)
D-9	ประตูเหล็ก บานเปิดเดี่ยว (ห้องเก็บโฉนดทนไฟ) (0.90x2.00 m.)
D-10	ประตูเหล็ก บานเปิดเดี่ยว (ห้องมั่นคงทนไฟ) (0.90x2.00 m.)
D-11	ประตูเหล็ก บานเปิดเดี่ยว (ประตูหนีไฟ) (0.90x2.00 m.)
D-12	ประตูกระจกบานเฟี้ยม
D-13	ประตูเหล็ก บานเปิดคู่ (ทางออกภายนอก)

หมายเหตุ : - ตรวจสอบระยะหน้างานจริงก่อนทำการติดตั้งหรือเริ่มงาน
- รายละเอียดวัสดุตามระบุหรือเทียบเท่า
- ผู้รับจ้างต้องนำเสนอวัสดุให้เจ้าหน้าที่ธนาคารพิจารณาก่อนดำเนินการ

ธอส
G H BANK
ธนาคารอาคารสงเคราะห์

ธนาคารอาคารสงเคราะห์ สำนักงานใหญ่
ฝ่ายบริหารสำนักงานและกิจการสาขา
ส่วนวิศวกรรมและออกแบบ อาคาร 2 ชั้น 4
เลขที่ 63 ถนนพระราม 9 ห้วยขวาง
กรุงเทพ 10310
โทรศัพท์ : (662) 202-1530
www.ghb.co.th

ชื่อโครงการ

ปรับปรุงอาคารสำนักงาน
ธนาคารอาคารสงเคราะห์ สาขาบางเขน
ประจำปี 2567

แบบแสดง

LIST OF DRAWING 4

มาตราส่วน

ผู้ออกแบบและเขียนแบบ

งานสถาปัตยกรรม NTS.

นายทวีศักดิ์ ศรีวิภาสถิตย์

งานระบบประกอบอาคาร

นายกานต์ บำรุงศิริ

แก้ไขแบบ

ครั้งที่	แบบแสดง/รายละเอียด	วันที่

แผ่นที่	จำนวนแบบ/แผ่น
ID-1.4	4

ให้ใช้ค่าตัวเลขที่กำหนดไว้เท่านั้น ห้ามวัดจากแบบ

การดำเนินงานตกแต่งทั่วไป
การเตรียมงานของผู้รับเหมา
1.1 สำรวจสถานที่ที่จะทำการตกแต่งรวมทั้งตรวจวัดขนาดต่างๆโดยละเอียด เพื่อเป็นข้อมูลในการตกแต่งรวมทั้งตำแหน่งอุปกรณ์ไฟฟ้า ปรับอากาศ และท่อน้ำต่างๆ
1.2 จัดหาจัดซื้อวัสดุอุปกรณ์การตกแต่ง ช่างเทคนิค ช่างฝีมือ และแรงงานตลอดจนเครื่องมือ เครื่องใช้ต่างๆให้เพียงพอสำหรับการตกแต่งตามรูปแบบและรายการให้เสร็จสมบูรณ์ทันเวลาที่กำหนดให้ในสัญญาว่าจ้าง
1.3 ดำเนินการและเตรียมงาน เพื่อให้ได้มาเพื่อกระแสไฟฟ้า หรืออื่นๆตามความจำเป็นในการประกอบการตกแต่ง
1.4 หาลู่ทางในการปฏิบัติงาน เพื่อมิให้เป็นการรบกวนต่อการทำงานของบุคคลข้างเคียง หรือผู้รับเหมารายอื่น เช่น การเก็บรักษาวัสดุตกแต่ง การเก็บกวาดสิ่งปฏิกูล หรือเศษวัสดุเหลือใช้ และการรักษาความสงบ
การประสานงานกับผู้รับเหมารายอื่น
ผู้รับเหมาต้องให้ความยินยอมและให้ความร่วมมือในการติดตั้ง หรือตกแต่งแก่ผู้รับเหมารายอื่นที่ปฏิบัติงานอันไม่รวมในการตกแต่งภายในและให้มีโครงการประสานงานเพื่อการปฏิบัติงานให้เป็นไปตามโครงการนั้น เช่น งานติดตั้งอุปกรณ์ไฟฟ้า โทรศัพท์ และงานด้านสุขาภิบาล หรืองานที่ต่อเนื่องกันจนแล้วเสร็จ และสามารถใช้การได้ดีจนเป็นที่พอใจแก่ผู้ว่าจ้างและผู้ออกแบบ
การจัดโปรแกรมงาน
ผู้รับเหมาต้องจัดโปรแกรมงานนำเสนอต่อผู้ออกแบบและผู้ว่าจ้างภายใน 1 สัปดาห์ นับตั้งแต่วันเซ็นสัญญาให้ดำเนินการตกแต่งภายใน ซึ่งจะต้องประกอบด้วย
1.1 เวลาเริ่มงานตกแต่ง
1.2 เวลาการจัดหาวัสุก่อสร้างและวัสดุอุปกรณ์
1.3 การเตรียมงานที่โรงงานและชั่วโมงการทำงาน
1.4 ระยะเวลาการติดตั้งที่สถานที่ของงานแต่ละชนิด
1.5 เวลาแล้วเสร็จของงานตกแต่งทั้งหมด
ในกรณีที่จะต้องทำงานในเวลากลางคืน จะต้องขออนุญาตจากผู้ว่าจ้างและเจ้าของอาคารก่อน
ผู้รับเหมาช่วง
ในกรณีที่งานตกแต่งทั้งหมดจะต้องใช้ช่างและผู้รับเหมา หรือผู้ชำนาญด้านฝีมือหรือเทคนิคพิเศษหากปรากฏว่าช่างของผู้รับจ้างหรือผู้รับจ้างช่างไม่มีฝีมือหรือความรู้ความสามารถไม่เหมาะสมกับงานหรือเป็นผู้มีความประพฤติไม่เรียบร้อย ผู้รับเหมาต้องรับผิดชอบในผลการปฏิบัติงานของช่างหรือผู้รับเหมาทุกกรณี
สวัสดิการและความปลอดภัย
ผู้รับเหมาจะต้องรับผิดชอบในความปลอดภัยของทรัพย์สินของผู้ว่าจ้าง การบาดเจ็บหรือเสียชีวิตอันเกิดจากอุบัติเหตุในการตกแต่งของผู้ที่เกี่ยวข้อง หรือช่างและคนงานผู้รับเหมา ตลอดจนต้องจัดเตรียมอุปกรณ์และการปฐมพยาบาล และสวัสดิการให้คนงานตามสมควร
การโฆษณา
ห้ามติดตั้งแผ่นป้ายโฆษณาใดๆก่อนที่จะได้รับอนุมัติเป็นลายลักษณ์อักษรจากผู้ว่าจ้าง ผู้ออกแบบและเจ้าของอาคาร
การควบคุมบุคคลภายนอก
ผู้รับเหมาต้องควบคุมบุคคลที่ไม่เกี่ยวข้องกับงานตกแต่ง เข้ามาบริเวณที่ทำการตกแต่งเป็นอันขาดและจะต้องรับผิดชอบ
ผู้คุมงาน
ผู้รับเหมาจะต้องจ้าง หรือแต่งตั้งหัวหน้าคุมงานตกแต่ง หรือผู้รับผิดชอบงาน เพื่อเป็นตัวแทนรับผิดชอบงานทุกชนิดของผู้รับเหมาทั้งด้านโรงงาน และการติดตั้งที่สถานที่ตกแต่งในกรณีที่มีข้อความผิดพลาดสงสัยใดๆขณะที่ผู้รับเหมาไม่อยู่ หัวหน้าคุมงานจะต้องเป็นผู้ที่สามารถเข้าใจในแบบและการตกแต่งเป็นอย่างดี หากพบว่าหัวหน้าคุมงานผู้นั้นไม่มีประสิทธิภาพหรือความสามารถในการทำงานและในการปฏิบัติงานอันจะทำให้เกิดผลเสียหายกับงาน ผู้ออกแบบมีสิทธิที่จะขอเปลี่ยนหัวหน้าคุมงาน
การตรวจงาน
เจ้าของ ผู้ว่าจ้าง ผู้ออกแบบ หรือผู้แทนออกแบบ มีสิทธิตรวจและดูความคืบหน้าของงานระหว่างการดำเนินงานตกแต่งทั้งที่โรงงานและสถานที่ทำการตกแต่งทุกเวลา เพื่อตรวจสอบและวัดผลการดำเนินงานให้ถูกต้อง โดยผู้รับเหมาต้องแสดงสถิติของการปฏิบัติงานทุกขั้นตอนตามความเป็นจริงตั้งแต่เริ่มลงมือก่อสร้างจนกระทั่งงานแล้วเสร็จสมบูรณ์ อีกทั้งการอำนวยความสะดวกในการตรวจงานในสถานที่ต่างๆ
ในกรณีที่วัสดุอุปกรณ์ตกแต่งที่กำหนดให้ตามแบบ และรายการไม่สามารถที่จะหาได้ในท้องตลาดผู้รับเหมาต้องทำหนังสือขอเทียบเท่าวัสดุพร้อมหลักฐาน เหตุผลและหนังสือรับรองของคุณภาพที่เทียบเท่ากับผู้ผลิต ผู้จำหน่ายe2dตรวจสอบจำนวนว่ามีมากพอที่จะเพื่อทันกับการประกอบและการดำเนินงานตามสัญญาที่กำหนดไม่ว่าวัสดุนั้นจะสั่งซื้อภายในประเทศหรือต่างประเทศ หากการดำเนินการสั่งซื้อล่าช้าด้วยเหตุผลใดๆก็ตามผู้รับเหมาจะต้องรับผิดชอบในทุกกรณีโดยปราศจากเงื่อนไขใดๆทั้งสิ้น
การใช้วัสดุเทียบเท่า และการใช้วัสดุอื่นแทน
ในกรณีที่วัสดุอุปกรณ์ตกแต่งที่กำหนดให้ตามแบบ และรายการไม่สามารถที่จะหาได้ในท้องตลาดผู้รับเหมาต้องทำหนังสือขอเทียบเท่าวัสดุพร้อมหลักฐาน เหตุผลและหนังสือรับรองของคุณภาพที่เทียบเท่ากับผู้ผลิต ผู้จำหน่าย เมื่อได้รับอนุมัติแล้วจึงจะใช้ได้ ในการยื่นขอการเทียบเท่าให้เสนอวัสดุให้มากกว่าหนึ่งรายการ เพื่อจะได้เทียบคุณภาพได้ตามความประสงค์และระยะเวลาที่เสียไปในการเทียบเท่านี้ ผู้รับเหมาจะถือเป็นเหตุในการต่อสัญญาไม่ได้ และการขอเทียบเท่านั้น หากวัสดุหรืออุปกรณ์ที่ขอเทียบเท่าราคาต่ำกว่าวัสดุที่กำหนดให้ในแบบและรายการ ผู้รับเหมายินดีที่จะให้ผู้ว่าจ้างหรือเจ้าของหักเงินในส่วนของราคาวัสดุที่ขาดไปเมื่อมีการจ่ายเงินในงวดต่อไป หรือถ้าหากราคาสูงกว่าเดิม ผู้รับเหมาจะเรียกร้องค่าใช้จ่ายเพิ่มจากเดิมไม่ได้ ฉะนั้นในการขอวัสดุเทียบเท่าหรือใช้วัสดุแทนให้ใช้วัสดุที่มีราคาและคุณภาพใกล้เคียงกับวัสดุที่กำหนดให้ในแบบและรายการ
แบบและรายการตกแต่งภายใน
แบบและรายการตกแต่ง รายละเอียดในงานนี้ทั้งหมดผู้รับเหมาจะนำไปใช้ในงานชิ้นอื่นไม่ได้ และผู้ออกแบบมีสิทธิที่จะเรียกร้องแบบและรายละเอียดในการตกแต่งคืนเมื่องานตกแต่งทั้งหมดได้สิ้นสุดลง
การรักษาแบบและรายการ
ผู้รับเหมาต้องรักษาแบบและรายการตกแต่งให้อยู่ในสภาพที่ดีโดยครบถ้วน 1 ชุด เก็บไว้ในสถานที่ตกแต่งหรือโรงงานที่จะทำการประกอบงานตกแต่งตลอดเวลา เพื่อให้ผู้ออกแบบและผู้ว่าจ้างสามารถตรวจสอบได้ทุกเวลา รวมทั้งแบบการแก้ไข การเปลี่ยนแปลงครั้งสุดท้ายเพื่อใช้ประกอบการตรวจงาน
ข้อขัดแย้งในแบบและรายการ
ในการปฏิบัติการหรือการดำเนินการตกแต่ง หากมีข้อขัดแย้งหรือประสบปัญกาอันเป็นข้อขัดข้องในวิธีปฏิบัติงานอันเกิดจากแบบและรายการตกแต่ง ให้ผู้รับเหมาแจ้งต่อผู้ออกแบบเพื่อพิจารณาทันทีก่อนที่จะลงมือดำเนินการต่อไปตามที่กำหนดไว้ โดยต้องไม่ถือว่าเป็นการแก้ไขหรือเปลี่ยนแปลงแบบและรายการแต่อย่างใด
ระยะและมาตราส่วนต่างๆ
ในการตกแต่งทั่วไป ผู้รับเหมาจะต้องมีการกำหนดให้ตรวจสอบระยะของอาคารและของเดิมที่จะนำมาใช้ รวมทั้งขนาดและมาตราส่วนต่างๆที่ปรากฏในแบบก่อสร้างและยึดถือตัวเลขที่ระบุไว้เป็นสำคัญการวัดจากแบบโดยตรงอาจทำให้เกิดความผิดพลาดได้ ถ้ามีข้อสงสัยให้สอบถามจากผู้ออกแบบก่อนลงมือตกแต่งทุกครั้งจะต้องมีการวางผังการกั้นผนังและแนวตกแต่งต่างๆก่อนการดำเนินการทั้งหมด
การเปลี่ยนแปลงในการตกแต่ง
ผู้ว่าจ้างและผู้ออกแบบมีสิทธิที่จะสั่งเปลี่ยนรายละเอียดและอุปกรณ์การตกแต่งเพิ่มเติมเพื่อให้ได้มาซึ่งงานที่สมบูรณ์โดยที่การเปลี่ยนแปลงนี้ไม่ได้ทำให้ราคาค่าก่อสร้างสูงขึ้นกว่าเดิม
การตกแต่งที่ไม่ตรงกับแบบและรายการ
ในกรณีที่มีการตรวจพบว่า ผู้รับเหมาทำการก่อสร้างไม่ถูกต้องตามแบบแปลนและรายละเอียดหรือรายการเจ้าของผู้ว่าจ้างหรือผู้ออกแบบมีสิทธิ์ให้ ผู้รับเหมาทำการแก้ไขให้ถูกต้องทันที โดยผู้รับเหมาจะเรียกร้องค่าเสียหายหรือต่อสัญญาไม่ได้ไม่ว่ากรณีใดๆทั้งสิ้น
การเสนอแบบขยายเท่าของจริง
ก่อนที่งานตกแต่งจะดำเนินการ ผู้รับเหมาต้องเสนอแบบขยายเท่าของจริงแก่ผู้ออกแบบพิจารณาอนุมัติ โดยเฉพาะงานเฟอร์นิเจอร์ลอยตัว งานป้ายฯลฯ หรืองานที่ต้องการความประณีต ทั้งนี้หากผู้รับเหมาได้ดำเนินการไปก่อนโดยพลการ และมีผลเสียแก่งานตกแต่งผู้ออกแบบมีสิทธิที่จะสั่งระงับหรือแก้ไข โดยผู้รับเหมาจะเรียกร้องค่าเสียหายใดๆไม่ได้
การเสนอตัวอย่างวัสดุ
วัสดุที่มีรูปร่างลักษณะผิว สี ลวดลาย ที่ก่อให้เกิดความแตกต่างกันด้านความสวยงาม ผู้รับเหมาต้องส่งรูปแบบหรือวัสดุตามตัวอย่างให้ผู้ออกแบบเลือกและกำหนดให้ก่อนนำไปดำเนินการเสมอ ถ้าผู้รับเหมาดำเนินการติดตั้งอุปกรณ์ที่ไม่ได้รับความเห็นชอบให้มาเปลี่ยนทันที
การส่งมอบงาน
ก่อนส่งมอบงาน ผู้รับเหมาต้องปฏิบัติดังนี้
1.ทำความสะอาดสถานที่
ผู้รับเหมาต้องทำความสะอาดสถานที่ให้เรียบร้อย สามารถใช้งานได้ทันที เช่น การเก็บกวาดวัสดุที่ใช้ขัดพื้น ปัดฝุ่น ฯลฯ
2.การจัดงานเฟอร์นิเจอร์
จัดวางและติดตั้งเฟอร์นิเจอร์ตามที่กำหนดให้ และทำความสะอาดให้เรียบร้อยพร้อมที่จะทำงานได้
3.ติดตั้งเครื่องประดับต่างๆ
ติดตั้งเครื่องประดับต่างๆรวมถึงงานด้านกราฟฟิก รูปติดผนัง รูปปั้น ฯลฯ ตามตำแหน่งที่ได้กำหนด
กุญแจหาย ผู้รับเหมาต้องรับผิดชอบเปลี่ยนกุญแจชุดนั้นใหม่โดยจะคิดเงินเพิ่มไม่ได้
6.งานกระจกทั้งหมด
ใช้น้ำยาล้างกระจกและทำความสะอาดก่อนการส่งมอบงาน รวมทั้งประตู หน้าต่าง หรือกระจกอื่นๆที่มีอยู่เดิม
การทำงานตกแต่งพื้น ผนัง และฝ้าดพดาน ผู้รับเหมาจะต้องเตรียมอุปกรณ์ต่างๆและดำเนินงานด้วยช่าง ที่ชำนาญ มีความสามารถและทำงานด้วยความประณีต หากงานที่ปรากฏไม่เรียบร้อยหรือไม่ประณีต
ผู้ออกแบบและผู้ว่าจ้างมีสิทธิที่จะสั่งให้ผู้รับเหมารื้อทำใหม่ให้เรียบร้อยจนเป็นที่พอใจ และด้วยค่าใช้จ่ายของผู้รับเหมาเอง และจะถือเป็นเหตุให้ต่ออายุก่อสร้างเพิ่มขึ้นได้

ธอส
G H BANK
ธนาคารอาคารสงเคราะห์

ธนาคารอาคารสงเคราะห์ สำนักงานใหญ่
ฝ่ายบริหารสำนักงานและกิจการสาขา
ส่วนวิศวกรรมและออกแบบ อาคาร 2 ชั้น 4
เลขที่ 63 ถนนพระราม 9 ห้วยขวาง
กรุงเทพ 10310
โทรศัพท์ : (662) 202-1530
www.ghb.co.th

ชื่อโครงการ

ปรับปรุงอาคารสำนักงาน
ธนาคารอาคารสงเคราะห์ สาขาบางเขน
ประจำปี 2567

แบบแสดง

GENERAL NOTE 1

มาตราส่วน

ผู้ออกแบบและเขียนแบบ
งานสถาปัตยกรรม NTS.
นายทวีศักดิ์ ศรีวิภาสถิตย์
งานระบบประกอบอาคาร
นายกานต์ บำรุงศิริ

แก้ไขแบบ

ครั้งที่	แบบแสดง/รายละเอียด	วันที่

แผ่นที่	จำนวนแบบ/แผ่น
ID-1.5	5

ให้ใช้ค่าตัวเลขที่กำหนดไว้เท่านั้น ห้ามวัดจากแบบ

1.งานตกแต่งพื้น

1.1 พื้นหินอ่อน

การเตรียมผิวพื้น

สกัดพื้นเดิมให้ขรุขระ ราดน้ำทำความสะอาดแล้วเทปูนรับให้ได้แนวหรือระดับเมื่อปูนทรายยังหมาดๆ เริ่มแข็งตัวให้โรยปูนซีเมนต์ทับหน้าให้ทั่วกัน แล้วทิ้งแห้งสนิท

การปูหินอ่อน

ต้องทำความสะอาดพื้นปูนซีเมนต์ทับหน้าให้ทั่วกัน แล้วทิ้งให้พื้นแห้งสนิท

การปูหินอ่อน

ต้องทำความสะอาดพื้นที่ที่จะปูให้เรียบร้อย การปูต้องให้แนวตรง วัดแนวรอยต่อหินอ่อนให้เรียบร้อย แล้วต้องปูให้ผิวเรียบเสมอกันและได้ระดับตามต้องการ การตัดให้ใช้เครื่องมือ แนวของหินอ่อน จะต้องขนานกันกับผนังหรือด้านหนึ่งจะต้องกดเคาะให้แผ่นหินแนบสนิท และทิ้งให้ปูนทรายแห้งตัว แล้วจึงสกัดเศษปูนที่ติดบนแผ่นหินอ่อน เมื่อปูเสร็จแล้วต้องเช็ดทำความสะอาดแล้วขัดพื้นให้เรียบร้อย

1.2 พื้นพรม

การเตรียมผิวพื้น

พื้นปูนจะต้องปรับให้เรียบและทำความสะอาดผิวให้เรียบร้อย การปูพรมจะต้องขึงให้ตึงและยึดติดกับไม้หนามโดยรอบพื้นที่ การต่อพรมจะต้องเย็บต่อให้เรียบไม่เห็นรอย และเมื่อปูเรียบร้อยแล้วจะดูดฝุ่นทำความสะอาดขนพรมให้เรียบร้อยก่อนส่งมอบงาน

1.3 พื้นกระเบื้องยาง

การเตรียมผิวพื้น

สกัดพื้นเดิมให้ขรุขระราดน้ำทำความสะอาด ราดน้ำปูนให้ชุ่มทั่วพื้นจึงเทปูนทรายส่วนผสมซีเมนต์ 1 : 1 ส่วน ทรายหยาบร่อนตะแกรง 3 ส่วน ปรับให้ได้แนวหรือระดับ เมื่อปูนทรายหยาบๆ เริ่มแข็งตัวให้โรยผงซีเมนต์ทับหน้าให้ทั่ว ขัดแต่งผิวหน้าด้วยเกียงเหล็กหรือเครื่องมือขัดผิวจนเรียบเสมอทั่วกัน แล้วทิ้งให้พื้นแห้งสนิทไม่น้อยกว่า 15 วัน

2. งานตกแต่งผนัง

2.1 การกรุวอลเปเปอร์

ผสมส่วนกรุวอลเปเปอร์จะต้องทำความสะอาดให้เรียบร้อยด้วยแปลงลวด และโป๊ะผิวให้เรียบเสมอไปในกรณีที่ผนังเดิมเป็นผนังทาสี จะต้องลอกสีเดิมออกก่อน ทำความสะอาดให้เรียบร้อย และจะต้องแห้วสนิทก่อนการติดตั้ง การติดตั้งวอลเปเปอร์ต้องใช้การอย่างดี การทากาวจะต้องสม่ำเสมอทุกพื้นผิว เมื่อติดตั้งแล้ว ผิวจะต้องเรียบสม่ำเสมอปราศจากรอยต่อและรอยเปื้อน ทั้งนี้ผู้รับเหมาจะต้องระมัดระวังมิให้รอยเปื้อนของกาวไปยังส่วนอื่น

2.2 งานไม้ทั่วไป

ทั้งหมดหมายถึงงานไม้ต่างๆไม่ว่าจะเป็นประตูหน้าต่าง พื้น ผนัง คิ้วไม้ และบัวต่างๆ แยกเป็นหัวข้อได้ดังนี้

ชนิดของไม้

ไม้ที่ใช้ในการตกแต่ง ส่วนที่เป็นโครงภายในหรือที่สามารถมองเห็นจากภายนอกได้ใช้ไม้ยางหรือไม้ยมหินโครงภายในที่ระบุให้ใช้ไม้แดง ไม้ลัก ไม้มะค่า ไม้เต็ง ไม่รัง หรือไม้ตะเคียนทอง และไม้ทั้งหมดจ้องสามารถย้อมสีให้เป็นสีเดียวกันได้ ไม่มีรู โพรง บิดงอ แตกร้าว มีตำหนิ หรือกระพี้ไม้ ฯลฯ

ขนาดของไม้

ขนาดที่ระบุในแบบและรายการหรือขนาดของไม้ที่ยังไม่ได้ไสเรียบ และการนำไม้ไสเรียบทั้งหมดมาใช้ขานดต้องไม่เล็กกว่าที่ระบุเกิน 4 มม. และไม้ท่อนใดที่มีน้ำหนักเบาหรือเนื้อผูห้ามนำมาใช้เด็ดขาด

การยึดโครงหรือการติดตั้ง

โครงไม้ต้องตั้งแนวให้ได้ระดับและได้ฉากทั้งแนวตั้งแนวนอน โดยใช้เชือกขึงทดสอบความเรียบร้อยของผนังและปรับแนวก่อน การยึดโครงกับผนังปูนหรือคอนกรีตระยะห่างไม่เกินกว่า 0.40 ม. ก่อนตอกให้เจาะรูนำแนวก่อนที่จะตอกและส่งหัวตะปูให้ก่อน การยึดผิวกรุผิวหน้าในกรณีที่ยึดกับผนังปูนหรือคอนกรีตให้ยึดด้วยตะปูเกลียวโดยเจาะรูทะลุเนื้อไม้ลงไปในผนังหรือ

การกรุไม้ผิวหน้า

วัสดุต่างๆที่กำหนดให้ในรูปแบบ เช่น ไม้อัดลัก ไม้อัดยาง ยิปซั่มบอร์ด กระเบื้อง ให้ใช้วัสดุอย่างดีที่ผลิตจาดโรงงานที่มีมาตรฐานเทียบเท่าของบริษัทไม้อัดไทยบางนา จำกัด และบริษัทค้าวัสดุก่อสร้าง นอกจากจะระบุเป็นอย่างอื่น และเป็นของไม่มีตำหนิ หรือแตกร้าวและไม่ที่ใช้ผิวนอกต้องจัดทำบัวและริ้วร่อนต่างๆตามรูปแบบและรายการที่กำหนดให้ ก่อนนำไปประกอบให้ได้รับการตรวจจากผู้ออกแบบ

ก่อน การยึดผิวกรุผิวหน้าในกรณีที่ยึดกับผนังปูนหรือคอนกรีตให้ยึดด้วยตะปูเกลียวโดยเจาะรูทะลุเนื้อไม้ลงไปในผนังหรือคอนกรีตเดิมฝังพุก พี.วี.ซี. ระยะห่างไม่เกินกว่า 0.40 ม. และเจาะรูสำหรับซ่อนหัวตะปูเกลียว 10 มม. ลึกประมาณ 1 ใน 3 ส่วนของความหนาของเนื้อไม้ยึดติดกับตะปูเกลียวจนแน่น อัดหัวตะปูเกลียวด้วยไม้ชนิดเดียวกันด้วยกาวให้สนิท และมีเสียนกลมกลืนกันห้ามอุดรูเหล่านี้ด้วยวัสดุคนละชนิด นอกจากระบุไว้เป็นอย่างอื่น สำหรับการกรุวัสดุหน้ากับโครงไม้ให้ทุบหัวตะปูก่อนมีจะตอก ระยะการตอกไม่เกินกว่า 0.20 ม. หลังจากตอกตะปูแล้ว ต้องส่งหัวตะปูให้ลึกเข้าไปในเนื้อวัสดุที่กรุผิว การตอกตะปูต้องทำอย่างประณีตที่สุด ต้องไม่มีรอยค้อนปรากฏบนผิววัสดุและอุดหัวตะปูด้วยดินสอพองผสมแชลแลค หรือวัสดุสำเร็จรูปก่อนทำผิวให้อัดเรียบและแต่งสีให้กลมกลืนกันทั้งหมด

การเข้าไม้และการเข้ามุมต่างๆ

การเข้าไม้และการเข้ามุมต่างๆของการตกแต่งต้องสนิทและได้ฉากหรือได้ระดับแนวดิ่งและแนวตั้งการเข้าไม่ให้เข้าเดือย เข้ามุม ต้องทำด้วยความประณีตทุกจุด ต้องอัดแน่นด้วยกาวที่ใช้กับงานไม้โดยเฉพาะที่มีประสิทธิภาพที่คงทนและเหนียวแน่น เช่น กาวลาเทกซ์ หรืออีพ็อกซี่ ห้ามเจือปนสารอื่นที่ทำประสิทธิภาพของการเจือจางหรือน้ำมันต่างๆ

การแบ่งช่วงต่างๆ

การแบ่งช่วงให้ยึดโครงสร้างเดิมเป็นสำคัญ สำหรับรายละเอียดให้ดูตามรูปแบบและรายการ หากมีข้อสงสัยให้ปรึกษาผู้ออกแบบก่อนการดำเนินการ กรณีต้องต่อไม้ให้ต่อแนวด้วยการแบ่งช่วง ห้ามต่อในส่วนกลางของการแบ่ง นอกจากที่จำเป็นให้ฝังในและเข้ารอยต่อให้สนิทเป็นผิวเดียวกันโดยคำแนะนำของผู้ออกแบบ

หมายเหตุ

การใช้โครงไม้อัดยางอัดน้ำยา ให้มีหนังสือรับรองคุณภาพจากกรมป้าไม้ และในการใช้ตะปูน็อต ตะปูเกลียวและอุปกรณ์ต่างๆที่ใช้ต้องเป็นของใหม่ทั้งสิ้น และคุณภาพได้มาตรฐานมีความแข็งแรงและสามารถรับน้ำหนักได้ดี

2.3งานกระจก

ให้ใช้กระจกที่ผลิตจากต่างประเทศทั้งหมด นอกจากจะระบุไว้เป็นอย่างอื่น กระจกทั้งหมดที่ใช้ต้องมีคุณภาพดี ผิวเรียบสม่ำเสมอตลอดทั้งแผ่นปราศจากริ้วรอยขีดข่วน ไม่หลอกตาหรือฝ้ามัว กระจกที่ใช้อาจจะเป็นภาพกระจกที่ใส กระจกตัดแสงหรืออื่นๆ ตามระบุไว้ในแบบก่อสร้างจะต้องมีการตัดมุม ให้เรียบร้อยสวยงาม มีขนาดและความหนาตามที่ต้องการ ความหนาของกระจกหากไม่ได้กำหนดในแบบก่อสร้างให้ใช้ความหนาของกระจกดังนี้

-ประตู ดูรายละเอียดตามแบบ

-กระจกติดตาม ดูรายละเอียดตามแบบ

-กระจกติดตามที่มีขนาดใหญ่เกินกว่า ดูรายละเอียดตามแบบ

การบรรจุกระจกเข้ากรอบทั่วไป ผู้รับเหมาจะต้องระมัดระวังในการใช้วัสดุอัดยาแนวอันไม่ก่อให้เกิดความสกปรก เลอะเทอะหรือความเสียหายกับกระจก หรือกรอบบานในภายหลัง การล้างหรือทำความสะอาดเนื่องจากวัสดุยาแนวนี้กับกระจก ผู้รับเหมาต้องใช้ทินเนอร์หรือน้ำยาอื่นๆที่ผู้ผลิตได้แนะนำไว้เท่านั้นห้ามมิให้ผสมน้ำยาใดๆอันจะทำความเข้มข้นของวัสดุอัดยาแนวต้องน้อยลง โดยมิได้รับความเห็นขอบจากสถาปนิก ห้ามมิให้บรรจุกระจกเข้ากรอบขณะที่สียังไม่แห้ง ผิวของกรอบบางและกระจกก่อนวัสดุยาแนว

การปูกระเบื้องยาง

ต้องทำความสะอาดพื้นที่ที่จะต้องปูกกระเบื้องยางให้สะอาดเรียบร้อยปราศจากฝุ่น ไขมันต่างๆการปูให้ใช้น้ำยารองพื้นและกาวตามคำแนะนำของผู้ผลิต การปูต้องให้แนวตรง จัดจังหวะตัดให้เรียบร้อยและให้ใช้ลูกกลิ้งที่มีน้ำหนักไม่น้อยกว่า 50 กก. กลิ้งบดทับให้ทั่วพื้นทันทีที่ปูเสร็จภายใน 3 วันห้ามบรรทุกหนักหรือเดินผ่านบัวเชิงต้องติดตามคำแนะนำของบริษัทผู้ผลิต ภายหลังปูกระเบื้องยางเรียบร้อยแล้ว จะต้องเปิดประตูหน้าต่างให้มีการระบายอากาศอย่างเพียงพอเป็นเวลา 48 ชั่วโมง

การทำความสะอาด

กระเบื้องยางหลังจากปูเสร็จแล้ว จะต้องรอจนกว่าน้ำยาที่ใช้ปูกระเบื้องจะแห้งและเกาะยึดตัวกันดีแล้วโยปรกติควรเป็นเวลาอย่างน้อย 7 วันจึงลงมือทำความสะอาดพื้นกระเบื้องยางและลงแว๊กซ์จนทั่ว ขัดให้เป็นมันด้วยเครื่องมืออย่างน้อย 2 ครั้ง

2.2พื้นกระเบื้องเซรามิค

การเตรียมพื้นผิวและปู

สกัดพื้นผิวคอนกรีตบริเวณที่จะปูกระเบื้องเซรามิคให้ขรุขระ ราดน้ำทำความสะอาดแล้วเทปูนซีเมนต์ข้นๆให้ทั่วแล้วจึงเทปูนทรายอัดราล่วนปูนซีเมนต์ต่อทราย 1 ต่อ 4 ส่วนปรับให้ได้ระดับและเอียงลาดตามส่วนที่กำหนดในแบบเมื่อเทเสร็จแล้วต้องทิ้งไว้จนผิวปูนแห้งหมาดๆตัวเสียก่อนแล้วจึงปูติดแผ่นกระเบื้องเซรามิคโดยยกเว้นรอยต่อสม่ำเสมอกว้างไม่เกิน 2 มม. โดยก่อน

จะต้องขนานกับผนังขอบพื้นด้านใดด้านหนึ่ง แบ่งหรือตัดแผ่นกระเบื้องให้ปูได้พอดีพื้นที่ห้ามตัดแผ่นกระเบื้องด้วยคีมหรือเคาะสกัดเมื่อปูกระเบื้องจนได้แนวเรียบร้อยแล้ว ให้กดเคาะแผ่นกระเบื้องให้แน่นทั้งปูนทรายแห้งแล้วจึงสกัดเศษปูนทรายแห้งแข็งตัวแล้วจึงสกัดเศษปูนที่ติดแผ่นกระเบื้อง และในรอยต่อออกให้หมดจึงยาแนวรอยต่อด้วยปูนยาแนวที่ผสมสีเหมือนสีกระเบื้องเหมือนสีกระเบื้องหรือตามที่ระบุ

2.5 งานคิ้วและงานแกะสลักไม้

งานทั้งหมดผู้รับเหมาต้องนำเสนอตัวอย่างการอย่างแกะสลักหรือ การเซาะคิ้วไม้แก่ผู้ออกแบบเพื่อพิจารณาก่อนนำไปประกอบการตกแต่ง เช่น การแกะสลักบัวไม้ฉลุลาย การแกะสลักลายที่ผนังต่างๆ

ธอส
G H BANK
ธนาคารอาคารสงเคราะห์

ธนาคารอาคารสงเคราะห์ สำนักงานใหญ่
ฝ่ายบริหารสำนักงานและกิจการสาขา
ส่วนวิศวกรรมและออกแบบ อาคาร 2 ชั้น 4
เลขที่ 63 ถนนพระราม 9 ห้วยขวาง
กรุงเทพ 10310
โทรศัพท์ : (662) 202-1530
www.ghb.co.th

ชื่อโครงการ

ปรับปรุงอาคารสำนักงาน
ธนาคารอาคารสงเคราะห์ สาขาบางเขน
ประจำปี 2567

แบบแสดง

GENERAL NOTE 2

มาตราส่วน

ผู้ออกแบบและเขียนแบบ

งานสถาปัตยกรรม NTS.

นายทวีศักดิ์ ศรีวิภาสถิตย์

งานระบบประกอบอาคาร

นายกานต์ บำรุงศิริ

แก้ไขแบบ

ครั้งที่	แบบแสดง/รายละเอียด	วันที่

แผ่นที่	จำนวนแบบ/แผ่น
ID-1.6	6

ให้ใช้ค่าตัวเลขที่กำหนดไว้เท่านั้น ห้ามวัดจากแบบ

3. งานตกแต่งเพดาน

3.1 เพดานยิปซั่มบอร์ด

การดำเนินงาน

ติดตั้งเคร่าโลหะโดยยึดติดกับโครงสร้างของพื้น คาน ค.ส.ล. อย่างแข็งแรง และจะต้องปรับให้ได้ระดับเสมอตามที่กำหนดในแบบ การตีฝ้าเพดานให้ตีฝ้าเพดานให้ตีขึดและปิดรอยต่อด้วยเทปและฉาบรอยต่อด้วยปูนพลาสเตอร์ให้เรียบร้อยเสมอกันจนไม่เห็นรอยต่อ และอุดหัวตะปูเกลียวให้เรียบร้อย แผ่นฝ้าเพดานยิปซั่มบอร์ดที่ใช้หนา 8 มม. เมื่อฉาบรอยต่อแล้วทิ้งไว้ให้แห้งอย่างน้อย 1 วันจึงทำผิวตามที่ระบุไว้ในรายการ

3.2 การตบแต่งเพดานไม้

การปฏิบัติงานให้ยึดถือเหมือนไม้ทั่วไปในการตกแต่งผนัง

3.3?การทาสีบนเพดาน

เมื่อกรุวัสดุผิวหน้าแล้วและทำการตกแต่งเพดานส่วนอื่นแล้ว ให้ตกแต่งผิวที่จะทำสีให้เรียบร้อยไม่มีรอยแตกหรือบุบสลายอื่นๆให้เรียบร้อยทำความสะอาด ปัดฝุ่นและเตรียมการติดตั้งดวงโคมเครื่องประดับต่างๆและปิดส่วนที่ไม่ต้องการทำสีให้สนิท โดยการตรวจสอบจากผู้ออกแบบก่อน

ดำเนินการทำสี โดยกรรมวิธีผู้ผลิต

4.?การตกแต่งเพดานด้วยเครื่องประดับต่างๆ

หลังจากทำสีผิวเพดานแล้ว การตกแต่งเพดานด้วยเครื่องประดับต่างๆตามตำแหน่งที่ได้ระบุไว้ในแบบและรายการ เช่น ดวงโคมต่างๆ ให้ผู้รับเหมาดำเนินการติดตั้งจนแล้วเสร็จใช้การได้ดีทุกจุด

งานเฟอร์นิเจอร์ติดผนังทั้งหมดรวมงานไม้ และอุปกรณ์ไฟฟ้าที่ติดตั้งภายในตู้

1. ขนาดและการแบ่งช่วงตู้ ขนาดต่างๆปรับได้ตามสถานที่ติดตั้ง หรือเครื่องใช้ที่จะต้องติดตั้งภายในตู้หรือบนตู้ ผู้รับเหมาต้องตรวจสอบระยะต่างๆ ของสถานที่ติดตั้งหรือเครื่องใช้ที่ต้องติดตั้งภายในตู้ หากมีข้อบกพร่องหรือเสียหายอันเนื่องจากที่ไม่ได้ตรวจสอบขนาดดังกล่าว ผู้รับเหมาต้องยินดีที่จะแก้ไขจนกระทั่งเป็นที่พอใจของผู้ออกแบบและเจ้าของ โดยจะเรียกค่าใช้จ่ายใดๆไม่ได้ การแบ่งช่วงเคร่าแนวตั้งของตู้ให้ยึดถือระยะที่ได้ตรวจสอบจากสถานที่และเครื่องใช้ต่างๆ เป็นแนวทางในการแบ่งหากช่วงที่กำหนดไม่สามารถบรรจุเครื่องใช้ที่กำหนดให้ในรูปแบบและรายการแล้วให้ดำเนินการไปตามรูปแบบ

2. โครงสร้างของเฟอร์นิเจอร์ติดผนัง

โครงสร้างทั่วไปของตู้ติดผนังในส่วนที่ไม่สามารถมองเห็นได้จากภายนอกใช้ไม้ยางหรือไม้ยมหอมที่อบตากแห้งสนิทไม่มีกระพี้ไม้หรือบิดงอ แตกร้าว ห้ามใช้ไม้เนื้ออ่อนชนิดอื่นเป็นอันขาด ขนาดของไม้โดยทั่วไปใช้ขนาด 1" คูณ 2 " ระยะห่างของโครงไม้เกินกว่า 0.40 ม. นอกจากจะระบุเป็นอย่างอื่นสำหรับการกรุวัสดุภายนอกหรือส่วนที่สามารถมองเห็นใช้ไม้สักหรือไม้ตามที่ระบุในแบบหน้า 4 มม. ยกเว้นในส่วนที่ต้องรับน้ำหนัก ให้ใช้ไม้หน้า 6 มม. หรือที่ระบุไว้เป็นอย่างอื่น การติดตั้งโครงทั้งหมดต้องได้มุมและแนวระดับตามที่กำหนดให้ การเข้าไม่ต้องเข้าเดือย เข้ามุม ห้ามตีขนเป็นอันขาด การต่อไม้อัดตามแนวยาวเกินกว่า 2.40 ม. ให้กรุลายไม้ขวางแนวตามยาวของตู้นอกจากจะมีวัสดุอื่นกรุทับหนา

3. การเข้าไม้

ดูงานตกแต่งผนังในหัวข้องานตกแต่งพื้น ผนัง ฝ้าเพดาน

4. วัสดุกรุผิวหน้า

4.1 ไม้อัด

ไม้อัดที่ต้องย้อมสีใช้ไม้อัดคัดลายยกเว้นที่ระบุเป็นอย่างอื่น การเข้าให้ใช้กาวทาที่โครงและส่วนที่ยึดติดก่อนที่จะยึดด้วยตะปู ทุบหรืออัดหัวและต้องอัดแนวต่อไว้จนกว่ากาวจะแห้งสนิทขอบหรือที่สันไม้อัดทั้งหมดต้องไสให้เรียบและได้ระดับก่อนทำการกรู และต้องไม่มีรอยต่อระหว่างโครงไม้อัดและต้องมีไม้ปิดหัวไม้อัด โดยใช้ไม้สักในส่วนที่สามารถมองเห็นได้จากภายนอก ไม้อัดที่ใช้ให้ได้คุณภาพมาตรฐานเทียบเท่าบริษัทไม้อัดไทยบางนา

4.2 แผ่นพลาสติกลามิเนท

แผ่นพลาสลามิเนททั้งหมดจะต้องมีความหนาไม่น้อยกว่า 1 มม. หรือตามมาตรฐานของผู้ผลิต สีและลายตามรูปแบบและรายการ เช็คของส่วนที่จะกรูและตัดแต่งให้ได้ขนาดใกล้เคียงและทำความละอาดส่วนที่จะกรู ฝุ่นเศษไม้ต่างๆ ตามซอกมุมออกให้หมดก่อนที่จะทากาวยางที่ผิวส่วนที่จะประกบติดกันและอัดติดแน่นอย่าให้มีฟองอากาศหรือเป็นคลื่น และอัดด้วยแม่แรงหรือสิ่งกดทับอื่นๆจนกาวแห้งสนิทและแต่งขอบลบมุมเล็กน้อย การเข้ามุมให้ส่วนที่อยู่ด้านบนทับขอบส่วนที่อยู่ด้านล่าง และอัดขอบให้แน่นจนกาวแห้งสนิทและจึงแต่งมุมสำหรับรอยต่อของขอบพลาสติกที่มีความยาวเกินกว่า 2.40 ม. ให้ต่อที่ส่วนกลางของตู้หรือแบ่งของตู้ และการต่อต้องตรงกันทั้งส่วนบนและส่วนล่าง

4.3 แผ่นโลหะ

ก่อนติดตั้งต้องปรับแต่งส่วนที่จะทำการกรูผิว ให้ลบมุมส่วนที่เป็นสันหรือเหลี่ยมส่วนวิธีการเหมือนข้อ 3.2 แต่ให้พับซ่อนขอบของแผ่นโลหะให้เรียบร้อย ผิวโลหะต้องเรียบไม่เป็นคลื่นแนวสันต้องตรง รอยเชื่อมต่อต่างๆ ให้ขัดหรือปัดให้เรียบเป็นผิวเดียวกัน ความหนาของแผ่นโลหะที่ใช้ไม่ต่ำกว่า 0.05 มม. และราบเรียบสม่ำเสมอ

4.4 ไม้ฉลุลาย

ความหนาของไม้ทั้งหมดต้องเท่ากัน ลายที่ฉลุต้องได้แนวและระดับ การติดตั้งให้กรุไม้อัดหนา 4 มม.ก่อนที่จะกรุไม้ฉลุ ไม้อัดที่กรุต้องสามารถทาสีหรือย้อมผิวได้เหมือนไม้ผิวหน้า (ยกเว้นไม้ฉลุที่เป็นลูกกรง)

5.บานเปิดและลิ้นชัก

กรอบบานเปิดและลิ้นชักที่มองเห็นได้จากภายนอกทั้งหมดต้องใช้ไม้สัก กรุไม้อัดสักตามแบบที่กำหนดให้ในรูปแบบและรายการ ยกเว้นที่มีวัสดุกรุผิวหน้าเป็นอย่างอื่น ให้ใช้ไม้เนื้อแข็งกรุไม้อัดยางไม่พื้นลิ้นชักทั้งหมดใช้ไม้อัดยาง มีความหนาอย่างน้อย 6 มม. ตู้บานเปิดทั้งหมดติดกุญแจและก้ามปูจับบานทุกบาน ลิ้นชักติดรางเลื่อนอลูมิเนียมและกุญแจล็อกทุกลิ้นชัก

6.การดำเนินการติดตั้ง

ในการประกอบเฟอร์นิเจอร์ติดผนังที่โรงงานช่วงระยะต่างๆ ผู้รับเหมาต้องเตรียมเพื่อการติดต่อเข้ามุมกับสถานที่ ก่อนที่จะติดตั้งหากเฟอร์นิเจอร์ที่จะติดปิดบังอุปกรณ์ไฟฟ้าติดผนังในตำแหน่งที่เหมาะสมสำหรับการติดตั้งอุปกรณ์ไฟฟ้าหรือเครื่องใช้ต่างๆ ตามที่กำหนดให้ เช่น ปลั๊กและสวิทซ์ไฟฟ้า รวมทั้งอ่างล้างภาชนะต่างๆ ต้องป้องกันลอยรั่วระหว่างขอบต่างๆให้เรียบร้อย

เฟอร์นิเจอร์ลอยตัว

เฟอร์นิเจอร์ลอยตัวทั้งหมดทำตามแบบและรายการ ผู้รับเหมาต้องตรวจสอบระยะที่ต้องทำการติดส่วนประกอบ ส่วนรายละเอียดต่างๆ มีดังนี้

1. โครงไม้

โครงไม้ทั้งหมดต้องอบหรือผึ่งแดดให้แห้งสนิท ไม่มีรอยบิ่น แตกร้าว คดงอ ไม่มีตาไม้หรือกระพี้ไม้ ขนาดไม้ที่กำหนดให้ตามแบบและรายการ เป็นขนาดที่ไสแล้วและทำผิวเรียบร้อยแล้ว เฉพาะไม้ที่ใช้ในการที่ประกอบตู้หรือไม้คิ้วทั้งหมดให้ใช้ไม้สักหรือไม้อัดสัก

2. การเข้าไม้มุมต่างๆ

การเข้าไม้มุมต่างๆ ต้องสนิทไม่มีรอยห่างเดือยทุกอันต้องมีขนาดไม่ต่ำกว่า 3/8 นิ้ว หรือครึ่งหนึ่งของหน้าตัดไม้ และอัดด้วยกาวอัดทิ้งไว้จนกว่ากาวจะแห้งสนิท การตอกตะปูที่มีความยาวมากกว่า 1 นิ้ว ให้ใช้สว่านเจาะนำก่อนที่จะอัดหัวตะปู การตอกอย่าให้ปรากฏรอยค้อนที่ตัวเฟอร์นิเจอร์ได้

3.?การแกะสลัก การกลึง

ไม้ที่ต้องใช้การแกะสลักหรือการกลึง ต้องไม่มีตา กระพี้ การกลึงต้องเรียบไม่เป็นคลื่นและได้ขนาดไม้ตามที่กำหนดให้ ไม้ที่ต้องแกะลายต้องเสนอผู้ออกแบบ เพื่อรับความเห็นชอบก่อนทำการประกอบ

4. บานเปิดและลิ้นชัก

บานเปิดทั้งหมด โครงไม้ในส่วนที่สามารถมองเห็นได้จากภายนอก ใช้โครงไม้สักกรุไม้อัดไม้หน้าลิ้นชักใช้ไม้สัก รายละเอียดภายในต่างๆผู้รับเหมาต้องเตรียมเพื่อให้ยกถอดได้ บานเปิดกระจกติดแม่เหล็กจับบานทุกบาน และติดก้ามปูติดบานทุกบาน และลิ้นชักติดบานเลื่อนโลหะ

การดำเนินงานและรายการเฟอร์นิเจอร์ลอยตัว

การดำเนินการทั่วไป ปฏิบัติตามหัวข้อดังนี้

- เสนอแบบเท่าของจริง แก่ผู้ออกแบบก่อนประกอบ
- เสนอตัวอย่างไม้กลึง ไม้แกะสลัก และสีไม้
- เสนอตัวอย่างที่ประกอบเสร็จแล้ว แต่ยังไม่ได้ทำสีหรือหุ้มผ้า

งานสีและการทำผิว

งานสีและการทำผิว หมายถึง การพ่น การทา การลงขี้ผึ้ง การลงแชลแลค การทำน้ำมันต่างๆ ตลอดจนงานตกแต่งอื่นที่มีลักษณะคล้ายคลึงกัน ยกเว้นส่วนที่กำหนดให้เป็นวัสดุอื่น

1. ขั้นตอนการทำสี

1.1 สีพลาสติกทาบนผนังก่ออิฐฉาบปูนโดยทั่วไป หรือกำหนดให้ตามแบบและรายการ

1.2 งานไม้

ส่วนที่เป็นไม้ต้องแห้งสนิทขัดฝุ่นผงเศษวัสดุต่างๆให้ปราศจากรอยสกปรกหรือคราบน้ำมัน ย้ำหัวตะปูให้จมลงไปในเนื้อไม้และอุดรอยต่อต่างๆให้เรียบร้อย กระดาษทรายขัดไม้หรือเฟอร์นิเจอร์ต่างๆที่ทำสำเร็จจากรางงานต้องทำสีรองพื้นหรือทำสีในขั้นแรกก่อนที่จะนำมาติดตั้ง

ธอส
G H BANK
ธนาคารอาคารสงเคราะห์

ธนาคารอาคารสงเคราะห์ สำนักงานใหญ่
ฝ่ายบริหารสำนักงานและกิจการสาขา
ส่วนวิศวกรรมและออกแบบ อาคาร 2 ชั้น 4
เลขที่ 63 ถนนพระราม 9 ห้วยขวาง
กรุงเทพ 10310
โทรศัพท์ : (662) 202-1530
www.ghb.co.th

ชื่อโครงการ

ปรับปรุงอาคารสำนักงาน
ธนาคารอาคารสงเคราะห์ สาขาบางเขน
ประจำปี 2567

แบบแสดง

GENERAL NOTE 3

มาตราส่วน

ผู้ออกแบบและเขียนแบบ

งานสถาปัตยกรรม NTS.

นายทวีศักดิ์ ศรีวิภาสถิตย์

งานระบบประกอบอาคาร

นายกานต์ บำรุงศิริ

แก้ไขแบบ

ครั้งที่	แบบแสดง/รายละเอียด	วันที่

แผ่นที่	จำนวนแบบ/แผ่น
ID-1.7	7

ให้ใช้ค่าตัวเลขที่กำหนดไว้เท่านั้น ห้ามวัดจากแบบ

1.3 ส่วนที่เป็นโลหะ
ก่อนอื่นจะต้องทำความสะอาดผิวโลหะให้ปราศจากสนิม ฝุ่นละอองต่างๆหรือสิ่งสกปรกอื่นโดยใช้กระดาษทรายหรือแปรงลวดขัดและล้างด้วยน้ำยากันสนิมเช็ดให้แห้งด้วยผ้าสะอาดก่อนที่จะทำสีรองพื้นเรดออกไซด์หรือดำเนินการทำสีหรือผิวที่ระบุให้

2. การดำเนินการ
การดำเนินงานสีหรือทำผิวทั่วไปให้ปฏิบัติตามหัวข้อต่างๆดังนี้

2.1 สภาพดินฟ้าอากาศที่ไม่เหมาะสมในการทำสี
ผู้รับเหมาจะต้องไม่ทำสีหรือผิวขณะที่มีดินฟ้าอากาศไม่เหมาะสม เช่น ในวันที่มีอากาศชื้นหรือฝุ่นละอองมาก เมื่อมีการทำสีครั้งที่2 หรือในการทำสีแต่ละครั้งต้องรอให้สีเดิมแห้งสนิทเสียก่อน

2.2 ก่อนทำสีทุกครั้ง
ผู้รับเหมาต้องปิดบริเวณที่ไม่ได้ทำสีให้เรียบร้อยด้วยเทป และแกะออกเมื่อทำสีหรือผิวเสร็จแล้ว

2.3 ก่อนทำสีจริงทุกครั้ง
ผู้รับเหมาจะต้องเสนอตัวอย่างสีจริงครั้งสุดท้ายให้ผู้ออกแบบพิจารณาก่อนหรือแสดงตัวอย่างของสีกับผู้ออกแบบโดยทาบนผิวนั้นๆเป็นเนื้อที่ประมาณ 1 ตร.ม. ทุกๆผิวพื้นที่จะต้องทำสีหรือผิว หากผู้รับเหมาดำเนินการโดยพลการผลเสียหายที่เกิดขึ้นผู้รับเหมาต้องรับผิดชอบในการแก้ไขจนเป็นที่พอใจแก่เจ้าของและผู้ออกแบบ ด้วยค่าใช้จ่ายของผู้รับเหมาเองทั้งสิ้น

2.4 การเก็บรักษาสี
การเก็บรักษาสีต้องเก็บในที่ไม่อับชื้น และสีทุกสีที่กำหนดต้องจัดทำแยกแต่ละชนิดอย่าให้ปนกัน

3. การย้อมและการพ่นสีไม้

3.1 การพ่นสี
การพ่นสีบนผิวที่สามารถมองเห็นได้จากภายนอกให้ปฏิบัติดังนี้
- ย้ำหัวตะปูต่างๆให้จมลงในเนื้อไม้
- อุดหัวตะปูแล้วโป๊วให้ทั่วบริเวณที่จะพ่นสี ขัดผิวต่างๆให้เรียบ

หากมีรอยขรุขระ ให้โป๊วแต่งและขัดด้วยกระดาษทรายให้เรียบ ทั้งรอยโป๊วให้แห้งสนิทจึงพ่นด้วยสีจริงครั้งที่ 1 ขัดลงลูกประคบและแต่งผิวต่างให้เรียบจึงพ่นจริงครั้งที่ 2
- หากมีรอยผิวไม่เรียบแต่งและขัดด้วยกระดาษทรายและพ่นสีจริงลงลูกประคบครั้งสุดท้าย

3.2 การย้อมไม้
- ย้ำหัวตะปูต่างๆให้จมลงในเนื้อไม้
- อุดรอยต่อหัวต่างๆด้วย พุตี้หรือดินสอพอง สีฝุ่น แชลแลค
- ขัดผิวให้เรียบด้วยกระดาษทรายหยาบ ถ้ามีรอยขรุขระให้อุดแต่งผิวต่างๆอีกครั้งและขัดด้วยกระดาษทรายเหมือนครั้งแรก
- ปิดเทปกันส่วนที่ไม่ได้ย้อมสี
- ลงฝุ่นจีนย้อมผิวให้เรียบตามสีที่ต้องการ
- ทาน้ำมันหรือสีจริงครั้งที่ 2 หากมีรอยขนแปรงให้ขัดให้เรียบลงลูกประคบแต่งสีและลายให้เรียบร้อย
- ทาน้ำมันหรือสีจริงครั้งสุดท้ายก่อนที่จะเคลือบด้วยน้ำมันเคลือบผิวอีกครั้ง

3.3 การทาน้ำมันหรือสี
การทาน้ำมันหรือสีในส่วนที่สามารถมองเห็นได้จากภายนอกตู้ให้ดำเนินการดังนี้
- ย้ำหัวตะปูแล้วอัดด้วยพุตตี้ ขัดผิวแล้วปัดฝุ่นละอองให้เรียบร้อยและปิดเทปส่วนที่ไม่ต้องการ
- ทาน้ำมันหรือสีจริงครั้งที่ 1 และขัดผิวให้เรียบร้อยก่อนที่จะทาสีจริงครั้งสุดท้าย

3.4 ก่อนทำสีจริงครั้งสุดท้าย
ผู้รับเหมาต้องเสนอตัวอย่างสีจริงครั้งสุดท้ายให้ผู้ออกแบบพิจารณาก่อนหรือแสดงตัวอย่างของสีกับผู้ออกแบบ โดยทาบนผิวนั้นๆเป็นเนื้อที่ประมาณ 1 ตร.ม. ทุกๆพื้นที่ที่ต้องทำสีหรือผิว หากผู้รับเหมาดำเนินการโดยพลการ ผลเสียหายที่เกิดขึ้นกับผู้รับเหมาต้องรับผิดชอบในการแก้ไขจนเป็นที่น่าพอใจแก่เจ้าของงานและผู้ออกแบบด้วยค่าใช้จ่ายของผู้รับเหมาเองทั้งสิ้น

3.5 การเก็บรักษาสี
การเก็บรักษาสีต้องเก็บในที่ไม่อับชื้น และสีทุกสีที่กำหนดต้องจัดทำแยกแต่ละชนิดอย่าให้ปนกัน

วัสดุที่นำมาผสมคอนกรีตมีคุณสมบัติ ดังต่อไปนี้

ปูนซีเมนต์	ใช้ปูนซีเมนต์ชนิด ปอร์ตแลนด์ซีเมนต์ ตราช้าง หรือคุณภาพเพียบเท่า สำหรับงานโครงสร้าง งานก่ออิฐฉาบปูนใช้
งานคอนกรีต	ปูนซีเมนต์ ตราเสือ หรือคุณภาพเทียบ เท่าปูนซีเมนต์ต้องมีคุณสมบัติ แห้ง ไม่เป็นก้อน เป็นเม็ดหรือเสื่อมคุณภาพ
ทราย	ต้องเป็นทรายน้ำจืด มีเม็ดคม แข็ง สะอาด ปราศจากวัสดุเจือปน ทรายหยาบต้องลอดตะแกรงเหล็ก เบอร์ 16 ได้ ทรายละเอียดต้องลอดตะแกรงเหล็ก เบอร์ 30 ได้
หิน	หินที่ใช้มี 2 ขนาด คือ หินเบอร์ 1 และ เบอร์ 2 รวมกัน หินที่ใช้ต้องมีคุณสมบัติเนื้อแกร่ง มีเหลี่ยมคม และสะอาดปราศจากวัสดุเจือปน
น้ำ	น้ำที่ใช้เป็นน้ำจืด ปราศจากกรด ด่างเจือปน จะต้องสะอาดสามารถดื่มกินได้
การผสมคอนกรีต	การเท การเขย่าคอนกรีต จะต้องดำเนินการให้ถูกต้องตามหลักวิชาการก่อสร้างที่ดี
เหล็กเสริม	ขนาดและรายละเอียดเหล็กเสริมที่ใช้ ต้องถูกต้องตามแบบและรายการที่ระบุไว้ เหล็กเสริมจะต้องได้ตามมาตรฐานอุตสาหกรรม ไม่เป็นสนิม ไม่เปื้อนโคลน และไม่เคยผ่านการใช้งานมาก่อนโดยเด็ดขาด
งานก่ออิฐฉาบปูน	- การก่ออิฐจะต้องให้ได้ระดับดิ่ง การฉาบปูนจะต้องฉาบให้ได้ดิ่ง ฉาบเรียบไม่ยุบจะเป็นคลื่นลอน ไม่แตกร้าว - อิฐจะต้องก่อด้วยวิธีสลับแนว การก่ออิฐชั้นหนึ่งๆ จะต้องได้แนวได้ระดับ และต้องมีปูนก่อเต็มแนวก่อทุกแนวให้มีเอ็นค.ส.ล. 9cm. X 20cm. ทุกระยะไม่เกิน 2.50 เมตร ทั้งทางตั้งและนอน ทุกแห่งที่ผนังหักมุม และ ทุกแห่งที่ผนังติดวงกบประตูหน้าต่าง - ให้เสียบเหล็ก 1/4" ยื่นออกจากเสา คาน หรือเสาเอ็นประมาณ 0.30 เมตร เพื่อยึดอิฐ - ผนังก่ออิฐใหม่จะต้องไม่ถูกกระทบกระเทือนเป็นเวลาอย่างน้อย 24 ชั่วโมง
การเทปูนทราย	ก่อนเทปูนทราย ให้ทำความสะอาดพื้น ค.ส.ล. ให้สะอาดรวมทั้งกระเทาะเศษปูนที่ติดอยู่ออกให้หมด ส่วนผสมของ ปูนทราย ใช้ส่วนผสมซีเมนต์ 1 ส่วน ต่อทรายหยาบ 3 ส่วน โดยเทหนาไม่ต่ำกว่า 2 ซม. สำหรับพื้นกันสาดทุกแห่งและพื้นห้องน้ำให้ผสมน้ำยากันซึมคุณภาพเทียบเท่าของ SIKA ตามอัตราส่วนผสมของบ.ผู้ผลิต
หลังคา	วัสดุมุงหลังคาทั้งโครงการใช้หลังคาโครงเหล็กมุงด้วยแผ่นกระเบื้องนิวลไตล์พร้อมฉนวนกันความร้อน ฉนวนกันความร้อน เสนอรูปแบบภายหลัง
งานบ่อเกรอะ-บ่อซึม	รายละเอียดบ่อเกรอะ-บ่อซึม ให้ดูตามแบบและรายการประกอบแบบประปา
หมายเหตุ 1	รายละเอียดอื่นๆ ในการดำเนินการก่อสร้าง ที่มิได้ระบุไว้ในรายการก่อสร้าง ให้ดำเนินการให้ถูกต้องตามหลักวิชาการก่อสร้างที่ดี ในกรณีเกิดปัญหา การขัดแย้งระหว่างแบบและรายการ จะต้องแจ้งให้สถาปนิกผู้ออกแบบทราบทันที การแก้ปัญหาให้ขึ้นอยู่กับดุลพินิจของสถาปนิกผู้ออกแบบ โดยผู้รับจ้างจะไม่มีสิทธิเรียกร้องค่าเสียหายหรือค่าใช้จ่ายใดๆทั้งสิ้น
หมายเหตุ 2	ในขณะก่อนดำเนินการก่อสร้าง ทางผู้รับเหมาต้องทำแบบรายละเอียดในจุดที่ระบุในแบบเพื่อเป็น SHOP DRAWING ให้ทางผู้ออกแบบและเจ้าของโครงการพิจารณา และอนุมัติก่อนดำเนินการก่อสร้าง
หมายเหตุ 3	ดำเนินการจัดเตรียมพื้นที่สำนักงานชั่วคราวให้สามารถปฏิบัติงานได้อย่างต่อเนื่อง ขนย้ายเฟอร์นิเจอร์ เครื่องใช้หรืออุปกรณ์สำนักงานทั้งก่อนและหลังการปรับปรุง ตามที่ผู้ว่าจ้างกำหนด
หมายเหตุ 4	ทั้งนี้ ผู้รับจ้างต้องจัดทำแผนการใช้พัสดุและใช้พัสดุประเภทวัสดุหรือครุภัณฑ์ที่ผลิตในประเทศ โดยต้องใช้ไม่น้อยกว่าร้อยละ 60 ของมูลค่าวัสดุหรือครุภัณฑ์ที่จะใช้ในงานจ้าง

ธอส
G H BANK
ธนาคารอาคารสงเคราะห์

ธนาคารอาคารสงเคราะห์ สำนักงานใหญ่
ฝ่ายบริหารสำนักงานและกิจการสาขา
ส่วนวิศวกรรมและออกแบบ อาคาร 2 ชั้น 4
เลขที่ 63 ถนนพระราม 9 ห้วยขวาง
กรุงเทพ 10310
โทรศัพท์ : (662) 202-1530
www.ghb.co.th

ชื่อโครงการ

ปรับปรุงอาคารสำนักงาน
ธนาคารอาคารสงเคราะห์ สาขาบางเขน
ประจำปี 2567

แบบแสดง

GENERAL NOTE 4

มาตราส่วน

ผู้ออกแบบและเขียนแบบ

งานสถาปัตยกรรม

นายทวีศักดิ์ ศรีวิภาสถิตย์

งานระบบประกอบอาคาร

นายกานต์ บำรุงศิริ

แก้ไขแบบ

ครั้งที่	แบบแสดง/รายละเอียด	วันที่

แผ่นที่	จำนวนแบบ/แผ่น
ID-1.8	8

ให้ใช้ค่าตัวเลขที่กำหนดไว้เท่านั้น ห้ามวัดจากแบบ

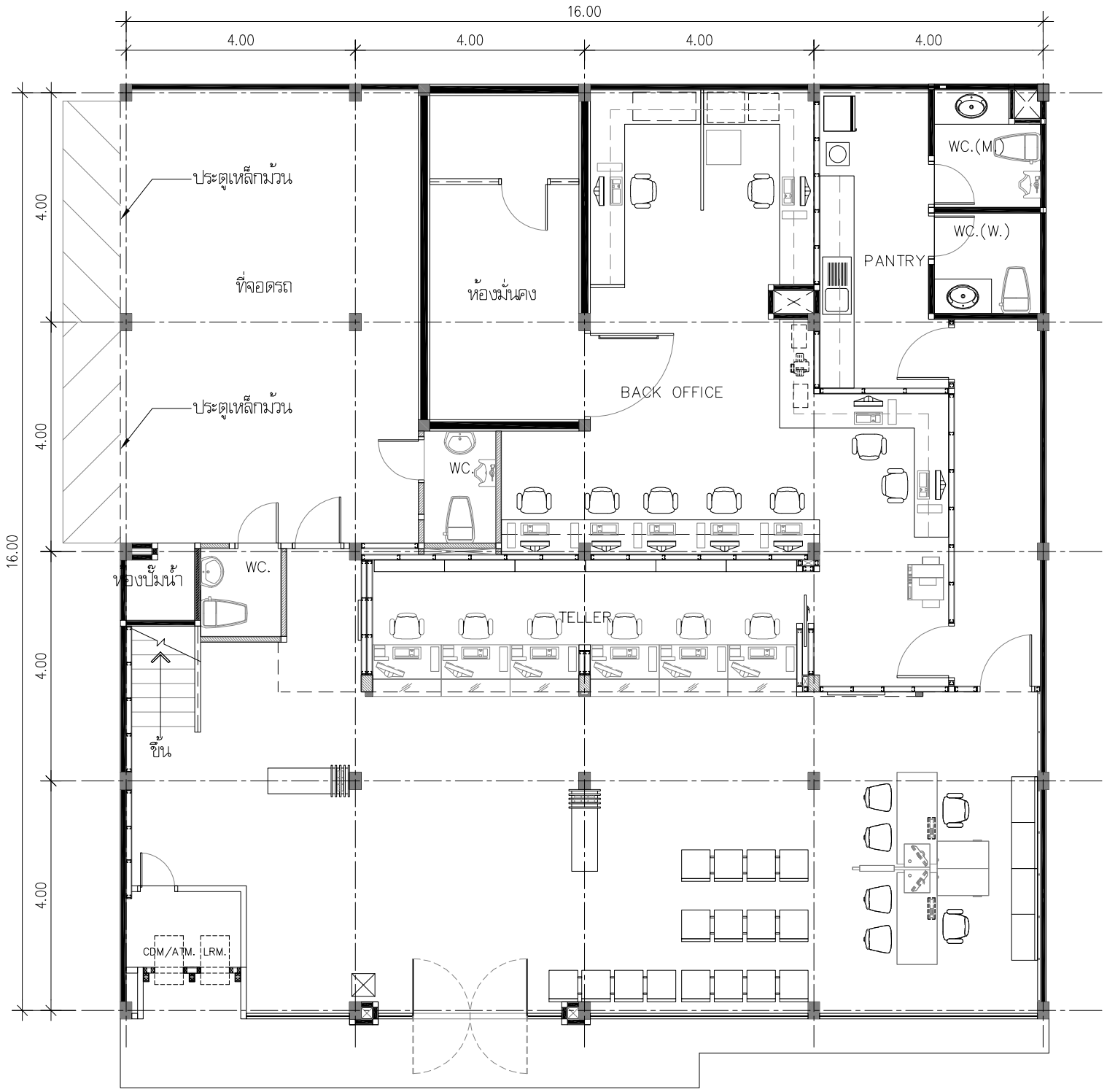

สาขาบางเขน

แบบก่อนปรับปรุง

แบบแปลนชั้น 1

SCALE 1 : 100

ธอส
G H BANK

ธนาคารอาคารสงเคราะห์

ธนาคารอาคารสงเคราะห์ สำนักงานใหญ่
ฝ่ายบริหารสำนักงานและกิจการสาขา
ส่วนวิศวกรรมและออกแบบ อาคาร 2 ชั้น 4
เลขที่ 63 ถนนพระราม 9 ห้วยขวาง
กรุงเทพ 10310
โทรศัพท์ : (662) 202-1530
www.ghb.co.th

ชื่อโครงการ

ปรับปรุงอาคารสำนักงาน
ธนาคารอาคารสงเคราะห์ สาขาบางเขน
ประจำปี 2567

แบบแสดง

1 st FLOOR
EXISTING PLAN

มาตราส่วน

ผู้ออกแบบและเขียนแบบ

งานสถาปัตยกรรม -

นายทวีศักดิ์ ศรีวิภาสถิตย์

งานระบบประกอบอาคาร

นายกานต์ บำรุงศิริ

แก้ไขแบบ

ครั้งที่	แบบแสดง/รายละเอียด	วันที่

แผ่นที่	จำนวนแบบ/แผ่น
ID.-2.1	-

ให้ใช้ค่าตัวเลขที่กำหนดไว้เท่านั้น ห้ามวัดจากแบบ

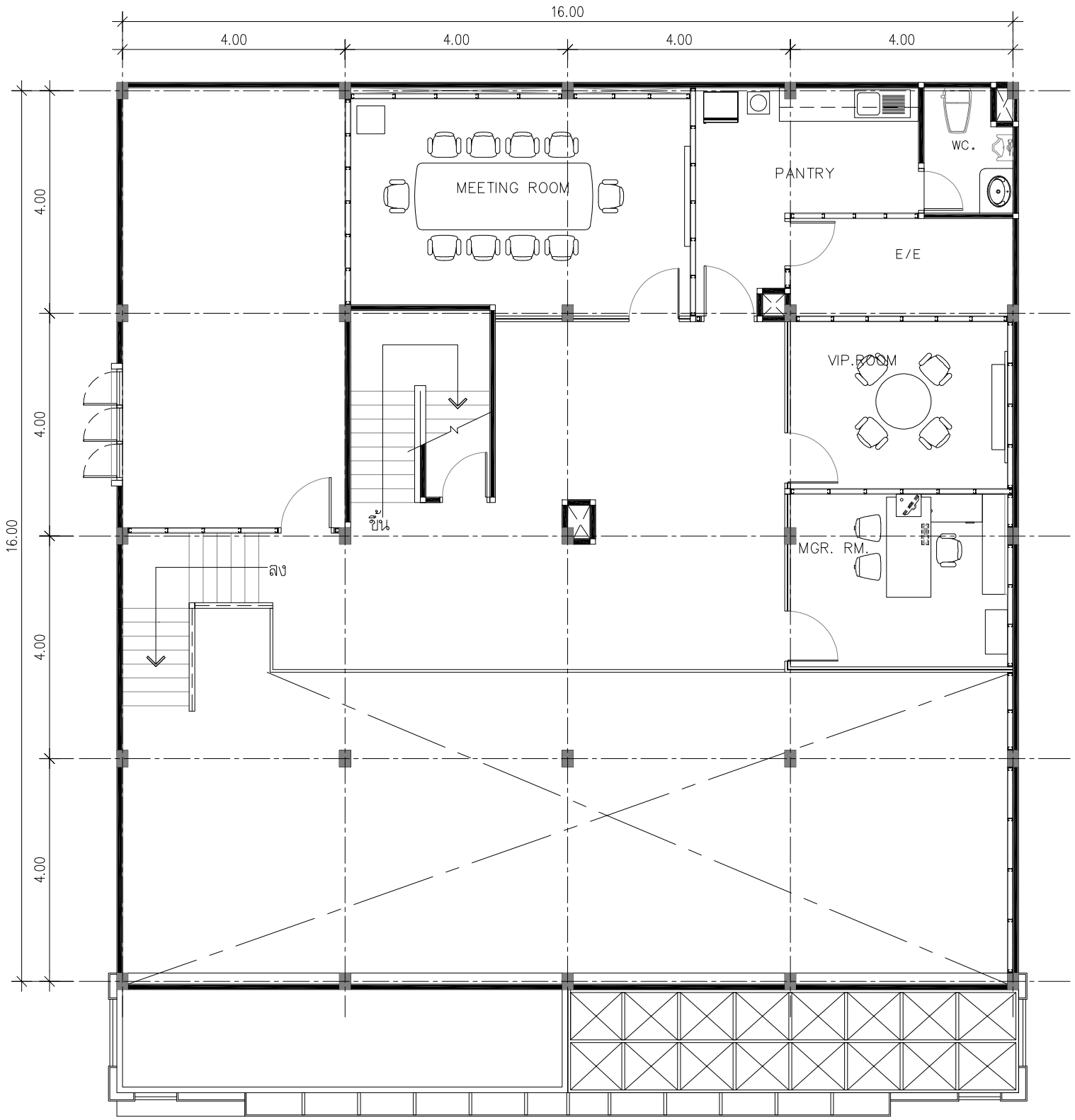

สาขาบางเขน

แบบก่อนปรับปรุง

แบบแปลนชั้นลอย

SCALE 1 : 100

ธอส
G H BANK

ธนาคารอาคารสงเคราะห์

ธนาคารอาคารสงเคราะห์ สำนักงานใหญ่
ฝ่ายบริหารสำนักงานและกิจการสาขา
ส่วนวิศวกรรมและออกแบบ อาคาร 2 ชั้น 4
เลขที่ 63 ถนนพระราม 9 ห้วยขวาง
กรุงเทพ 10310
โทรศัพท์ : (662) 202-1530
www.ghb.co.th

ชื่อโครงการ

ปรับปรุงอาคารสำนักงาน
ธนาคารอาคารสงเคราะห์ สาขาบางเขน
ประจำปี 2567

แบบแสดง

MEZZANINE FLOOR
EXISTING PLAN

มาตราส่วน

ผู้ออกแบบและเขียนแบบ

งานสถาปัตยกรรม -

นายทวีศักดิ์ ศรีวิภาสถิตย์

งานระบบประกอบอาคาร

นายกานต์ บำรุงศิริ

แก้ไขแบบ

ครั้งที่	แบบแสดง/รายละเอียด	วันที่

แผ่นที่	จำนวนแบบ/แผ่น
ID.-2.2	-

ให้ใช้ค่าตัวเลขที่กำหนดไว้เท่านั้น ห้ามวัดจากแบบ

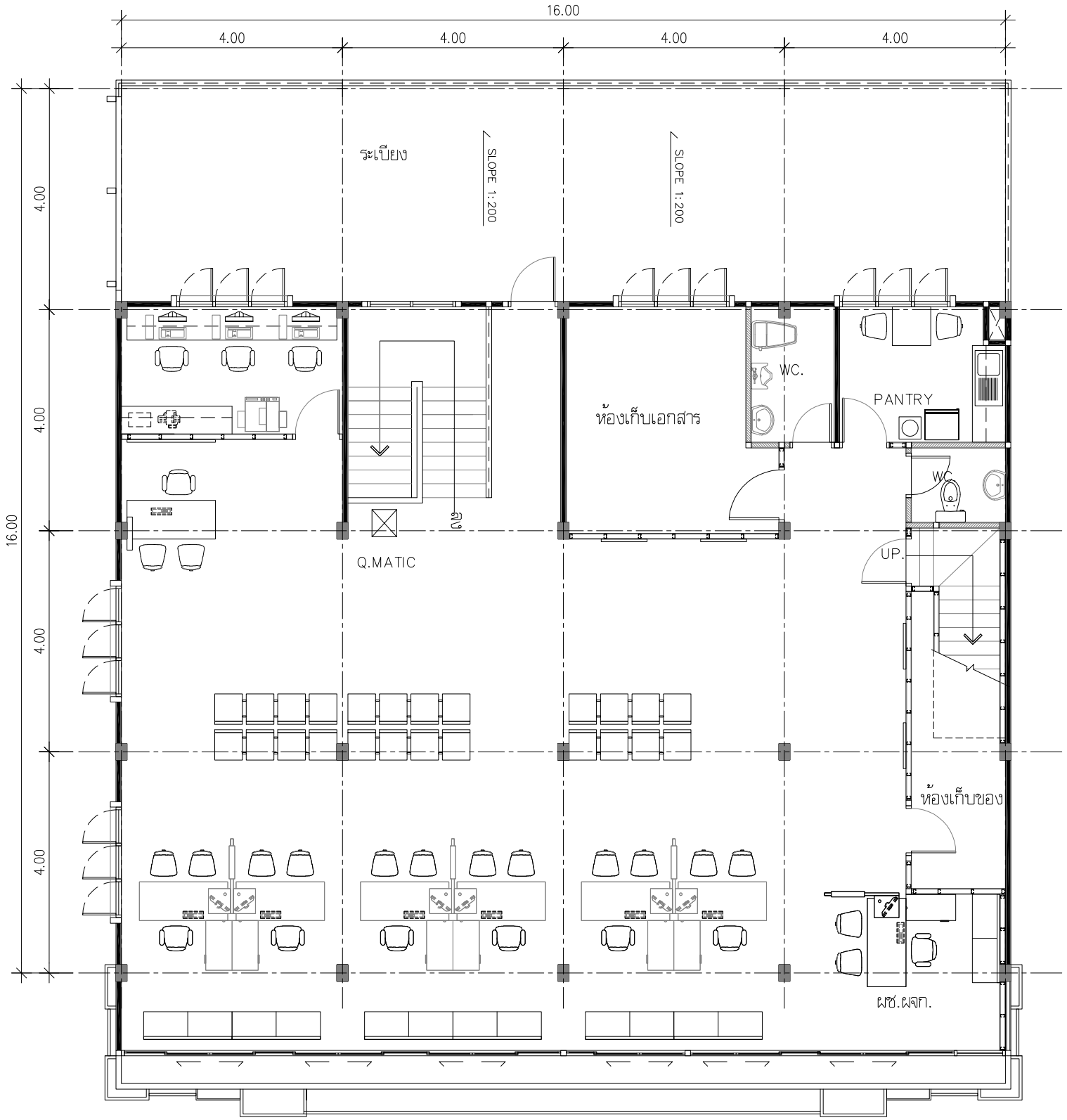

สาขาบางเขน

แบบก่อนปรับปรุง

แบบแปลนชั้น 2

SCALE 1 : 100

ธอส
G H BANK

ธนาคารอาคารสงเคราะห์

ธนาคารอาคารสงเคราะห์ สำนักงานใหญ่
ฝ่ายบริหารสำนักงานและกิจการสาขา
ส่วนวิศวกรรมและออกแบบ อาคาร 2 ชั้น 4
เลขที่ 63 ถนนพระราม 9 ห้วยขวาง
กรุงเทพ 10310
โทรศัพท์ : (662) 202-1530
www.ghb.co.th

ชื่อโครงการ

ปรับปรุงอาคารสำนักงาน
ธนาคารอาคารสงเคราะห์ สาขาบางเขน
ประจำปี 2567

แบบแสดง

2 nd FLOOR
EXISTING PLAN

มาตราส่วน

ผู้ออกแบบและเขียนแบบ

งานสถาปัตยกรรม -

นายทวีศักดิ์ ศรีวิภาสถิตย์

งานระบบประกอบอาคาร

นายกานต์ บำรุงศิริ

แก้ไขแบบ

ครั้งที่	แบบแสดง/รายละเอียด	วันที่

แผ่นที่	จำนวนแบบ/แผ่น
ID.-2.3	-

ให้ใช้ค่าตัวเลขที่กำหนดไว้เท่านั้น ห้ามวัดจากแบบ

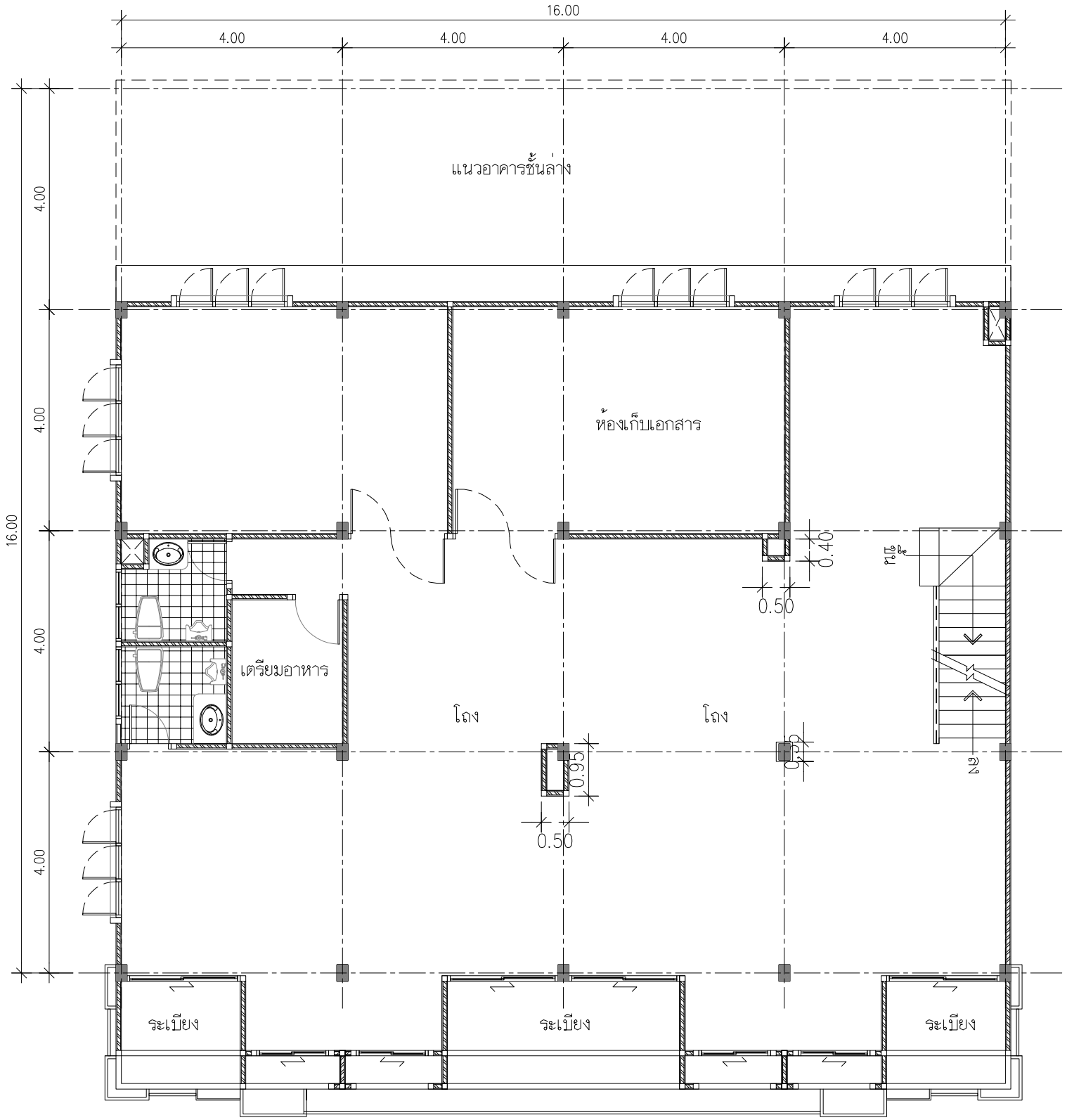

สาขาบางเขน

แบบก่อนปรับปรุง

แบบแปลนชั้น 3

SCALE 1 : 100

ธอส
G H BANK

ธนาคารอาคารสงเคราะห์

ธนาคารอาคารสงเคราะห์ สำนักงานใหญ่
ฝ่ายบริหารสำนักงานและกิจการสาขา
ส่วนวิศวกรรมและออกแบบ อาคาร 2 ชั้น 4
เลขที่ 63 ถนนพระราม 9 ห้วยขวาง
กรุงเทพ 10310
โทรศัพท์ : (662) 202-1530
www.ghb.co.th

ชื่อโครงการ

ปรับปรุงอาคารสำนักงาน
ธนาคารอาคารสงเคราะห์ สาขาบางเขน
ประจำปี 2567

แบบแสดง

3 rd FLOOR
EXISTING PLAN

มาตราส่วน

ผู้ออกแบบและเขียนแบบ

งานสถาปัตยกรรม -

นายทวีศักดิ์ ศรีวิภาสถิตย์

งานระบบประกอบอาคาร

นายกานต์ บำรุงศิริ

แก้ไขแบบ

ครั้งที่	แบบแสดง/รายละเอียด	วันที่

แผ่นที่	จำนวนแบบ/แผ่น
ID.-2.4	-

ให้ใช้ค่าตัวเลขที่กำหนดไว้เท่านั้น ห้ามวัดจากแบบ

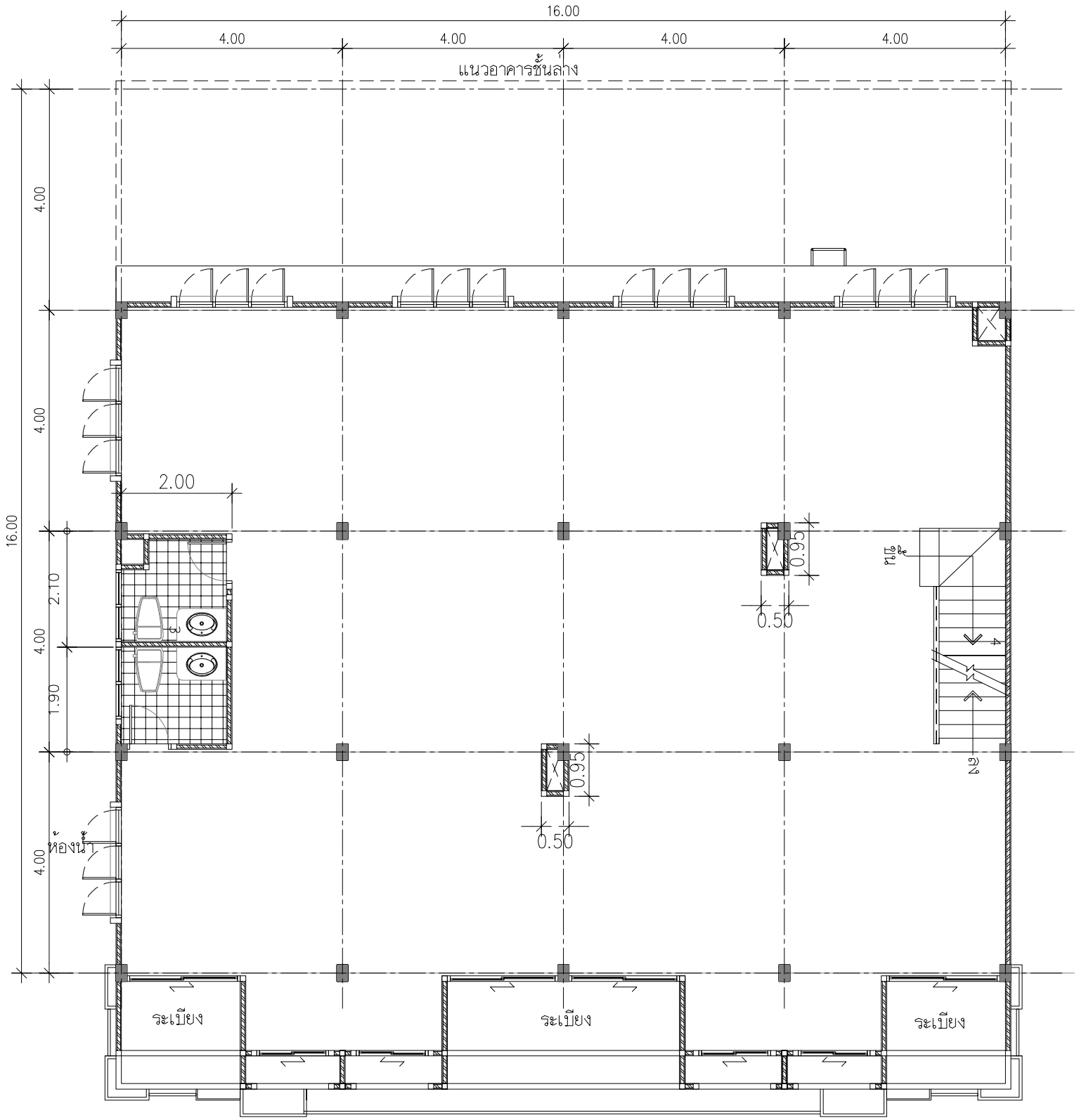

สาขาบางเขน

แบบก่อนปรับปรุง

แบบแปลนชั้น 4

SCALE 1 : 100

ธอส
G H BANK

ธนาคารอาคารสงเคราะห์

ธนาคารอาคารสงเคราะห์ สำนักงานใหญ่
ฝ่ายบริหารสำนักงานและกิจการสาขา
ส่วนวิศวกรรมและออกแบบ อาคาร 2 ชั้น 4
เลขที่ 63 ถนนพระราม 9 ห้วยขวาง
กรุงเทพ 10310
โทรศัพท์ : (662) 202-1530
www.ghb.co.th

ชื่อโครงการ

ปรับปรุงอาคารสำนักงาน
ธนาคารอาคารสงเคราะห์ สาขาบางเขน
ประจำปี 2567

แบบแสดง

4 th FLOOR
EXISTING PLAN

มาตราส่วน

ผู้ออกแบบและเขียนแบบ

งานสถาปัตยกรรม -

นายทวีศักดิ์ ศรีวิภาสถิตย์

งานระบบประกอบอาคาร

นายกานต์ บำรุงศิริ

แก้ไขแบบ

ครั้งที่	แบบแสดง/รายละเอียด	วันที่

แผ่นที่	จำนวนแบบ/แผ่น
ID.-2.5	-

ให้ใช้ค่าตัวเลขที่กำหนดไว้เท่านั้น ห้ามวัดจากแบบ

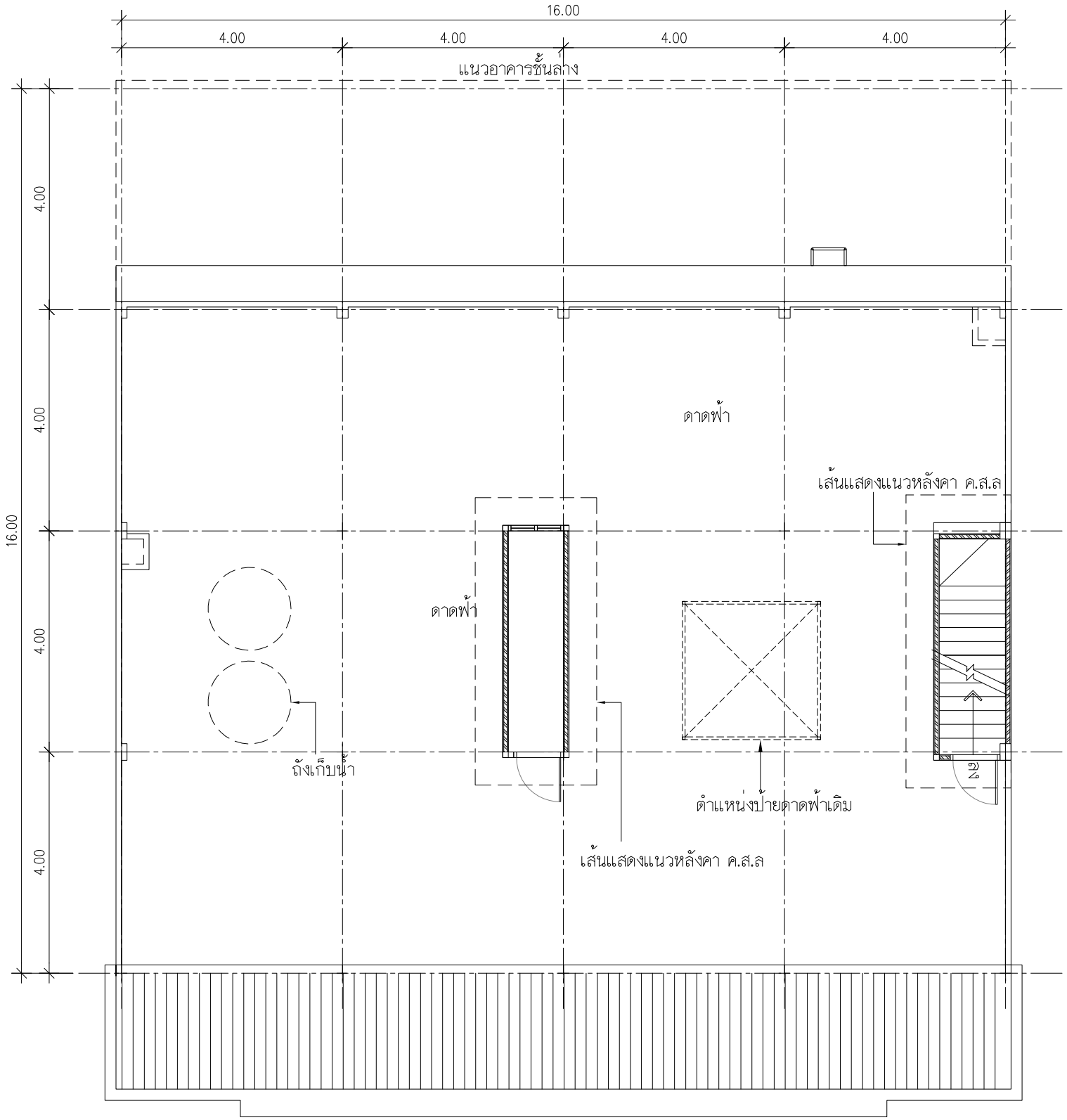

สาขาบางเขน

แบบก่อนปรับปรุง

แบบแปลนดาดฟ้า

SCALE 1 : 100

ธอส
G H BANK

ธนาคารอาคารสงเคราะห์

ธนาคารอาคารสงเคราะห์ สำนักงานใหญ่
ฝ่ายบริหารสำนักงานและกิจการสาขา
ส่วนวิศวกรรมและออกแบบ อาคาร 2 ชั้น 4
เลขที่ 63 ถนนพระราม 9 ห้วยขวาง
กรุงเทพ 10310
โทรศัพท์ : (662) 202-1530
www.ghb.co.th

ชื่อโครงการ

ปรับปรุงอาคารสำนักงาน
ธนาคารอาคารสงเคราะห์ สาขาบางเขน
ประจำปี 2567

แบบแสดง

ROOF TOP FLOOR
EXISTING PLAN

มาตราส่วน

ผู้ออกแบบและเขียนแบบ

งานสถาปัตยกรรม -

นายทวีศักดิ์ ศรีวิภาสถิตย์

งานระบบประกอบอาคาร

นายกานต์ บำรุงศิริ

แก้ไขแบบ

ครั้งที่	แบบแสดง/รายละเอียด	วันที่

แผ่นที่	จำนวนแบบ/แผ่น
ID.-2.6	-

ให้ใช้ค่าตัวเลขที่กำหนดไว้เท่านั้น ห้ามวัดจากแบบ

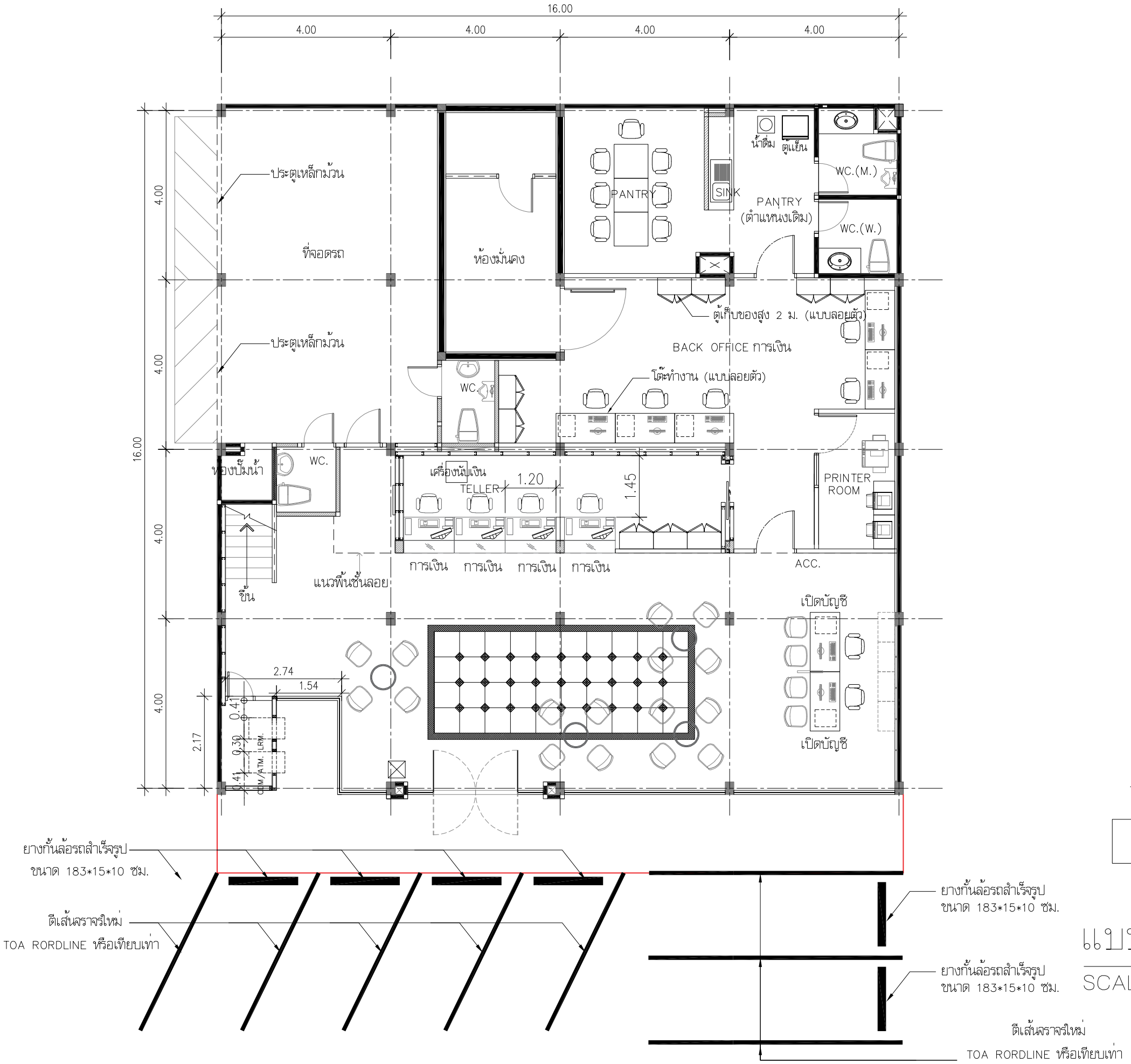

สาขาบางเขน

แบบปรับปรุง

แบบแปลนชั้น 1

SCALE 1 : 100

ธอส
G H BANK

ธนาคารอาคารสงเคราะห์

ธนาคารอาคารสงเคราะห์ สำนักงานใหญ่
ฝ่ายบริหารสำนักงานและกิจการสาขา
ส่วนวิศวกรรมและออกแบบ อาคาร 2 ชั้น 4
เลขที่ 63 ถนนพระราม 9 ห้วยขวาง
กรุงเทพ 10310
โทรศัพท์ : (662) 202-1530
www.ghb.co.th

ชื่อโครงการ

ปรับปรุงอาคารสำนักงาน
ธนาคารอาคารสงเคราะห์ สาขาบางเขน
ประจำปี 2567

แบบแสดง

1 st FLOOR
RENOVATED PLAN

มาตราส่วน

ผู้ออกแบบและเขียนแบบ

งานสถาปัตยกรรม -

นายทวีศักดิ์ ศรีวิภาสถิตย์

งานระบบประกอบอาคาร

นายกานต์ บำรุงศิริ

แก้ไขแบบ

ครั้งที่	แบบแสดง/รายละเอียด	วันที่

แผ่นที่	จำนวนแบบ/แผ่น
ID.-2.7	-

ให้ใช้ค่าตัวเลขที่กำหนดไว้เท่านั้น ห้ามวัดจากแบบ

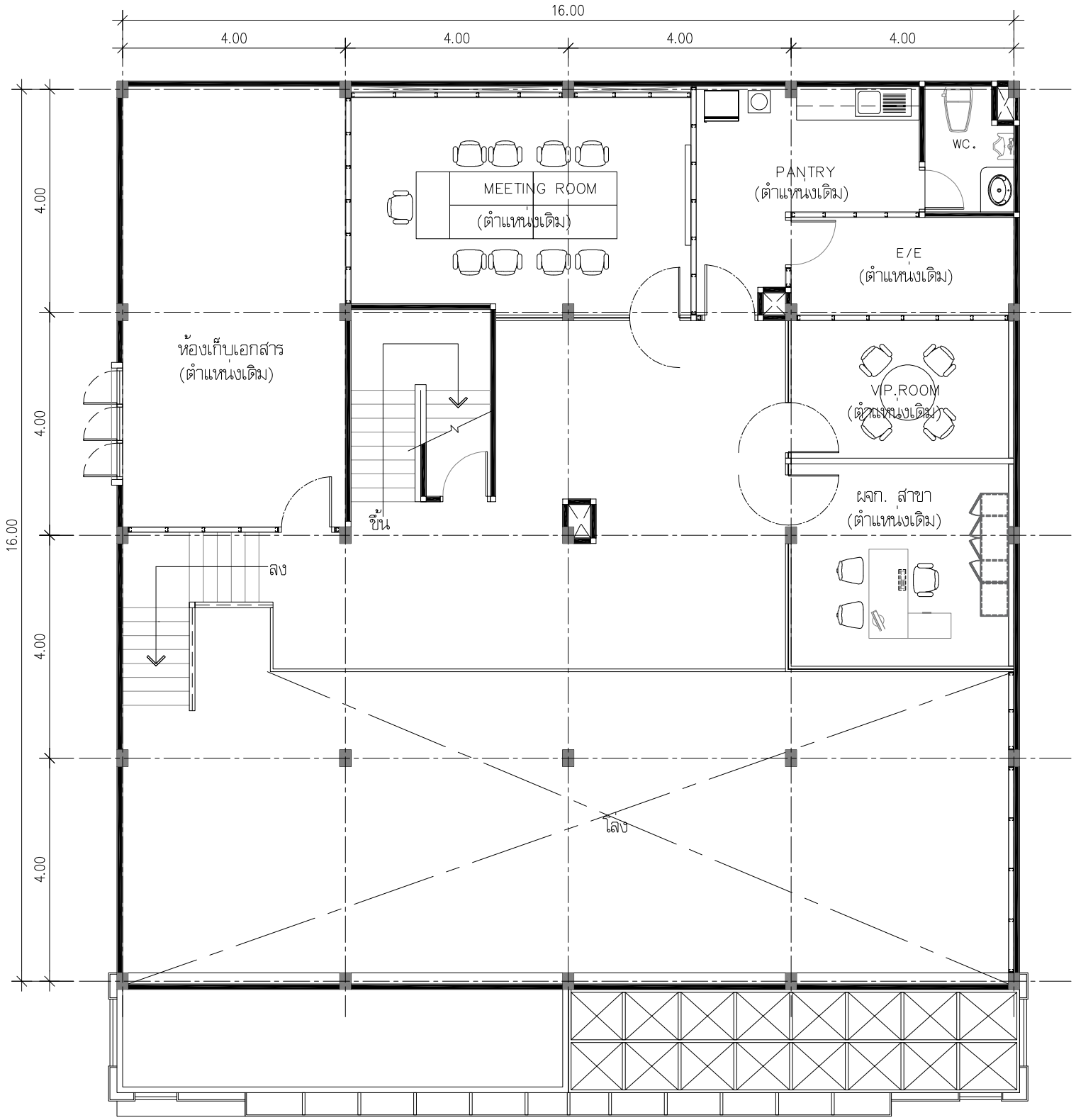

สาขาบางเขน

แบบปรับปรุง

แบบแปลนชั้นลอย

SCALE 1 : 100

ธอส
G H BANK

ธนาคารอาคารสงเคราะห์

ธนาคารอาคารสงเคราะห์ สำนักงานใหญ่
ฝ่ายบริหารสำนักงานและกิจการสาขา
ส่วนวิศวกรรมและออกแบบ อาคาร 2 ชั้น 4
เลขที่ 63 ถนนพระราม 9 ห้วยขวาง
กรุงเทพ 10310
โทรศัพท์ : (662) 202-1530
www.ghb.co.th

ชื่อโครงการ

ปรับปรุงอาคารสำนักงาน
ธนาคารอาคารสงเคราะห์ สาขาบางเขน
ประจำปี 2567

แบบแสดง

MEZZANINE FLOOR
RENOVATED PLAN

มาตราส่วน

ผู้ออกแบบและเขียนแบบ

งานสถาปัตยกรรม -

นายทวีศักดิ์ ศรีวิภาสถิตย์

งานระบบประกอบอาคาร

นายกานต์ บำรุงศิริ

แก้ไขแบบ

ครั้งที่	แบบแสดง/รายละเอียด	วันที่

แผ่นที่	จำนวนแบบ/แผ่น
ID.-2.8	-

ให้ใช้ค่าตัวเลขที่กำหนดไว้เท่านั้น ห้ามวัดจากแบบ

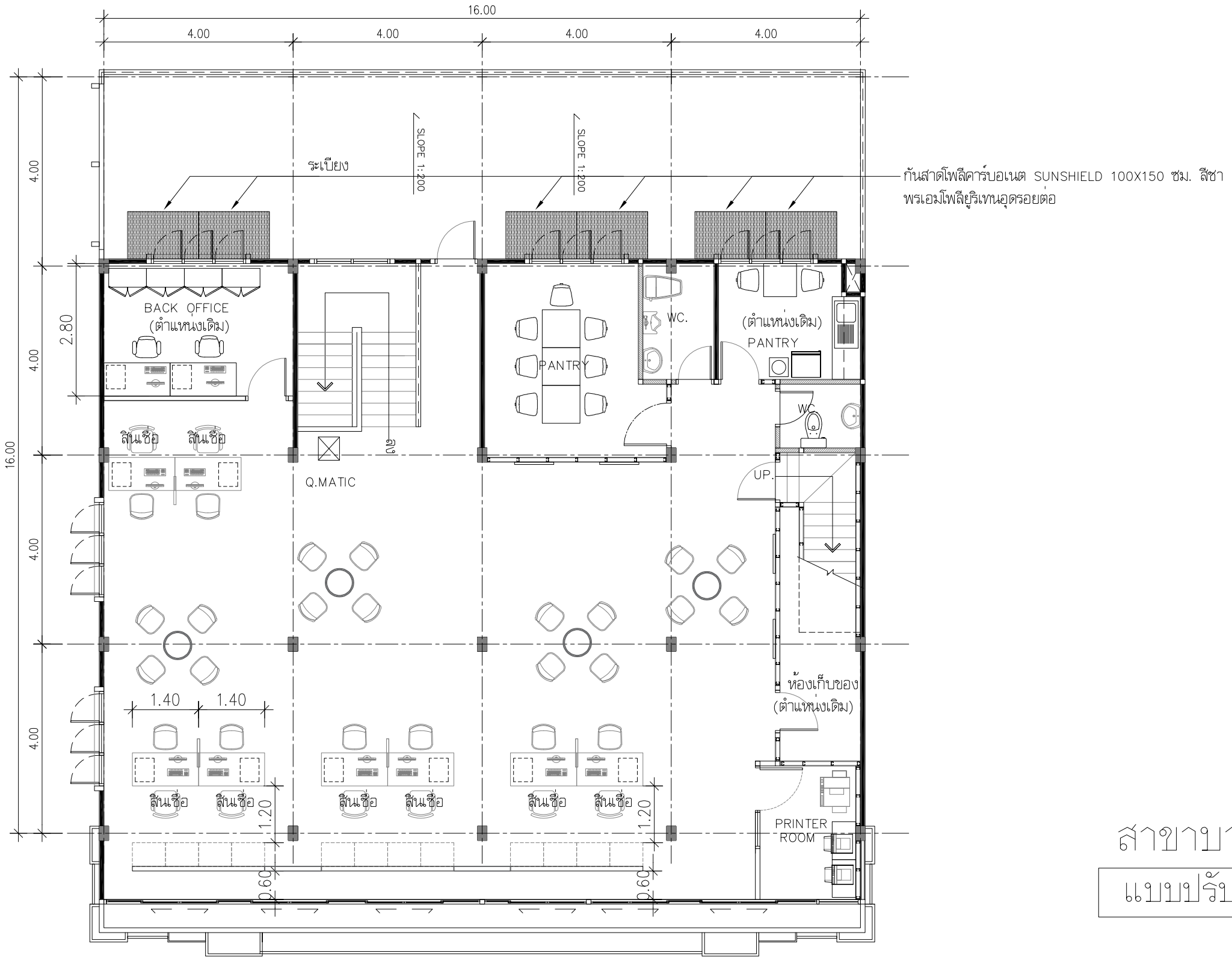

สาขาบางเขน

แบบปรับปรุง

แบบแปลนชั้น 2

1 : 100

ธอส
G H BANK

ธนาคารอาคารสงเคราะห์

ธนาคารอาคารสงเคราะห์ สำนักงานใหญ่
ฝ่ายบริหารสำนักงานและกิจการสาขา
ส่วนวิศวกรรมและออกแบบ อาคาร 2 ชั้น 4
เลขที่ 63 ถนนพระราม 9 ห้วยขวาง
กรุงเทพ 10310
โทรศัพท์ : (662) 202-1530
www.ghb.co.th

ชื่อโครงการ

ปรับปรุงอาคารสำนักงาน
ธนาคารอาคารสงเคราะห์ สาขาบางเขน
ประจำปี 2567

แบบแสดง

2 nd FLOOR
RENOVATED PLAN

มาตราส่วน

ผู้ออกแบบและเขียนแบบ

งานสถาปัตยกรรม -

นายทวีศักดิ์ ศรีวิภาสถิตย์

งานระบบประกอบอาคาร

นายกานต์ บำรุงศิริ

แก้ไขแบบ

ครั้งที่	แบบแสดงรายละเอียด	วันที่

แผ่นที่	จำนวนแบบ/แผ่น
ID.-2.9	-

ให้ใช้ค่าตัวเลขที่กำหนดไว้เท่านั้น ห้ามวัดจากแบบ

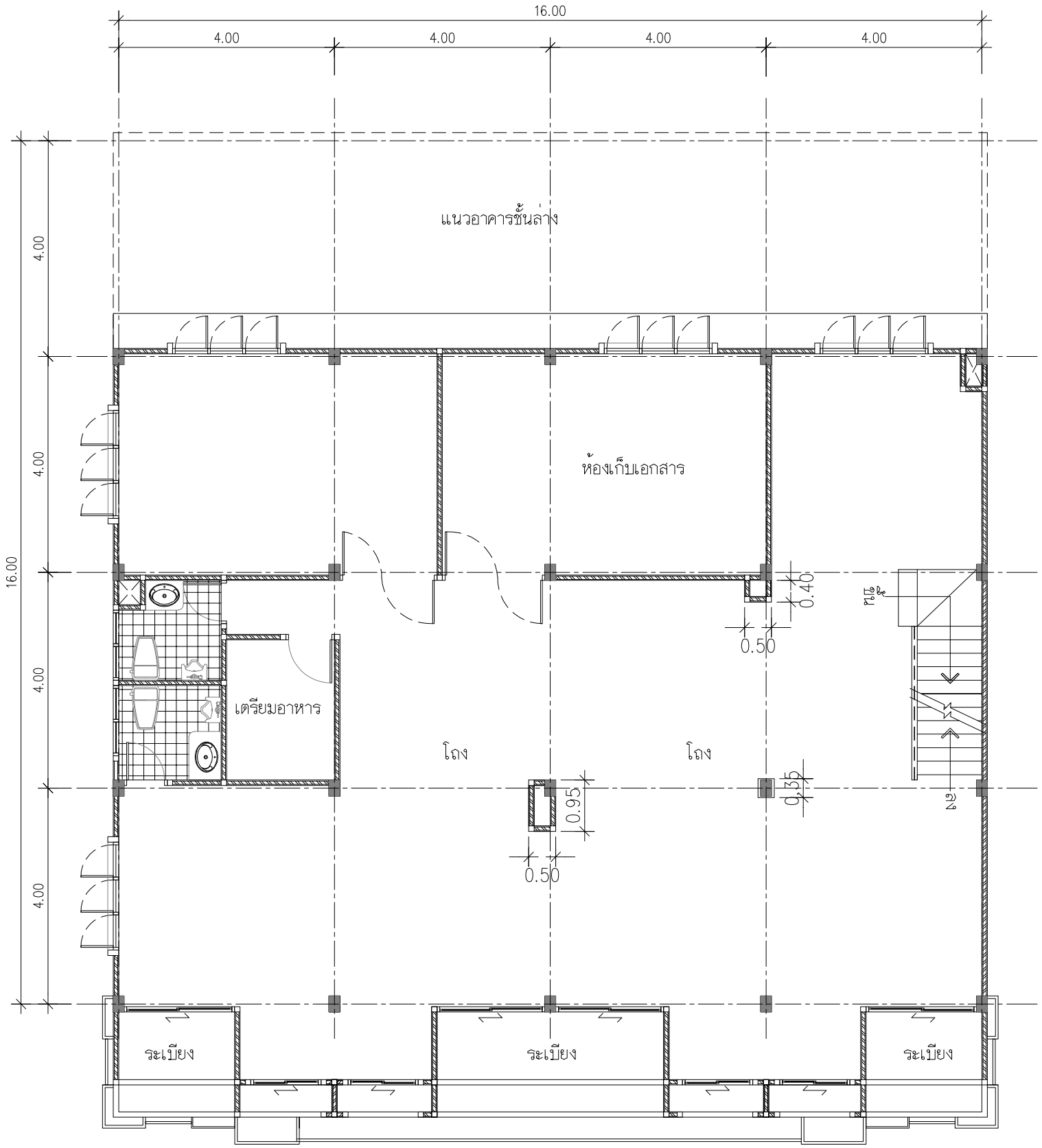

สาขาบางเขน

แบบปรับปรุง

แบบแปลนชั้น 2

SCALE 1 : 100

ธอส
G H BANK

ธนาคารอาคารสงเคราะห์

ธนาคารอาคารสงเคราะห์ สำนักงานใหญ่
ฝ่ายบริหารสำนักงานและกิจการสาขา
ส่วนวิศวกรรมและออกแบบ อาคาร 2 ชั้น 4
เลขที่ 63 ถนนพระราม 9 ห้วยขวาง
กรุงเทพ 10310
โทรศัพท์ : (662) 202-1530
www.ghb.co.th

ชื่อโครงการ

ปรับปรุงอาคารสำนักงาน
ธนาคารอาคารสงเคราะห์ สาขาบางเขน
ประจำปี 2567

แบบแสดง

3 rd FLOOR
EXISTING PLAN

มาตราส่วน

ผู้ออกแบบและเขียนแบบ

งานสถาปัตยกรรม -

นายทวีศักดิ์ ศรีวิภาสถิตย์

งานระบบประกอบอาคาร

นายกานต์ บำรุงศิริ

แก้ไขแบบ

ครั้งที่	แบบแสดง/รายละเอียด	วันที่

แผ่นที่	จำนวนแบบ/แผ่น
ID.-2.10	-

ให้ใช้ค่าตัวเลขที่กำหนดไว้เท่านั้น ห้ามวัดจากแบบ

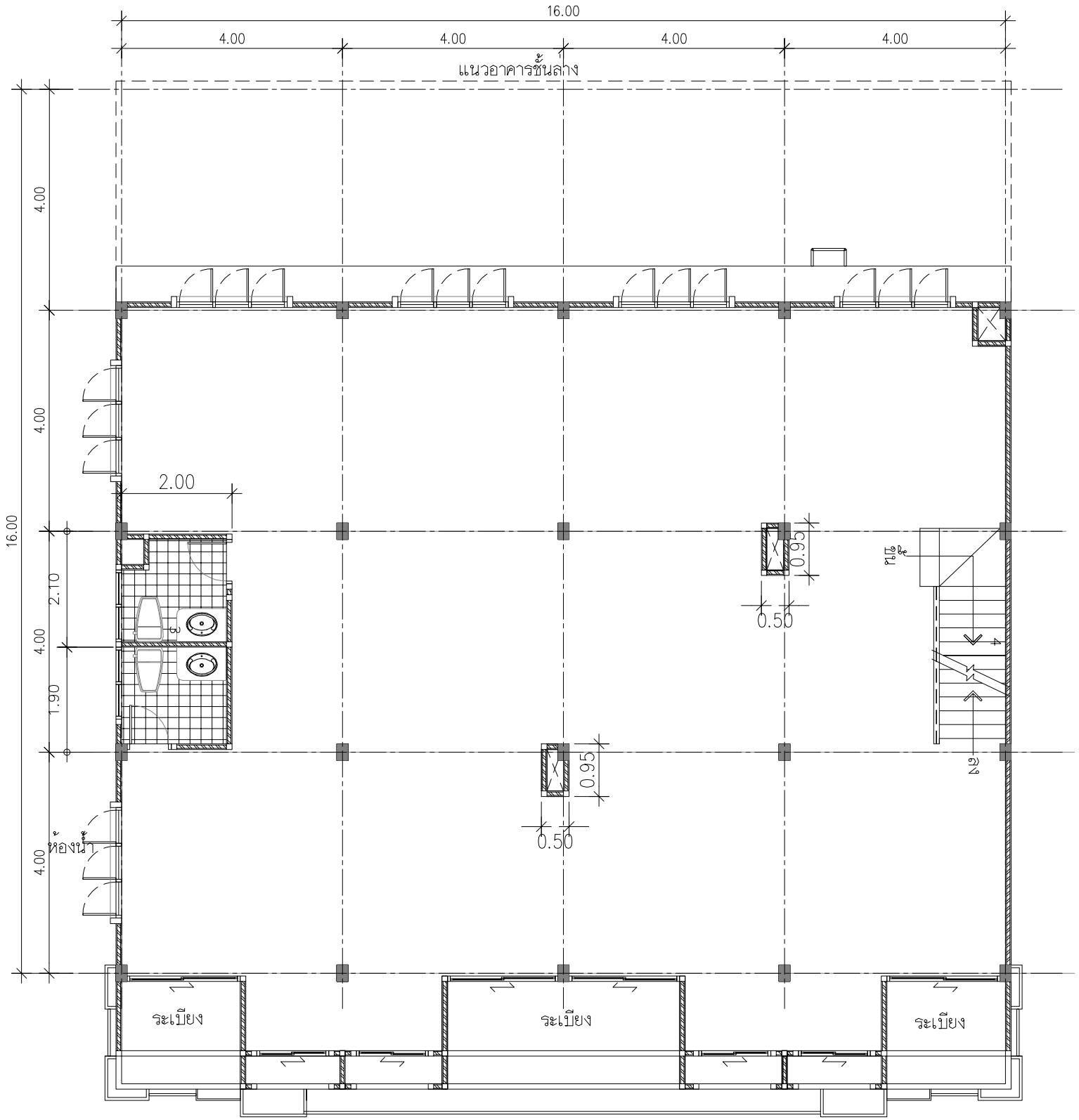

สาขาบางเขน

แบบปรับปรุง

แบบแปลนชั้น 2

SCALE 1 : 100

ธอส
G H BANK

ธนาคารอาคารสงเคราะห์

ธนาคารอาคารสงเคราะห์ สำนักงานใหญ่
ฝ่ายบริหารสำนักงานและกิจการสาขา
ส่วนวิศวกรรมและออกแบบ อาคาร 2 ชั้น 4
เลขที่ 63 ถนนพระราม 9 ห้วยขวาง
กรุงเทพ 10310
โทรศัพท์ : (662) 202-1530
www.ghb.co.th

ชื่อโครงการ

ปรับปรุงอาคารสำนักงาน
ธนาคารอาคารสงเคราะห์ สาขาบางเขน
ประจำปี 2567

แบบแสดง

4 th FLOOR
EXISTING PLAN

มาตราส่วน

ผู้ออกแบบและเขียนแบบ

งานสถาปัตยกรรม -

นายทวีศักดิ์ ศรีวิภาสถิตย์

งานระบบประกอบอาคาร

นายกานต์ บำรุงศิริ

แก้ไขแบบ

ครั้งที่	แบบแสดง/รายละเอียด	วันที่

แผ่นที่	จำนวนแบบ/แผ่น
ID.-2.11	-

ให้ใช้ค่าตัวเลขที่กำหนดไว้เท่านั้น ห้ามวัดจากแบบ

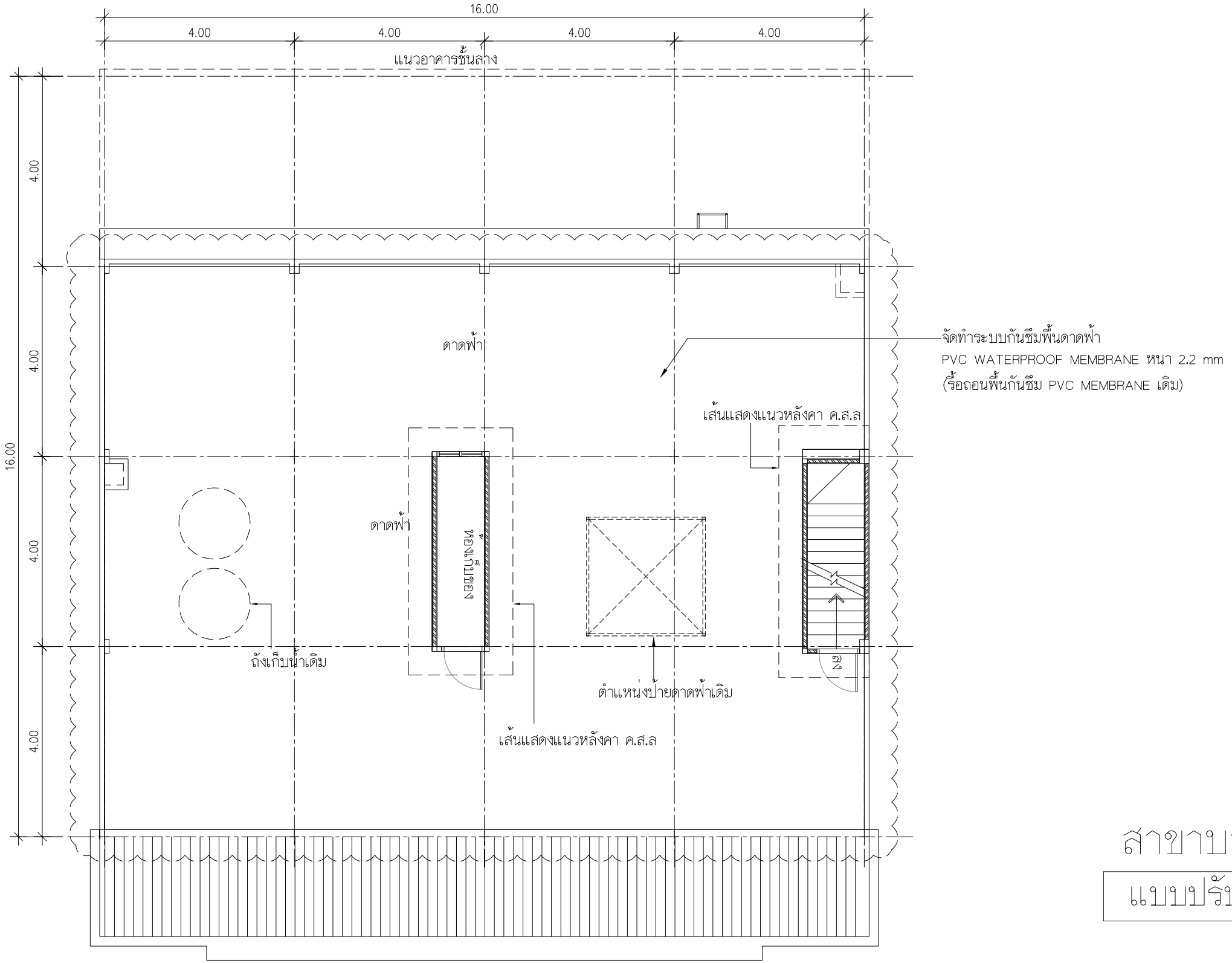

สาขาบางเขน

แบบปรับปรุง

แบบแปลนชั้น 2

SCALE 1 : 100

ธอส
G H BANK

ธนาคารอาคารสงเคราะห์

ธนาคารอาคารสงเคราะห์ สำนักงานใหญ่
ฝ่ายบริหารสำนักงานและกิจการสาขา
ส่วนวิศวกรรมและออกแบบ อาคาร 2 ชั้น 4
เลขที่ 63 ถนนพระราม 9 ห้วยขวาง
กรุงเทพ 10310
โทรศัพท์ : (662) 202-1530
www.ghb.co.th

ชื่อโครงการ

ปรับปรุงอาคารสำนักงาน
ธนาคารอาคารสงเคราะห์ สาขาบางเขน
ประจำปี 2567

แบบแสดง

ชั้นดาดฟ้า
EXISTING PLAN

มาตราส่วน

ผู้ออกแบบและเขียนแบบ

งานสถาปัตยกรรม -
นายทวีศักดิ์ ศรีวิภาสถิตย์

งานระบบประกอบอาคาร
นายกานต์ บำรุงศิริ

แก้ไขแบบ

ครั้งที่	แบบแสดง/รายละเอียด	วันที่

แผ่นที่	จำนวนแบบ/แผ่น
ID.-2.12	-

ให้ใช้ค่าตัวเลขที่กำหนดไว้เท่านั้น ห้ามวัดจากแบบ

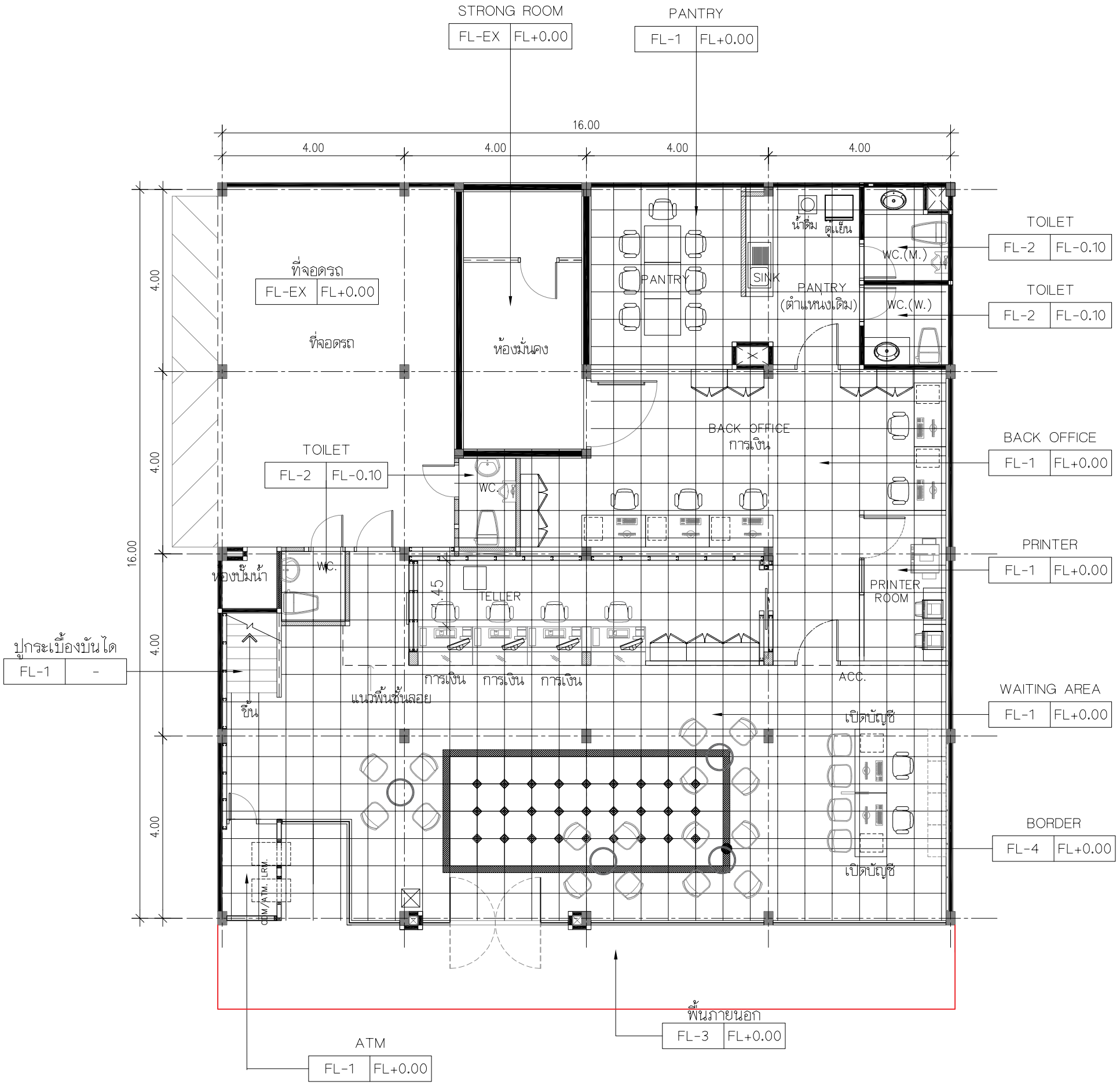

งานพื้น (FLOOR)	
FL-EX	-พื้นเดิม ขัดล้างทำความสะอาด และซ่อมแซมเพิ่มเติม ส่วนที่ชำรุด หรือขาดหาย
FL-1	-พื้นกระเบื้องแกรนิตโต้ HPVB16000 รุ่น NANO SUPERWHITE ขนาด 0.60X0.60 ม. # THAISOUNG หรือเทียบเท่า -จมูกบันไดอลูมิเนียม 4 ร่อง APACE รุ่น A-40 หรือ INFINITE รุ่น SI-4L หรือเทียบเท่า
FL-2	-พื้นกระเบื้องแกรนิตโต้ B6020-F รุ่น CEMENT DIM GREY MATT ขนาด 0.60x0.60 ม. (ภายในห้องน้ำ) # THAISOUNG หรือเทียบเท่า
FL-3	-พื้นกระเบื้องแกรนิตโต้ C6410 รุ่น ROMANTIC BLACK MATTE ขนาด 0.60x0.60 ม. (ภายนอกอาคาร) # THAISOUNG หรือเทียบเท่า
FL-4	-พื้นกระเบื้องแกรนิตโต้สีดำ AK6002 รุ่น SUPERBLACK BLACK ขนาด 0.60x0.60 ม. จัดทำ PATTERN ตามแบบ # THAISOUNG หรือเทียบเท่า
FL-SL	-เส้น STAINLESS HAIRLINE ขนาด 1x1 ซม.(เพลาตัน) จบงานระหว่างพื้นผิวต่างวัสดุ
SK-EX	บัวพื้นเดิมทำความสะอาดซ่อมแซม+ ปรับปรุงให้อยู่ในสภาพใช้งานได้ดี
SK-1	บัวพื้นอลูมิเนียม สี ALUMINUM สูง 10 ซม. -บัวพื้นอลูมิเนียม 100.10 มาตราฐาน -SKIRTING CONNER 100.0 -GREY SKIRTING ROBBER A.09 บจก. ALLOY หรือเทียบเท่า
SK-2	บัวพื้นอลูมิเนียม PINK GOLD HAIRLINE สูง 5 ซม. -บัวพื้นอลูมิเนียม SK-01A มาตราฐาน -SKIRTING CORNER SK-01-AC -ALU COVER SKIRTING บจก. ALLOY หรือเทียบเท่า

หมายเหตุ : วัสดุตามระบุหรือเทียบเท่า

1 st FLOOR
FLOOR PATTERN PLAN
SCALE 1 :100

ธอส
G H BANK
ธนาคารอาคารสงเคราะห์

ธนาคารอาคารสงเคราะห์ สำนักงานใหญ่
ฝ่ายบริหารสำนักงานและกิจการสาขา
ส่วนวิศวกรรมและออกแบบ อาคาร 2 ชั้น 4
เลขที่ 63 ถนนพระราม 9 ห้วยขวาง
กรุงเทพ 10310
โทรศัพท์ : (662) 202-1530
www.ghb.co.th

ชื่อโครงการ

ปรับปรุงอาคารสำนักงาน
ธนาคารอาคารสงเคราะห์ สาขาบางเขน
ประจำปี 2567

แบบแสดง

1 st FLOOR
PATTERN PLAN

มาตราส่วน

ผู้ออกแบบและเขียนแบบ

งานสถาปัตยกรรม -
นายทวีศักดิ์ ศรีวิภาสถิตย์

งานระบบประกอบอาคาร
นายกานต์ บำรุงศิริ

แก้ไขแบบ

ครั้งที่	แบบแสดง/รายละเอียด	วันที่

แผ่นที่	จำนวนแบบ/แผ่น
ID.-2.13	-

ให้ใช้ค่าตัวเลขที่กำหนดไว้เท่านั้น ห้ามวัดจากแบบ

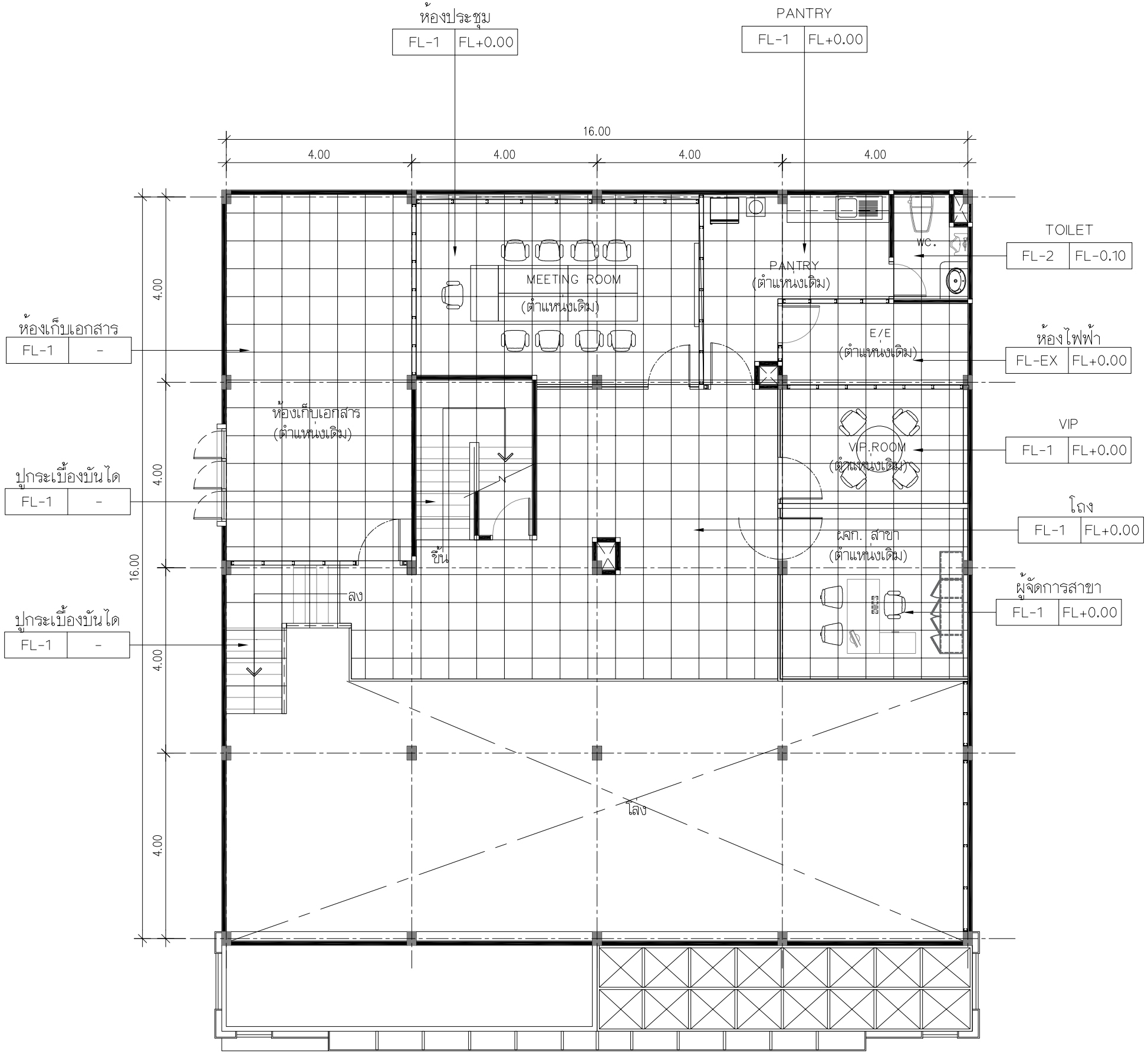

งานพื้น (FLOOR)	
FL-EX	-พื้นเดิม ขัดล้างทำความสะอาด และซ่อมแซมเพิ่มเติม ส่วนที่ชำรุด หรือขาดหาย
FL-1	-พื้นกระเบื้องแกรนิตโต้ HPVB16000 รุ่น NANO SUPERWHITE ขนาด 0.60X0.60 ม. # THAISOUNG หรือเทียบเท่า -จมูกบันไดอลูมิเนียม 4 ร่อง APACE รุ่น A-40 หรือ INFINITE รุ่น SI-4L หรือเทียบเท่า
FL-2	-พื้นกระเบื้องแกรนิตโต้ B6020-F รุ่น CEMENT DIM GREY MATT ขนาด 0.60x0.60 ม. (ภายในห้องน้ำ) # THAISOUNG หรือเทียบเท่า
FL-3	-พื้นกระเบื้องแกรนิตโต้ C6410 รุ่น ROMANTIC BLACK MATTE ขนาด 0.60x0.60 ม. (ภายนอกอาคาร) # THAISOUNG หรือเทียบเท่า
FL-4	-พื้นกระเบื้องแกรนิตโต้สีดำ AK6002 รุ่น SUPERBLACK BLACK ขนาด 0.60x0.60 ม. จัดทำ PATTERN ตามแบบ # THAISOUNG หรือเทียบเท่า
FL-SL	-เส้น STAINLESS HAIRLINE ขนาด 1x1ซม.(เพลาตัน) จบงานระหว่างพื้นผิวต่างวัสดุ
SK-EX	บัวพื้นเดิมทำความสะอาดซ่อมแซม+ ปรับปรุงให้อยู่ในสภาพใช้งานได้ดี
SK-1	บัวพื้นอลูมิเนียม สี ALUMINUM สูง 10 ซม. -บัวพื้นอลูมิเนียม 100.10 มาตราฐาน -SKIRTING CONNER 100.0 -GREY SKIRTING ROBBER A.09 บจก. ALLOY หรือเทียบเท่า
SK-2	บัวพื้นอลูมิเนียม PINK GOLD HAIRLINE สูง 5 ซม. -บัวพื้นอลูมิเนียม SK-01A มาตราฐาน -SKIRTING CORNER SK-01-AC -ALU COVER SKIRTING บจก. ALLOY หรือเทียบเท่า

หมายเหตุ : วัสดุตามระบุหรือเทียบเท่า

MEZZANINE FLOOR
FLOOR PATTERN PLAN

SCALE 1 :100

ธอส
G H BANK
ธนาคารอาคารสงเคราะห์

ธนาคารอาคารสงเคราะห์ สำนักงานใหญ่
ฝ่ายบริหารสำนักงานและกิจการสาขา
ส่วนวิศวกรรมและออกแบบ อาคาร 2 ชั้น 4
เลขที่ 63 ถนนพระราม 9 ห้วยขวาง
กรุงเทพ 10310
โทรศัพท์ : (662) 202-1530
www.ghb.co.th

ชื่อโครงการ

ปรับปรุงอาคารสำนักงาน
ธนาคารอาคารสงเคราะห์ สาขาบางเขน
ประจำปี 2567

แบบแสดง

MEZZANINE FLOOR
PATTERN PLAN

มาตราส่วน

ผู้ออกแบบและเขียนแบบ

งานสถาปัตยกรรม -
นายทวีศักดิ์ ศรีวิภาสถิตย์

งานระบบประกอบอาคาร
นายกานต์ บำรุงศิริ

แก้ไขแบบ

ครั้งที่	แบบแสดง/รายละเอียด	วันที่

แผ่นที่	จำนวนแบบ/แผ่น
ID.-2.14	-

ให้ใช้ค่าตัวเลขที่กำหนดไว้เท่านั้น ห้ามวัดจากแบบ

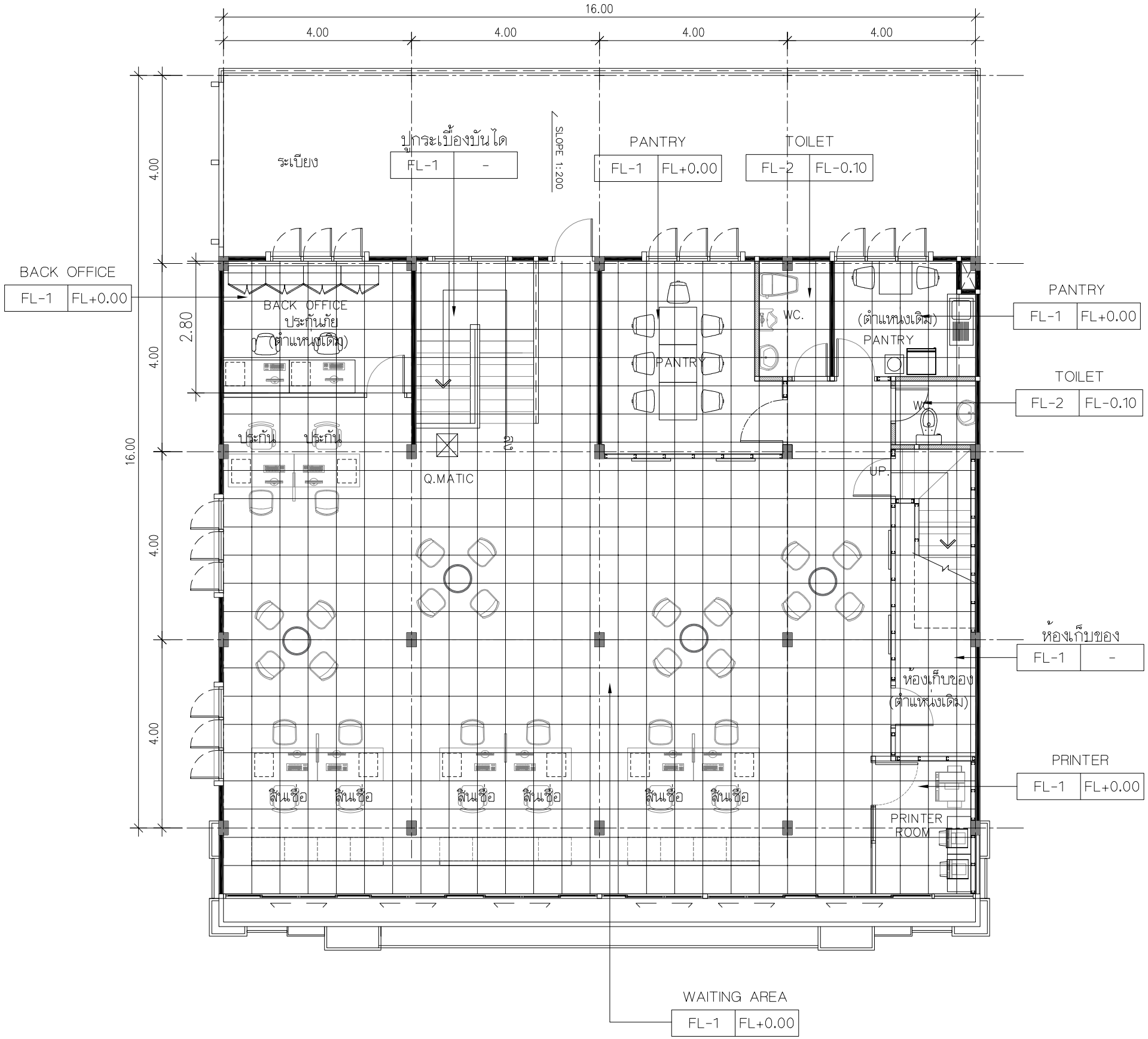

งานพื้น (FLOOR)	
FL-EX	-พื้นเดิม ขัดล้างทำความสะอาด และซ่อมแซมเพิ่มเติม ส่วนที่ชำรุด หรือขาดหาย
FL-1	-พื้นกระเบื้องแกรนิตโต้ HPVB16000 รุ่น NANO SUPERWHITE ขนาด 0.60X0.60 ม. # THAISOUNG หรือเทียบเท่า -จมูกบันไดอลูมิเนียม 4 ร่อง APACE รุ่น A-40 หรือ INFINITE รุ่น SI-4L หรือเทียบเท่า
FL-2	-พื้นกระเบื้องแกรนิตโต้ B6020-F รุ่น CEMENT DIM GREY MATT ขนาด 0.60x0.60 ม. (ภายในห้องน้ำ) # THAISOUNG หรือเทียบเท่า
FL-3	-พื้นกระเบื้องแกรนิตโต้ C6410 รุ่น ROMANTIC BLACK MATTE ขนาด 0.60x0.60 ม. (ภายนอกอาคาร) # THAISOUNG หรือเทียบเท่า
FL-4	-พื้นกระเบื้องแกรนิตโต้สีดำ AK6002 รุ่น SUPERBLACK BLACK ขนาด 0.60x0.60 ม. จัดทำ PATTERN ตามแบบ # THAISOUNG หรือเทียบเท่า
FL-SL	-เส้น STAINLESS HAIRLINE ขนาด 1x1 ซม.(เพลาตัน) จบงานระหว่างพื้นผิวต่างวัสดุ
SK-EX	บัวพื้นเดิมทำความสะอาดซ่อมแซม+ ปรับปรุงให้อยู่ในสภาพใช้งานได้ดี
SK-1	บัวพื้นอลูมิเนียม สี ALUMINUM สูง 10 ซม. -บัวพื้นอลูมิเนียม 100.10 มาตราฐาน -SKIRTING CONNER 100.0 -GREY SKIRTING ROBBER A.09 บจก. ALLOY หรือเทียบเท่า
SK-2	บัวพื้นอลูมิเนียม PINK GOLD HAIRLINE สูง 5 ซม. -บัวพื้นอลูมิเนียม SK-01A มาตราฐาน -SKIRTING CORNER SK-01-AC -ALU COVER SKIRTING บจก. ALLOY หรือเทียบเท่า

หมายเหตุ : วัสดุตามระบุหรือเทียบเท่า

2nd FLOOR
FLOOR PATTERN PLAN
SCALE 1 :100

ธอส
G H BANK
ธนาคารอาคารสงเคราะห์

ธนาคารอาคารสงเคราะห์ สำนักงานใหญ่
ฝ่ายบริหารสำนักงานและกิจการสาขา
ส่วนวิศวกรรมและออกแบบ อาคาร 2 ชั้น 4
เลขที่ 63 ถนนพระราม 9 ห้วยขวาง
กรุงเทพ 10310
โทรศัพท์ : (662) 202-1530
www.ghb.co.th

ชื่อโครงการ

ปรับปรุงอาคารสำนักงาน
ธนาคารอาคารสงเคราะห์ สาขาบางเขน
ประจำปี 2567

แบบแสดง

2nd FLOOR
PATTERN PLAN

มาตราส่วน

ผู้ออกแบบและเขียนแบบ

งานสถาปัตยกรรม -
นายทวีศักดิ์ ศรีวิภาสถิตย์

งานระบบประกอบอาคาร
นายกานต์ บำรุงศิริ

แก้ไขแบบ

ครั้งที่	แบบแสดง/รายละเอียด	วันที่

แผ่นที่	จำนวนแบบ/แผ่น
ID.-2.15	-

ให้ใช้ค่าตัวเลขที่กำหนดไว้เท่านั้น ห้ามวัดจากแบบ

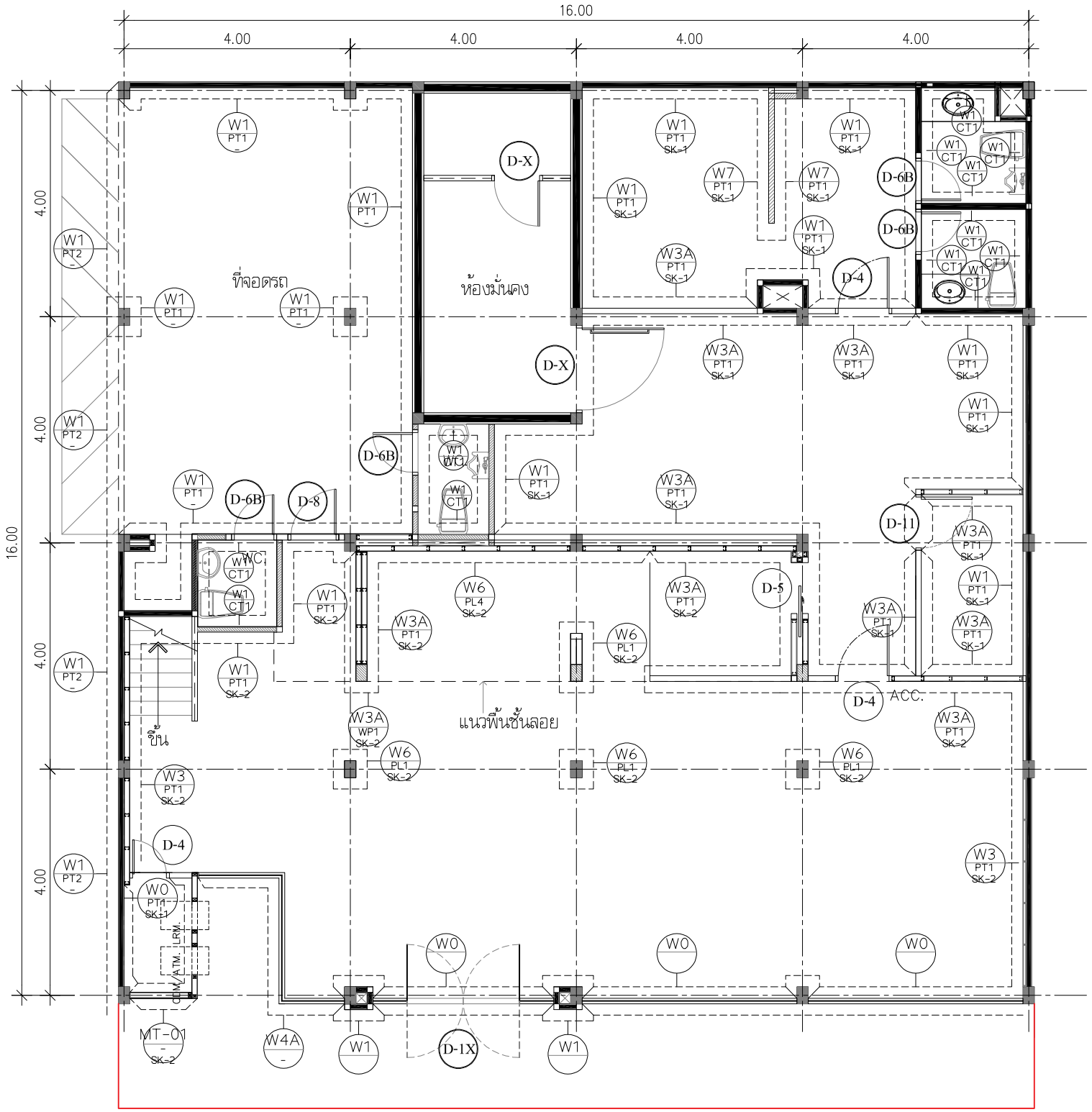

งานผนัง (FINISHING)	
PL1	ลามิเนต สีขาว By:Formica CODE:3200UN
PL2	ลามิเนต Brushed Copper Aluminium By:Formica CODE:D2052
PL3	ลามิเนต สีลายไม้ CODE:0860NT
PL4	ลามิเนต ลายหินอ่อน White Jade BY:Formica CODE:7377HG
PL5	ลามิเนต สีเทาอ่อน By:Formica CODE:0927UN
PL6	ลามิเนต สีเทาเข้ม By:Formica CODE:7912UN
PL7	ลามิเนต สีส้ม By:Formica CODE:3210UN
PL8	ลามิเนต สีส้ม (เงา) By:Formica CODE:3210HG
PL9	ลามิเนต สีขาว (เงา) Ultra White By:Formica CODE:W3200HG (WHITE BOARD)
PL10	ลามิเนต สีขาวมุก Cosmic Dawn By:Formica CODE:7157HG
PT1	สีทาผนังภายใน สีชั้นที่ 1 (สีรองพื้น) TOA HYDRO QUICK
PT2	สีทาผนังภายนอก สีชั้นที่ 1 (สีรองพื้น) TOA CONTACT PRIMER สีชั้นที่ 2,3 (สีทับหน้า) TOA SHIELD 1 WHITE CODE : ES100

งานผนัง (FINISHING)	
PT3	สีทากระเบื้องภายนอก สีชั้นที่ 1 (สีรองพื้น) TOA HVG penetrating sealer Part A+B สีชั้นที่ 2,3 (สีทับหน้า) TOA SHIELD 1 WHITE CODE : ES100
GL1	กระจกเงา หนา 6 มม. บ.TGSG
GL1A	กระจกเงา สีชาทอง หนา 6 มม. บ.BSG GLASS
MT1	ALUMINIUM COMPOSITE By:MVP FOUR CODE :TH-117 PURE WHITE ALUMINIUM COMPOSITE
MT2	ALUMINIUM COMPOSITE By:SKY HIGH CODE :SH6015 GREY MTL
MT3	ALUMINIUM COMPOSITE By:xxx CODE :xxx
CT1	กระเบื้องเซรามิค ขนาด 0.30X0.60 ม. [สำหรับงานผนัง] ห้องน้ำ By:Thai Soung / รุ่น 36 WEM 418 FAMAS WHITE WALL หมายเหตุ : ขอบกระเบื้องตัดมุม 45 องศา [ห้ามจบขอบด้วย PVC]
WP1	วอลล์เปเปอร์ รุ่น ICT021 By:ICON

หมายเหตุ : วัสดุตามระบุหรือเทียบเท่า

งานผนัง	
W0	ผนังกระจกเดิม ล้างทำความสะอาด และซ่อมแซมทั่วไป
W1	ผนังและเสา อาคารเดิม ล้างทำความสะอาด และซ่อมแซมพื้นผิว ตกแต่งผิวตามระบุในแบบ
W3	ผนังเบากรุยิปซั่มบอร์ด 1 ด้าน -ผนังเบาโครงโลหะ C-STUD(C74/U76) กรุแผ่นยิปซั่ม บอร์ด หนา 12 มม. ตกแต่งผิวตามระบุในแบบ
W3A	ผนังเบากรุยิปซั่มบอร์ด 2 ด้าน -ผนังเบาโครงโลหะ C-STUD(C74/U76) กรุแผ่นยิปซั่ม บอร์ด หนา 12 มม. ตกแต่งผิวตามระบุในแบบ
W4A	ผนังกระจกนิรภัยใส (TEMPERED) -ผนังกระจำนิรภัยใส หนา 12 มม. -วงกบอลูมิเนียมสีมาตรฐาน : MULLION 100.02 : GLAZING MULLION 100.05 : GLAZING BEAD 100.06
W4B	ผนังกระจกนิรภัยใส (TEMPERED) -ผนังกระจำนิรภัยใส หนา 12 มม. -วงกบอลูมิเนียมสี PINK GOLD HAIRLINE บ. ALLOY : MULLION 100.02 : GLAZING MULLION 100.05 : GLAZING BEAD 100.06
W6	ผนังเบากรุแผ่น MDF - ผนังเบาโครงโลหะ C-STUD (C74/U76) กรุแผ่น MDF หนา 9 มม. ตกแต่งผิวตามระบุในแบบ
W7	ผนังก่ออิฐมวลเบาฉาบปูน -ผนังก่ออิฐมวลเบา ขนาด 20 x 60 x 7.5 ซม. ฉาบปูน เรียบ ผนังหนารวม 10 ซม. ตกแต่งผิวตามระบุในแบบ
W9	ผนังนิรภัย (สูงถึงโครงสร้างอาคาร) -ผนังนิรภัยโครงเคร่าเหล็กตัว C ขนาด 75x45x15x2.3 มม. แนวตั้งระยะห่างโครง @ 30 ซม. แนวนอนระยะห่างโครง @ 120 ซม. ทาสีกันสนิม พร้อมปิดทับด้วยแผ่นยิปซั่มบอร์ดชนิดทนไฟ (Fire Block) หนา 15 มม. (2 ชั้น / ด้าน) ทั้ง 2 ด้าน ตกแต่งวัสดุตาม ระบุในแบบ
W10	ผนังนิรภัย (สูงถึงโครงสร้างอาคาร) -ผนังนิรภัยหนารวม 20 ซม. ด้านนอกเป็นผนังก่ออิฐมวลเบา ขนาด 20 x 60 x 7.5 ซม. ฉาบปูนเรียบ(ด้านนอกด้านเดียว ตกแต่งวัสดุตามระบุในแบบ ด้านในเป็นผนังโครงเคร่าเหล็ก ตัว C ขนาด 75x45x15x2.3 มม. แนวตั้งระยะห่างโครง @ 30 ซม. แนวนอนระยะห่างโครง @ 120 ซม. กรุแผ่นเหล็กหนา 1.6 มม. ทาสีกันสนิม พร้อมปิดทับด้วยแผ่นยิปซั่มบอร์ดทนไฟ (Fire Block) หนา 15 มม. (ด้านในด้านเดียว) ตกแต่งวัสดุตาม ระบุในแบบ

D-1X	ประตูบานเปิดคู่ (ของเดิม) เปลี่ยนโช๊คประตูใหม่
D-2	ประตูบานเปิดเดี่ยว กระจกใสอบนิรภัย TEMPERED หนา 12 มม. (0.90x2.00 m.)
D-2X	ประตูบานเปิดเดี่ยว กระจกใสอบนิรภัย (ของเดิม) เปลี่ยนโช๊คประตูใหม่
D-4	ประตูไม้บานเปิดเดี่ยว (0.90x2.00 m.)
D-5	ประตูไม้บานเลื่อน เจาะช่องแสงกระจกใสมีลวด (TELLER) (0.90x2.00 m.)
D-5A	ประตูไม้เปิดเดี่ยว เจาะช่องแสงกระจกใส (0.90x2.00 m.)
D-6B	ประตูไม้เปิดเดี่ยว เจาะช่องระบายอากาศ (0.70x2.00 m.)
D-7	ประตูเหล็ก บานเปิดเดียว (ห้องมั่นคงสาขาหลัก)
D-8	ประตูเหล็ก บานเปิดเดี่ยว (ทางออกภายนอก)
D-9	ประตูเหล็ก บานเปิดเดี่ยว (ห้องกันไฟ)

1 st FLOOR
WALL FINISHING PLAN

SCALE 1 :100

ธอส
G H BANK
ธนาคารอาคารสงเคราะห์

ธนาคารอาคารสงเคราะห์ สำนักงานใหญ่
ฝ่ายบริหารสำนักงานและกิจการสาขา
ส่วนวิศวกรรมและออกแบบ อาคาร 2 ชั้น 4
เลขที่ 63 ถนนพระราม 9 ห้วยขวาง
กรุงเทพ 10310
โทรศัพท์ : (662) 202-1530
www.ghb.co.th

ชื่อโครงการ

ปรับปรุงอาคารสำนักงาน
ธนาคารอาคารสงเคราะห์ สาขาบางเขน
ประจำปี 2567

แบบแสดง

1 st FLOOR
WALL FINISHING PLAN

มาตราส่วน

ผู้ออกแบบและเขียนแบบ

งานสถาปัตยกรรม

นายทวีศักดิ์ ศรีวิภาสถิตย์

งานระบบประกอบอาคาร

นายกานต์ บำรุงศิริ

แก้ไขแบบ

ครั้งที่	แบบแสดง/รายละเอียด	วันที่

แผ่นที่	จำนวนแบบ/แผ่น
ID.-2.16	-

ให้ใช้ค่าตัวเลขที่กำหนดไว้เท่านั้น ห้ามวัดจากแบบ

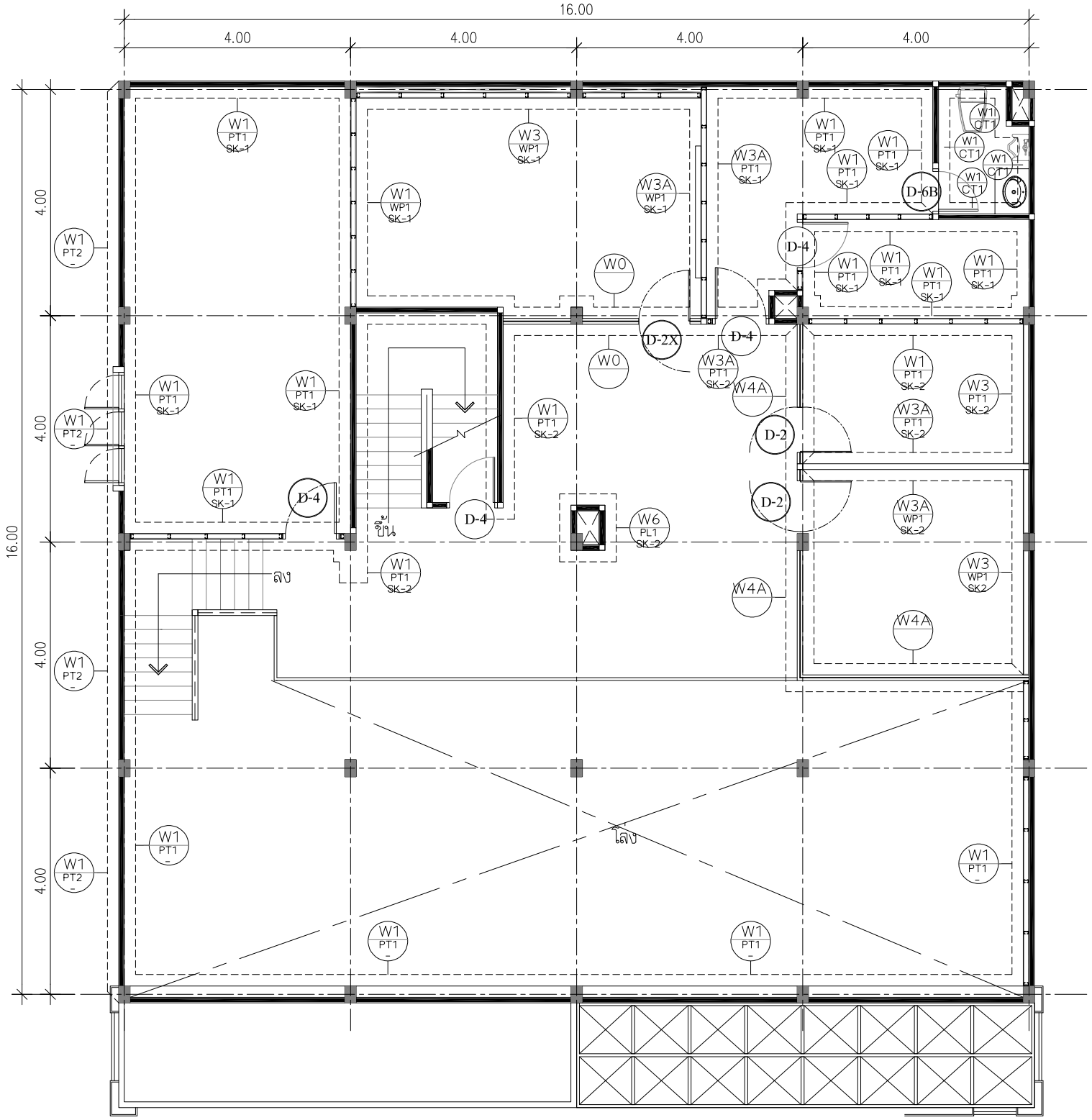

งานผนัง (FINISHING)	
PL1	ลามิเนต สีขาว By:Formica CODE:3200UN
PL2	ลามิเนต Brushed Copper Aluminium By:Formica CODE:D2052
PL3	ลามิเนต สีลายไม้ CODE:0860NT
PL4	ลามิเนต ลายหินอ่อน White Jade BY:Formica CODE:7377HG
PL5	ลามิเนต สีเทาอ่อน By:Formica CODE:0927UN
PL6	ลามิเนต สีเทาเข้ม By:Formica CODE:7912UN
PL7	ลามิเนต สีส้ม By:Formica CODE:3210UN
PL8	ลามิเนต สีส้ม (เงา) By:Formica CODE:3210HG
PL9	ลามิเนต สีขาว (เงา) Ultra White By:Formica CODE:W3200HG (WHITE BOARD)
PL10	ลามิเนต สีขาวมุก Cosmic Dawn By:Formica CODE:7157HG
PT1	สีทาผนังภายใน สีชั้นที่ 1 (สีรองพื้น) TOA HYDRO QUICK
PT2	สีทาผนังภายนอก สีชั้นที่ 1 (สีรองพื้น) TOA CONTACT PRIMER สีชั้นที่ 2,3 (สีทับหน้า) TOA SHIELD 1 WHITE CODE : ES100

งานผนัง (FINISHING)	
PT3	สีทากระเบื้องภายนอก สีชั้นที่ 1 (สีรองพื้น) TOA HVG penetrating sealer Part A+B สีชั้นที่ 2,3 (สีทับหน้า) TOA SHIELD 1 WHITE CODE : ES100
GL1	กระจกเงา หนา 6 มม. บ.TGSG
GL1A	กระจกเงา สีชาทอง หนา 6 มม. บ.BSG GLASS
MT1	ALUMINIUM COMPOSITE By:MVP FOUR CODE :TH-117 PURE WHITE ALUMINIUM COMPOSITE
MT2	ALUMINIUM COMPOSITE By:SKY HIGH CODE :SH6015 GREY MTL
MT3	ALUMINIUM COMPOSITE By:xxx CODE :xxx
CT1	กระเบื้องเซรามิค ขนาด 0.30X0.60 ม. [สำหรับงานผนัง] ห้องน้ำ By:Thai Soung / รุ่น 36 WEM 418 FAMAS WHITE WALL หมายเหตุ : ขอบกระเบื้องตัดมุม 45 องศา [ห้ามจบขอบด้วย PVC]
WP1	วอลล์เปเปอร์ รุ่น ICT021 By:ICON

หมายเหตุ : วัสดุตามระบุหรือเทียบเท่า

งานผนัง	
W0	ผนังกระจกเดิม ล้างทำความสะอาด และซ่อมแซมทั่วไป
W1	ผนังและเสา อาคารเดิม ล้างทำความสะอาด และซ่อมแซมพื้นผิว ตกแต่งผิวตามระบุในแบบ
W3	ผนังเบากรุยิปซั่มบอร์ด 1 ด้าน -ผนังเบาโครงโลหะ C-STUD(C74/U76) กรุแผ่นยิปซั่ม บอร์ด หนา 12 มม. ตกแต่งผิวตามระบุในแบบ
W3A	ผนังเบากรุยิปซั่มบอร์ด 2 ด้าน -ผนังเบาโครงโลหะ C-STUD(C74/U76) กรุแผ่นยิปซั่ม บอร์ด หนา 12 มม. ตกแต่งผิวตามระบุในแบบ
W4A	ผนังกระจกนิรภัยใส (TEMPERED) -ผนังกระจำนิรภัยใส หนา 12 มม. -วงกบอลูมิเนียมสีมาตรฐาน : MULLION 100.02 : GLAZING MULLION 100.05 : GLAZING BEAD 100.06
W4B	ผนังกระจกนิรภัยใส (TEMPERED) -ผนังกระจำนิรภัยใส หนา 12 มม. -วงกบอลูมิเนียมสี PINK GOLD HAIRLINE บ. ALLOY : MULLION 100.02 : GLAZING MULLION 100.05 : GLAZING BEAD 100.06
W6	ผนังเบากรุแผ่น MDF - ผนังเบาโครงโลหะ C-STUD (C74/U76) กรุแผ่น MDF หนา 9 มม ตกแต่งผิวตามระบุในแบบ
W7	ผนังก่ออิฐมวลเบาฉาบปูน -ผนังก่ออิฐมวลเบา ขนาด 20 x 60 x 7.5 ซม. ฉาบปูน เรียบ ผนังหนารวม 10 ซม. ตกแต่งผิวตามระบุในแบบ
W9	ผนังนิรภัย (สูงถึงโครงสร้างอาคาร) -ผนังนิรภัยโครงเคร่าเหล็กตัว C ขนาด 75x45x15x2.3 มม. แนวตั้งระยะห่างโครง @ 30 ซม. แนวนอนระยะห่างโครง @ 120 ซม. ทาสีกันสนิม พร้อมปิดทับด้วยแผ่นยิปซั่มบอร์ดชนิดทนไฟ (Fire Block) หนา 15 มม. (2 ชั้น / ด้าน) ทั้ง 2 ด้าน ตกแต่งวัสดุตาม ระบุในแบบ
W10	ผนังนิรภัย (สูงถึงโครงสร้างอาคาร) -ผนังนิรภัยหนารวม 20 ซม. ด้านนอกเป็นผนังก่ออิฐมวลเบา ขนาด 20 x 60 x 7.5 ซม. ฉาบปูนเรียบ(ด้านนอกด้านเดียว ตกแต่งวัสดุตามระบุในแบบ ด้านในเป็นผนังโครงเคร่าเหล็ก ตัว C ขนาด 75x45x15x2.3 มม. แนวตั้งระยะห่างโครง @ 30 ซม. แนวนอนระยะห่างโครง @ 120 ซม. กรุแผ่นเหล็กหนา 1.6 มม. ทาสีกันสนิม พร้อมปิดทับด้วยแผ่นยิปซั่มบอร์ดทนไฟ (Fire Block) หนา 15 มม. (ด้านในด้านเดียว) ตกแต่งวัสดุตาม ระบุในแบบ

D-1X	ประตูบานเปิดคู่ (ของเดิม) เปลี่ยนโช๊คประตูใหม่
D-2	ประตูบานเปิดเดี่ยว กระจกโสอบนิรภัย TEMPERED หนา 12 มม. (0.90x2.00 m.)
D-2X	ประตูบานเปิดเดี่ยว กระจกโสอบนิรภัย (ของเดิม) เปลี่ยนโช๊คประตูใหม่
D-4	ประตูไม้บานเปิดเดี่ยว (0.90x2.00 m.)
D-5	ประตูไม้บานเลื่อน เจาะช่องแสงกระจกใสมีลวด (TELLER) (0.90x2.00 m.)
D-5A	ประตูไม้เปิดเดี่ยว เจาะช่องแสงกระจกใส (0.90x2.00 m.)
D-6B	ประตูไม้เปิดเดี่ยว เจาะช่องระบายอากาศ (0.70x2.00 m.)
D-7	ประตูเหล็ก บานเปิดเดียว (ห้องมั่นคงสาขาหลัก)
D-8	ประตูเหล็ก บานเปิดเดี่ยว (ทางออกภายนอก)
D-9	ประตูเหล็ก บานเปิดเดี่ยว (ห้องกันไฟ)

MEZZANINE FLOOR
WALL FINISHING PLAN

SCALE 1 :100

ธอส
G H BANK
ธนาคารอาคารสงเคราะห์

ธนาคารอาคารสงเคราะห์ สำนักงานใหญ่
ฝ่ายบริหารสำนักงานและกิจการสาขา
ส่วนวิศวกรรมและออกแบบ อาคาร 2 ชั้น 4
เลขที่ 63 ถนนพระราม 9 ห้วยขวาง
กรุงเทพ 10310
โทรศัพท์ : (662) 202-1530
www.ghb.co.th

ชื่อโครงการ

ปรับปรุงอาคารสำนักงาน
ธนาคารอาคารสงเคราะห์ สาขาบางเขน
ประจำปี 2567

แบบแสดง

MEZZANINE FLOOR
WALL FINISHING PLAN

มาตราส่วน

ผู้ออกแบบและเขียนแบบ

งานสถาปัตยกรรม -
นายทวีศักดิ์ ศรีวิภาสถิตย์

งานระบบประกอบอาคาร
นายกานต์ บำรุงศิริ

แก้ไขแบบ

ครั้งที่	แบบแสดง/รายละเอียด	วันที่

แผ่นที่	จำนวนแบบ/แผ่น
ID.-2.17	-

ให้ใช้ค่าตัวเลขที่กำหนดไว้เท่านั้น ห้ามวัดจากแบบ

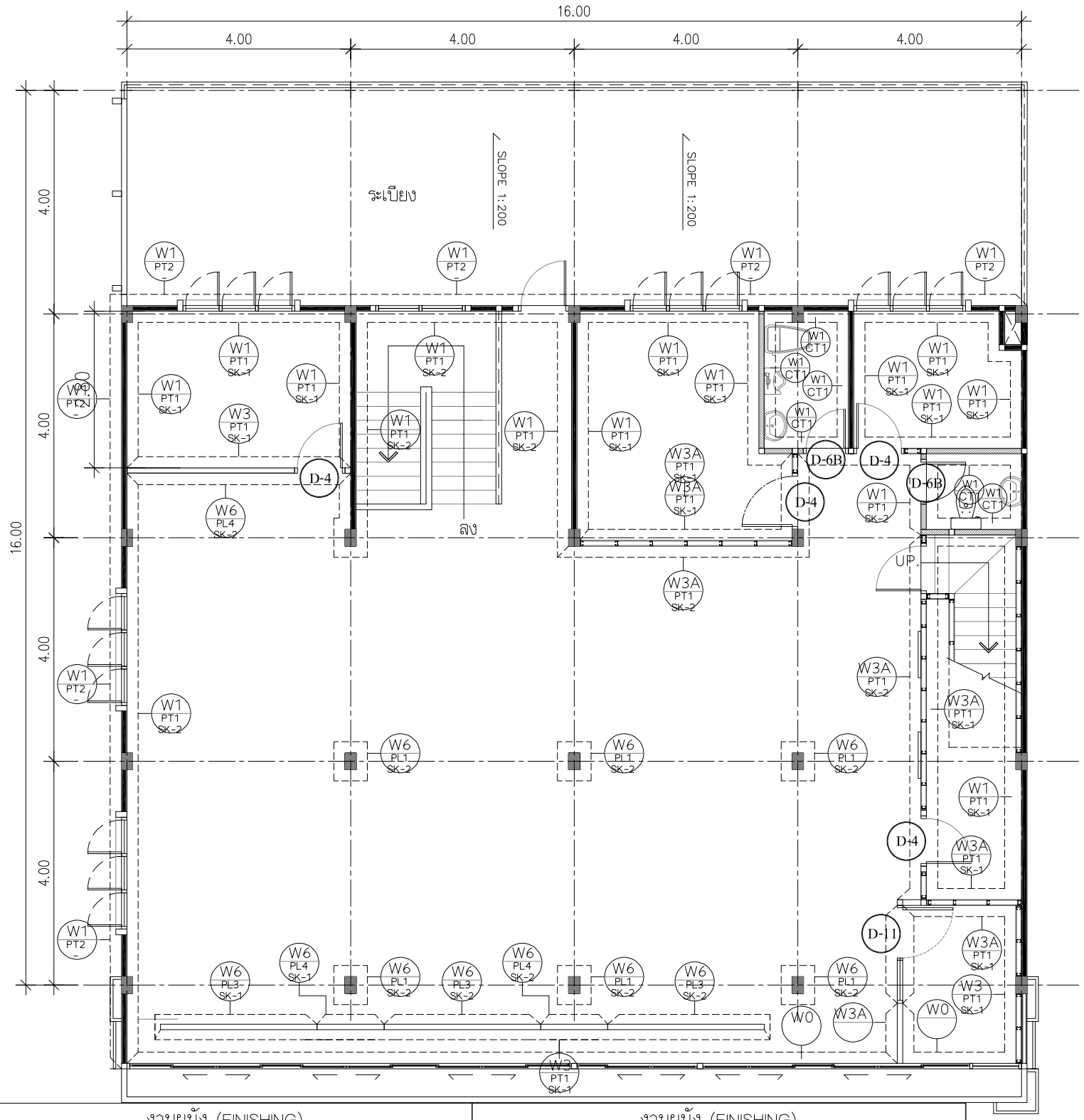

งานผนัง (FINISHING)	
PL1	ลามิเนต สีขาว By:Formica CODE:3200UN
PL2	ลามิเนต Brushed Copper Aluminium By:Formica CODE:D2052
PL3	ลามิเนต สีลายไม้ CODE:0860NT
PL4	ลามิเนต ลายหินอ่อน White Jade BY:Formica CODE:7377HG
PL5	ลามิเนต สีเทาอ่อน By:Formica CODE:0927UN
PL6	ลามิเนต สีเทาเข้ม By:Formica CODE:7912UN
PL7	ลามิเนต สีส้ม By:Formica CODE:3210UN
PL8	ลามิเนต สีส้ม (เงา) By:Formica CODE:3210HG
PL9	ลามิเนต สีขาว (เงา) Ultra White By:Formica CODE:W3200HG (WHITE BOARD)
PL10	ลามิเนต สีขาวมุก Cosmic Dawn By:Formica CODE:7157HG
PT1	สีทาผนังภายใน สีชั้นที่ 1 (สีรองพื้น) TOA HYDRO QUICK
PT2	สีทาผนังภายนอก สีชั้นที่ 1 (สีรองพื้น) TOA CONTACT PRIMER สีชั้นที่ 2,3 (สีทับหน้า) TOA SHIELD 1 WHITE CODE : ES100

งานผนัง (FINISHING)	
PT3	สีทากระเบื้องภายนอก สีชั้นที่ 1 (สีรองพื้น) TOA HVG penetrating sealer Part A+B สีชั้นที่ 2,3 (สีทับหน้า) TOA SHIELD 1 WHITE CODE : ES100
GL1	กระจกเงา หนา 6 มม. บ.TGSG
GL1A	กระจกเงา สีชาทอง หนา 6 มม. บ.BSG GLASS
MT1	ALUMINIUM COMPOSITE By:MVP FOUR CODE :TH-117 PURE WHITE ALUMINIUM COMPOSITE
MT2	ALUMINIUM COMPOSITE By:SKY HIGH CODE :SH6015 GREY MTL
MT3	ALUMINIUM COMPOSITE By:xxx CODE :xxx
CT1	กระเบื้องเซรามิค ขนาด 0.30X0.60 ม. [สำหรับงานผนัง] ห้องน้ำ By:Thai Soung / รุ่น 36 WEM 418 FAMAS WHITE WALL หมายเหตุ : ขอบกระเบื้องตัดมุม 45 องศา [ห้ามจบขอบด้วย PVC]
WP1	วอลล์เปเปอร์ รุ่น ICT021 By:ICON

หมายเหตุ : วัสดุตามระบุหรือเทียบเท่า

งานผนัง	
W0	ผนังกระจกเดิม ล้างทำความสะอาด และซ่อมแซมทั่วไป
W1	ผนังและเสา อาคารเดิม ล้างทำความสะอาด และซ่อมแซมพื้นผิว ตกแต่งผิวตามระบุในแบบ
W3	ผนังเบากรุยิปซั่มบอร์ด 1 ด้าน -ผนังเบาโครงโลหะ C-STUD(C74/U76) กรุแผ่นยิปซั่ม บอร์ด หนา 12 มม. ตกแต่งผิวตามระบุในแบบ
W3A	ผนังเบากรุยิปซั่มบอร์ด 2 ด้าน -ผนังเบาโครงโลหะ C-STUD(C74/U76) กรุแผ่นยิปซั่ม บอร์ด หนา 12 มม. ตกแต่งผิวตามระบุในแบบ
W4A	ผนังกระจกนิรภัยใส (TEMPERED) -ผนังกระจกนิรภัยใส หนา 12 มม. -วงกบอลูมิเนียมสีมาตรฐาน : MULLION 100.02 : GLAZING MULLION 100.05 : GLAZING BEAD 100.06
W4B	ผนังกระจกนิรภัยใส (TEMPERED) -ผนังกระจกนิรภัยใส หนา 12 มม. -วงกบอลูมิเนียมสี PINK GOLD HAIRLINE บ. ALLOY : MULLION 100.02 : GLAZING MULLION 100.05 : GLAZING BEAD 100.06
W6	ผนังเบากรุแผ่น MDF - ผนังเบาโครงโลหะ C-STUD (C74/U76) กรุแผ่น MDF หนา 9 มม ตกแต่งผิวตามระบุในแบบ
W7	ผนังก่ออิฐมวลเบาฉาบปูน -ผนังก่ออิฐมวลเบา ขนาด 20 x 60 x 7.5 ซม. ฉาบปูน เรียบ ผนังหนารวม 10 ซม. ตกแต่งผิวตามระบุในแบบ
W9	ผนังนิรภัย (สูงถึงโครงสร้างอาคาร) -ผนังนิรภัยโครงเคร่าเหล็กตัว C ขนาด 75x45x15x2.3 มม. แนวตั้งระยะห่างโครง @ 30 ซม. แนวนอนระยะห่างโครง @ 120 ซม. ทาสีกันสนิม พร้อมปิดทับด้วยแผ่นยิปซั่มบอร์ดชนิดทนไฟ (Fire Block) หนา 15 มม. (2 ชั้น / ด้าน) ทั้ง 2 ด้าน ตกแต่งวัสดุตาม ระบุในแบบ
W10	ผนังนิรภัย (สูงถึงโครงสร้างอาคาร) -ผนังนิรภัยหนารวม 20 ซม. ด้านนอกเป็นผนังก่ออิฐมวลเบา ขนาด 20 x 60 x 7.5 ซม. ฉาบปูนเรียบ(ด้านนอกด้านเดียว ตกแต่งวัสดุตามระบุในแบบ ด้านในเป็นผนังโครงเคร่าเหล็ก ตัว C ขนาด 75x45x15x2.3 มม. แนวตั้งระยะห่างโครง @ 30 ซม. แนวนอนระยะห่างโครง @ 120 ซม. กรุแผ่นเหล็กหนา 1.6 มม. ทาสีกันสนิม พร้อมปิดทับด้วยแผ่นยิปซั่มบอร์ดทนไฟ (Fire Block) หนา 15 มม. (ด้านในด้านเดียว) ตกแต่งวัสดุตาม ระบุในแบบ

D-1X	ประตูบานเปิดคู่ (ของเดิม) เปลี่ยนโช๊คประตูใหม่
D-2	ประตูบานเปิดเดี่ยว กระจกโสอบนิรภัย TEMPERED หนา 12 มม. (0.90x2.00 m.)
D-2X	ประตูบานเปิดเดี่ยว กระจกโสอบนิรภัย (ของเดิม) เปลี่ยนโช๊คประตูใหม่
D-4	ประตูไม้บานเปิดเดี่ยว (0.90x2.00 m.)
D-5	ประตูไม้บานเลื่อน เจาะช่องแสงกระจกโสมีลวด (TELLER) (0.90x2.00 m.)
D-5A	ประตูไม้เปิดเดี่ยว เจาะช่องแสงกระจกใส (0.90x2.00 m.)
D-6B	ประตูไม้เปิดเดี่ยว เจาะช่องระบายอากาศ (0.70x2.00 m.)
D-7	ประตูเหล็ก บานเปิดเดียว (ห้องมั่นคงสาขาหลัก)
D-8	ประตูเหล็ก บานเปิดเดี่ยว (ทางออกภายนอก)
D-9	ประตูเหล็ก บานเปิดเดี่ยว (ห้องกันไฟ)

2nd FLOOR
WALL FINISHING PLAN

SCALE 1 :100

ธอส
G H BANK
ธนาคารอาคารสงเคราะห์

ธนาคารอาคารสงเคราะห์ สำนักงานใหญ่
ฝ่ายบริหารสำนักงานและกิจการสาขา
ส่วนวิศวกรรมและออกแบบ อาคาร 2 ชั้น 4
เลขที่ 63 ถนนพระราม 9 ห้วยขวาง
กรุงเทพ 10310
โทรศัพท์ : (662) 202-1530
www.ghb.co.th

ชื่อโครงการ

ปรับปรุงอาคารสำนักงาน
ธนาคารอาคารสงเคราะห์ สาขาบางเขน
ประจำปี 2567

แบบแสดง

2 nd FLOOR
WALL FINISHING PLAN

มาตราส่วน

ผู้ออกแบบและเขียนแบบ

งานสถาปัตยกรรม -

นายทวีศักดิ์ ศรีวิภาสถิตย์

งานระบบประกอบอาคาร

นายกานต์ บำรุงศิริ

แก้ไขแบบ

ครั้งที่	แบบแสดง/รายละเอียด	วันที่

แผ่นที่	จำนวนแบบ/แผ่น
ID.-2.18	-

ให้ใช้ค่าตัวเลขที่กำหนดไว้เท่านั้น ห้ามวัดจากแบบ

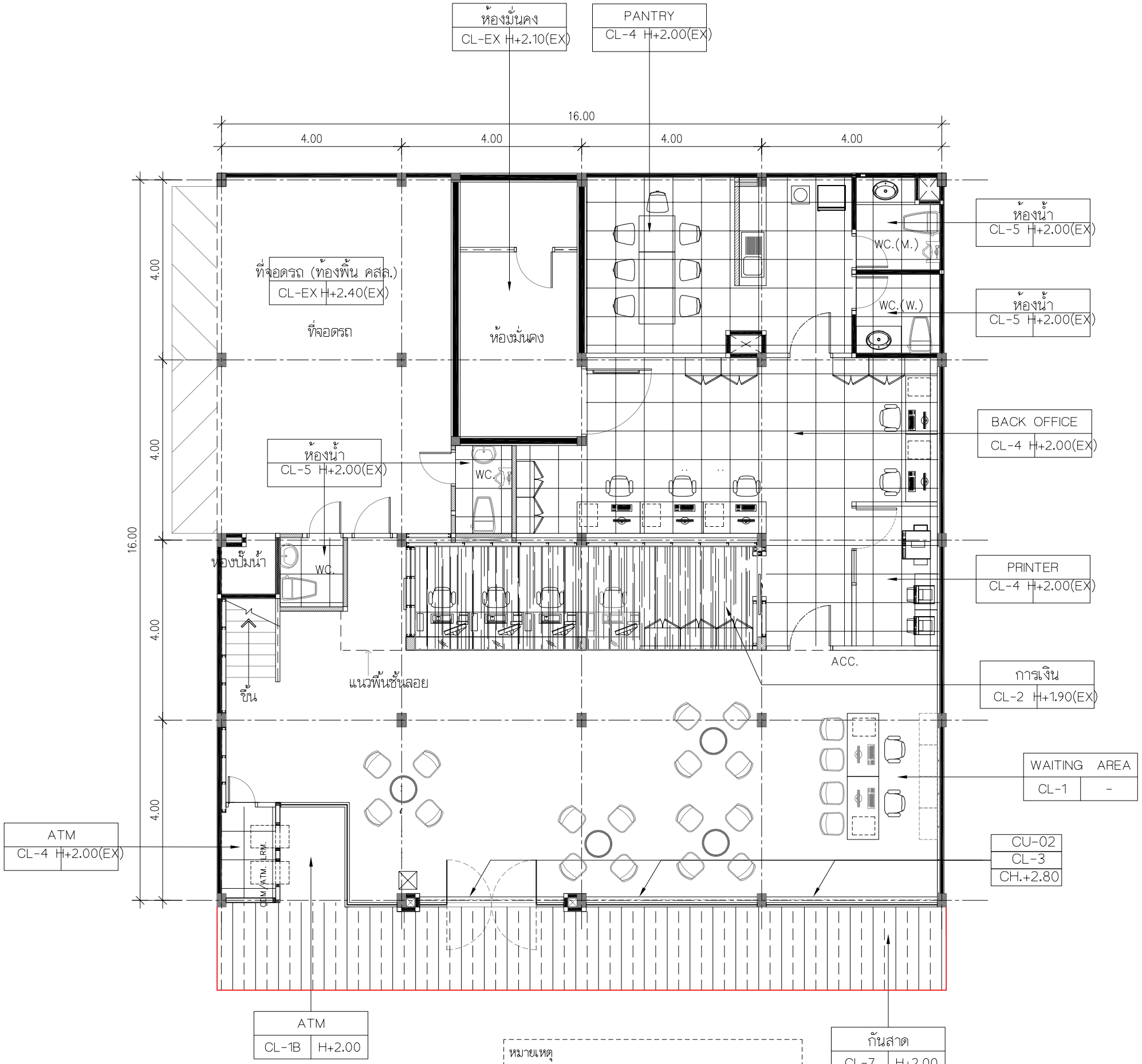

งานฝ้าเพดาน (CEILING)	
CL-EX	ฝ้าเพดานเดิม -ฝ้าเพดานเดิม ซ่อมแซมเพิ่มเติมส่วนที่ชำรุด หรือขาดหายตามสภาพหน้างาน พร้อมทาสี SHIELD 1/CODE:E777
CL-0	ท้องพื้น คสล. เดิม -ทำความสะอาดทาสี
CL-1	ฝ้าเพดานฉาบเรียบ -ฝ้าเพดานโครงโลหะ C-LINE(CSL-35)ปิดยิปซั่มบอร์ด หนา 9มม. ฉาบเรียบทาสี SHIELD 1/CODE:E777
CL-2	ฝ้าตกแต่งโครงไม้ปิดแผ่น MDF. หนา 6มม. กรุทับด้วยแผ่นลามิเนต ลายไม้ No.PL-5
CL-3	ฝ้ายกระดับแนวรางม่าน -ฝ้ายกระดับโครงแผ่น MDF หนา 10มม. ตีกล่องขึ้นรูป ตามแบบ ทาสี SHIELD 1/CODE:E777
CL-4	ฝ้า T-BAR -ฝ้าโครง T-BAR(CST-M38)วางแผ่นยิปซั่มบอร์ด สำเร็จรูป หนา 9มม.ขนาด 0.60x0.60ม.(ผิวเรียบ)
CL-5	ฝ้า T-BAR -ฝ้าโครง T-BAR(CST-M38)วางแผ่นยิปซั่มบอร์ด ชนิดกันชื้น หนา 9มม. ทาสี SHIELD 1/CODE:E777
CL-6	ฝ้านิรภัย -ฝ้านิรภัยโครงเคร่าเหล็ก 25x25x2.0มม.@60x60ซม.# ระหว่างช่องโครงเสริมเหล็กถัก RB9มม.@30x30ซม.# ทาสีกันสนิม ด้านล่าง(ภายในห้อง)ปิดด้วยฝ้าเพดานฉาบเรียบ โครงโลหะ C-LINE (CSL-35) ปิดยิปซั่มบอร์ดชนิดทนไฟ หนา 15มม. ทาสี SHIELD 1/CODE:E777
CL-7	ฝ้าอลูมิเนียมตัว C -ฝ้าตัว C-85 ALUMINIUM STRIP CELING รุ่น V104สีขาว NO.2053 ติดตั้งตามมาตรฐานผู้ผลิต
CL-8	ฝ้า COMPOSITE PANEL -ฝ้าโครงเคร่าเหล็กรูปพรรณ ปิดด้วยแผ่น ALUMINIUM COMPOSITE No.MT-1 ติดตั้งตามมาตรฐานผู้ผลิต

งานม่าน	
CU-1	- ม่านปรับแสงแนวตั้ง (VERTICAL BLIND) (สำหรับพื้นที่ทั่วไป) ผ้าทึบแสง BLACK OUT กันแสง 100% ไฟเบอร์กลาส 100% ความกว้างผ้า 8.9 ซม.
CU-2	- ม่านม้วน (สำหรับพื้นโถงการเงิน) ผ้า SUNSCREEN แสงผ่าน 3% ผ้าใยสังเคราะห์โพลีเอสเตอร์และ PVC

*** หมายเหตุ :
- ฝ้าเพดานลายไม้ ดวงโคมและหัวจ่ายแอร์ สีดำ
- วัสดุตามระบุหรือเทียบเท่า
- ตรวจสอบระยะหน้างานจริงก่อนทำการติดตั้งหรือเริ่มงาน

หมายเหตุ
**ตรวจสอบระยะหน้างานจริงก่อนทำการติดตั้งหรือเริ่มงาน ให้ระดับพื้นภายในเป็น ±0.00
**กำหนดหลอดไฟทั่วไป ใช้แสง DAYLIGHT เท่านั้น
**กำหนดหลอดไฟที่ติดตั้งฝ้าหลีบ ใช้แสง WARM เท่านั้น

*** หมายเหตุ :
- ฝ้าเพดานลายไม้ ดวงโคมและหัวจ่ายแอร์ สีดำ
- วัสดุตามระบุหรือเทียบเท่า
- ตรวจสอบระยะหน้างานจริงก่อนทำการติดตั้งหรือเริ่มงาน

หมายเหตุ
**ตรวจสอบระยะหน้างานจริงก่อนทำการติดตั้งหรือเริ่มงาน ให้ระดับพื้นภายในเป็น ±0.00
**กำหนดหลอดไฟทั่วไป ใช้แสง DAYLIGHT เท่านั้น
**กำหนดหลอดไฟที่ติดตั้งฝ้าหลีบ ใช้แสง WARM เท่านั้น

หมายเหตุ : วัสดุตามระบุหรือเทียบเท่า

1 st FLOOR
REFLECTED CEILING PLAN
SCALE 1 :100

ธอส
G H BANK
ธนาคารอาคารสงเคราะห์

ธนาคารอาคารสงเคราะห์ สำนักงานใหญ่
ฝ่ายบริหารสำนักงานและกิจการสาขา
ส่วนวิศวกรรมและออกแบบ อาคาร 2 ชั้น 4
เลขที่ 63 ถนนพระราม 9 ห้วยขวาง
กรุงเทพ 10310
โทรศัพท์ : (662) 202-1530
www.ghb.co.th

ชื่อโครงการ

ปรับปรุงอาคารสำนักงาน
ธนาคารอาคารสงเคราะห์ สาขาบางเขน
ประจำปี 2567

แบบแสดง

1 st FLOOR
REFLECTED CEILING PLAN

มาตราส่วน

ผู้ออกแบบและเขียนแบบ

งานสถาปัตยกรรม -
นายทวีศักดิ์ ศรีวิภาสถิตย์

งานระบบประกอบอาคาร
นายกานต์ บำรุงศิริ

แก้ไขแบบ

ครั้งที่	แบบแสดง/รายละเอียด	วันที่

แผ่นที่	จำนวนแบบ/แผ่น
ID.-2.19	-

ให้ใช้ค่าตัวเลขที่กำหนดไว้เท่านั้น ห้ามวัดจากแบบ

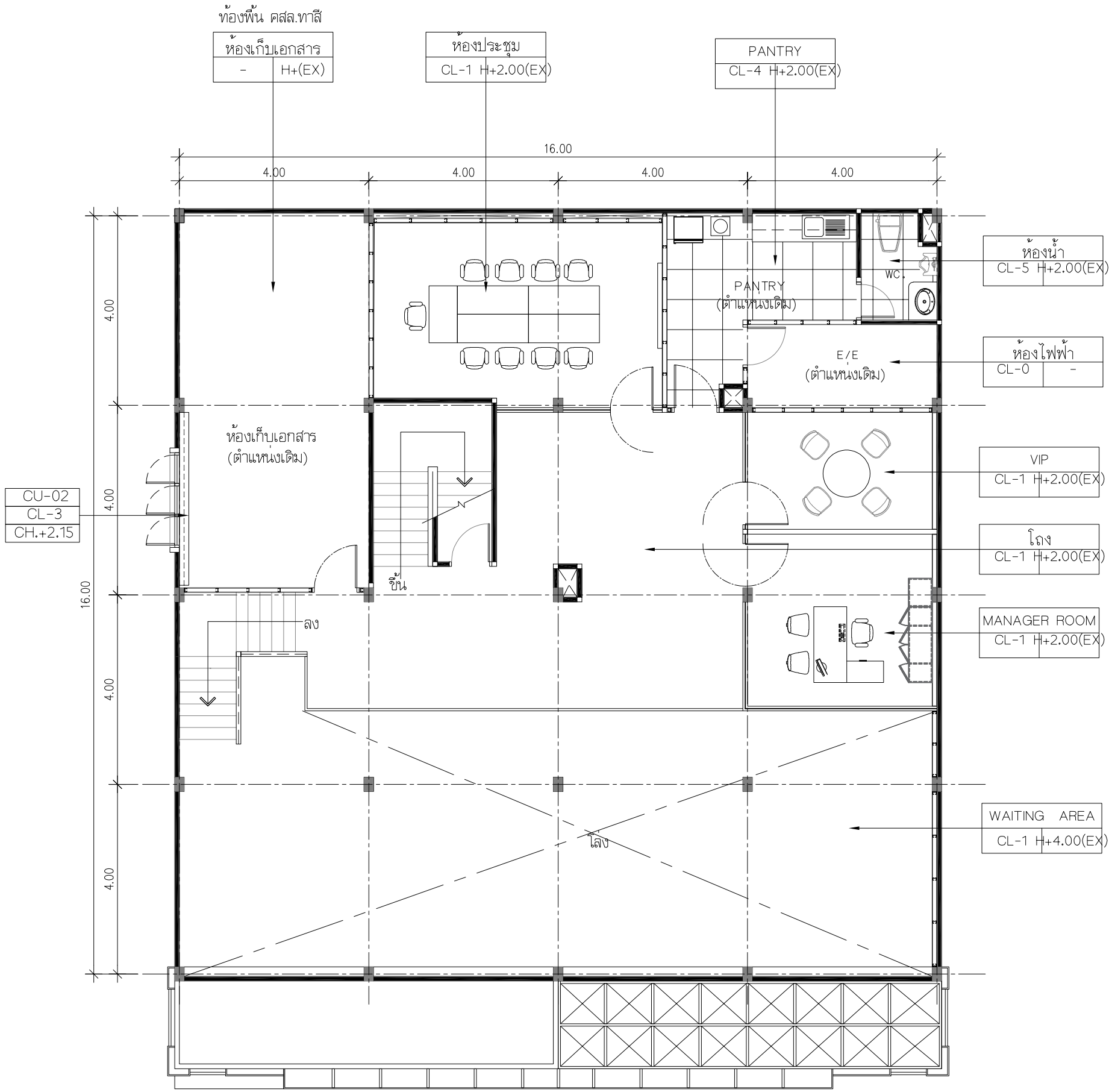

งานฝ้าเพดาน (CEILING)	
CL-EX	ฝ้าเพดานเดิม -ฝ้าเพดานเดิม ซ่อมแซมเพิ่มเติมส่วนที่ชำรุด หรือขาดหายตามสภาพหน้างาน พร้อมทาสี SHIELD 1/CODE:E777
CL-0	ท้องพื้น คสล. เดิม -ทำความสะอาดทาสี
CL-1	ฝ้าเพดานฉาบเรียบ -ฝ้าเพดานโครงโลหะ C-LINE(CSL-35)ปิดยิปซั่มบอร์ด หนา 9มม. ฉาบเรียบทาสี SHIELD 1/CODE:E777
CL-2	ฝ้าตกแต่งโครงไม้ปิดแผ่น MDF. หนา 6มม. กรุทับด้วยแผ่นลามิเนต ลายไม้ No.PL-5
CL-3	ฝ้ายกระดับแนวรางม่าน -ฝ้ายกระดับโครงแผ่น MDF หนา 10มม. ตีกล่องขึ้นรูป ตามแบบ ทาสี SHIELD 1/CODE:E777
CL-4	ฝ้า T-BAR -ฝ้าโครง T-BAR(CST-M38)วางแผ่นยิปซั่มบอร์ด สำเร็จรูป หนา 9มม.ขนาด 0.60x0.60ม.(ผิวเรียบ)
CL-5	ฝ้า T-BAR -ฝ้าโครง T-BAR(CST-M38)วางแผ่นยิปซั่มบอร์ด ชนิดกันชื้น หนา 9มม. ทาสี SHIELD 1/CODE:E777
CL-6	ฝ้านิรภัย -ฝ้านิรภัยโครงเคร่าเหล็ก 25x25x2.0มม.@60x60ซม.# ระหว่างช่องโครงเสริมเหล็กถัก RB9มม.@30x30ซม.# ทาสีกันสนิม ด้านล่าง(ภายในห้อง)ปิดด้วยฝ้าเพดานฉาบเรียบ โครงโลหะ C-LINE (CSL-35) ปิดยิปซั่มบอร์ดชนิดทนไฟ หนา 15มม. ทาสี SHIELD 1/CODE:E777
CL-7	ฝ้าอลูมิเนียมตัว C -ฝ้าตัว C-85 ALUMINIUM STRIP CELING รุ่น V104สีขาว NO.2053 ติดตั้งตามมาตรฐานผู้ผลิต
CL-8	ฝ้า COMPOSITE PANEL -ฝ้าโครงเคร่าเหล็กรูปพรรณ ปิดด้วยแผ่น ALUMINIUM COMPOSITE No.MT-1 ติดตั้งตามมาตรฐานผู้ผลิต

งานม่าน	
CU-1	- ม่านปรับแสงแนวตั้ง (VERTICAL BLIND) (สำหรับพื้นที่ทั่วไป) ผ้าทึบแสง BLACK OUT กันแสง 100% ไฟเบอร์กลาส 100% ความกว้างผ้า 8.9 ซม.
CU-2	- ม่านม้วน (สำหรับพื้นโถงการเงิน) ผ้า SUNSCREEN แสงผ่าน 3% ผ้าใยสังเคราะห์โพลีเอสเตอร์และ PVC

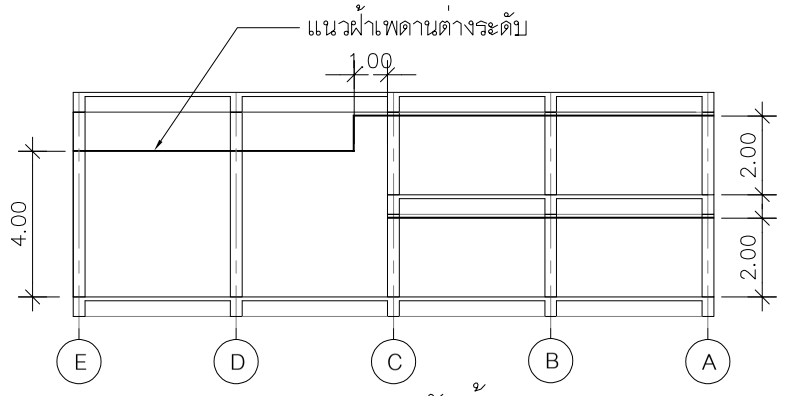

SECTION ระดับฝ้าเพดาน

*** หมายเหตุ :
- ฝ้าเพดานลายไม้ ดวงโคมและหัวจ่ายแอร์ สีดำ
- วัสดุตามระบุหรือเทียบเท่า
- ตรวจสอบระยะหน้างานจริงก่อนทำการติดตั้งหรือเริ่มงาน

หมายเหตุ
**ตรวจสอบระยะหน้างานจริงก่อนทำการติดตั้งหรือเริ่มงาน
ให้ระดับพื้นภายในเป็น ±0.00
**กำหนดหลอดไฟทั่วไป ใช้แสง DAYLIGHT เท่านั้น
**กำหนดหลอดไฟที่ติดตั้งฝ้าหลืบ ใช้แสง WARM เท่านั้น

หมายเหตุ : วัสดุตามระบุหรือเทียบเท่า

MEZZANINE FLOOR REFLECTED CEILING PLAN

SCALE 1 :100

ธอส
G H BANK
ธนาคารอาคารสงเคราะห์

ธนาคารอาคารสงเคราะห์ สำนักงานใหญ่
ฝ่ายบริหารสำนักงานและกิจการสาขา
ส่วนวิศวกรรมและออกแบบ อาคาร 2 ชั้น 4
เลขที่ 63 ถนนพระราม 9 ห้วยขวาง
กรุงเทพ 10310
โทรศัพท์ : (662) 202-1530
www.ghb.co.th

ชื่อโครงการ

ปรับปรุงอาคารสำนักงาน
ธนาคารอาคารสงเคราะห์ สาขาบางเขน
ประจำปี 2567

แบบแสดง

MEZZANINE FLOOR
REFLECTED CEILING PLAN

มาตราส่วน

ผู้ออกแบบและเขียนแบบ

งานสถาปัตยกรรม -
นายทวีศักดิ์ ศรีวิภาสถิตย์

งานระบบประกอบอาคาร
นายกานต์ บำรุงศิริ

แก้ไขแบบ

ครั้งที่	แบบแสดง/รายละเอียด	วันที่

แผ่นที่	จำนวนแบบ/แผ่น
ID.-2.20	-

ให้ใช้ค่าตัวเลขที่กำหนดไว้เท่านั้น ห้ามวัดจากแบบ

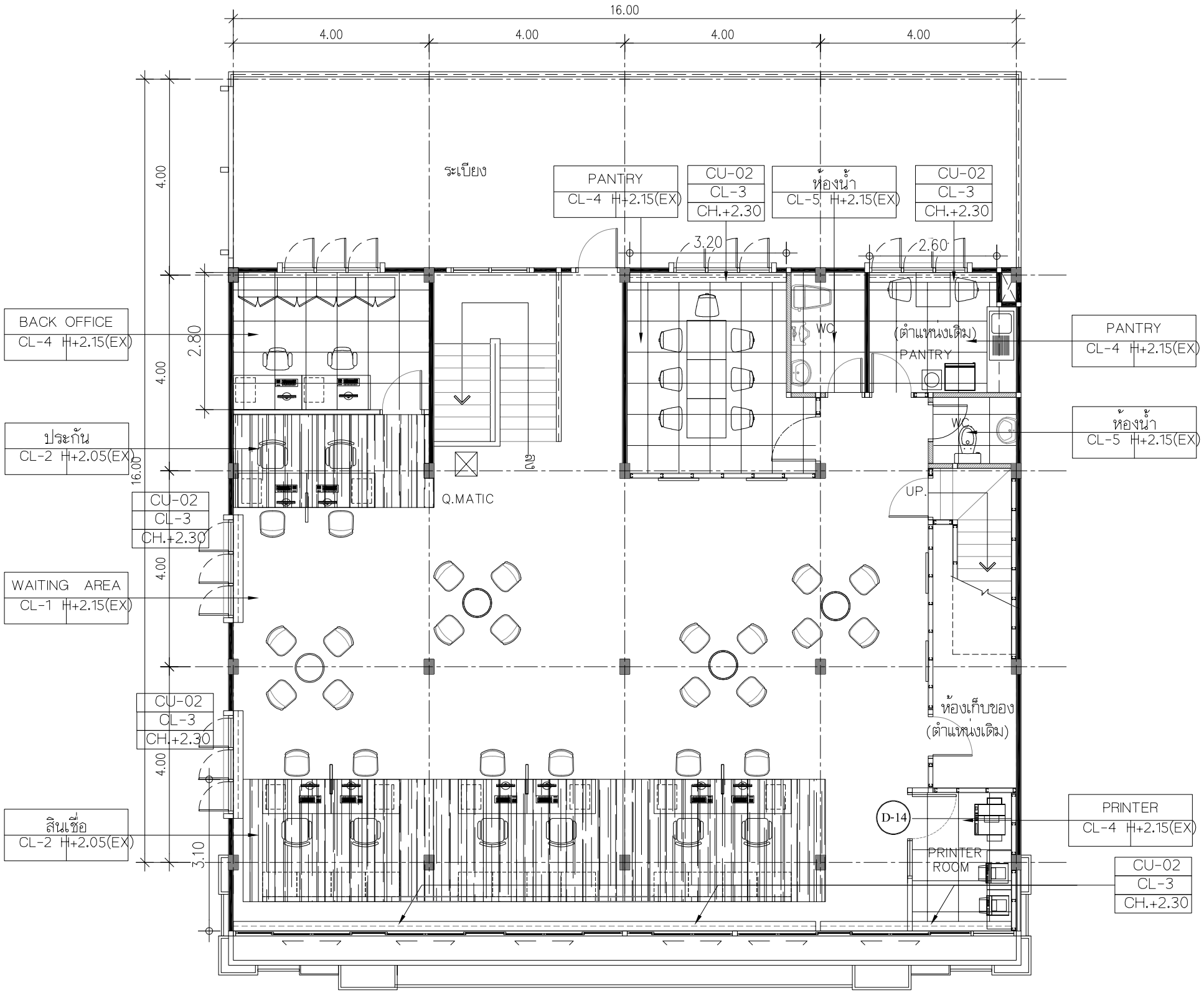

งานฝ้าเพดาน (CEILING)	
CL-EX	ฝ้าเพดานเดิม -ฝ้าเพดานเดิม ซ่อมแซมเพิ่มเติมส่วนที่ชำรุด หรือขาดหายตามสภาพหน้างาน พร้อมทาสี SHIELD 1/CODE:E777
CL-0	ท้องพื้น คลส. เดิม -ทำความสะอาดทาสี
CL-1	ฝ้าเพดานฉาบเรียบ -ฝ้าเพดานโครงโลหะ C-LINE(CSL-35)ปิดยิปซั่มบอร์ด หนา 9มม. ฉาบเรียบทาสี SHIELD 1/CODE:E777
CL-2	ฝ้าตกแต่งโครงไม้ปิดแผ่น MDF. หนา 6มม. กรุทับด้วยแผ่นลามิเนต ลายไม้ No.PL-5
CL-3	ฝ้ายกระดับแนวรางม่าน -ฝ้ายกระดับโครงแผ่น MDF หนา 10มม. ตีกล่องขึ้นรูป ตามแบบ ทาสี SHIELD 1/CODE:E777
CL-4	ฝ้า T-BAR -ฝ้าโครง T-BAR(CST-M38)วางแผ่นยิปซั่มบอร์ด สำเร็จรูป หนา 9มม.ขนาด 0.60x0.60ม.(ผิวเรียบ)
CL-5	ฝ้า T-BAR -ฝ้าโครง T-BAR(CST-M38)วางแผ่นยิปซั่มบอร์ด ชนิดกันชื้น หนา 9มม. ทาสี SHIELD 1/CODE:E777
CL-6	ฝ้านิรภัย -ฝ้านิรภัยโครงเคร่าเหล็ก 25x25x2.0มม.@60x60ซม.# ระหว่างช่องโครงเสริมเหล็กถัก RB9มม.@30x30ซม.# ทาสีกันสนิม ด้านล่าง(ภายในห้อง)ปิดด้วยฝ้าเพดานฉาบเรียบ โครงโลหะ C-LINE (CSL-35) ปิดยิปซั่มบอร์ดชนิดทนไฟ หนา 15มม. ทาสี SHIELD 1/CODE:E777
CL-7	ฝ้าอลูมิเนียมตัว C -ฝ้าตัว C-85 ALUMINIUM STRIP CELING รุ่น V104สีขาว NO.2053 ติดตั้งตามมาตรฐานผู้ผลิต
CL-8	ฝ้า COMPOSITE PANEL -ฝ้าโครงเคร่าเหล็กรูปพรรณ ปิดด้วยแผ่น ALUMINIUM COMPOSITE No.MT-1 ติดตั้งตามมาตรฐานผู้ผลิต

งานม่าน	
CU-1	- ม่านปรับแสงแนวตั้ง (VERTICAL BLIND) (สำหรับพื้นที่ทั่วไป) ผ้าทึบแสง BLACK OUT กันแสง 100% ไฟเบอร์กลาส 100% ความกว้างผ้า 8.9 ซม.
CU-2	- ม่านม้วน (สำหรับพื้นโถงการเงิน) ผ้า SUNSCREEN แสงผ่าน 3% ผ้าโยลังเคราะห์โพลีเอสเตอร์และ PVC

*** หมายเหตุ :
- ฝ้าเพดานลายไม้ ดวงโคมและหัวจ่ายแอร์ สีดำ
- วัสดุตามระบุหรือเทียบเท่า
- ตรวจสอบระยะหน้างานจริงก่อนทำการติดตั้งหรือเริ่มงาน

หมายเหตุ
**ตรวจสอบระยะหน้างานจริงก่อนทำการติดตั้งหรือเริ่มงาน
ให้ระดับพื้นภายในเป็น ±0.00
**กำหนดหลอดไฟทั่วไป ใช้แสง DAYLIGHT เท่านั้น
**กำหนดหลอดไฟที่ติดตั้งฝ้าหลีบ ใช้แสง WARM เท่านั้น

*** หมายเหตุ :
- ฝ้าเพดานลายไม้ ดวงโคมและหัวจ่ายแอร์ สีดำ
- วัสดุตามระบุหรือเทียบเท่า
- ตรวจสอบระยะหน้างานจริงก่อนทำการติดตั้งหรือเริ่มงาน

หมายเหตุ
**ตรวจสอบระยะหน้างานจริงก่อนทำการติดตั้งหรือเริ่มงาน
ให้ระดับพื้นภายในเป็น ±0.00
**กำหนดหลอดไฟทั่วไป ใช้แสง DAYLIGHT เท่านั้น
**กำหนดหลอดไฟที่ติดตั้งฝ้าหลีบ ใช้แสง WARM เท่านั้น

หมายเหตุ : วัสดุตามระบุหรือเทียบเท่า

2nd FLOOR
REFLECTED CEILING PLAN

SCALE 1 :100

ธอส
G H BANK
ธนาคารอาคารสงเคราะห์

ธนาคารอาคารสงเคราะห์ สำนักงานใหญ่
ฝ่ายบริหารสำนักงานและกิจการสาขา
ส่วนวิศวกรรมและออกแบบ อาคาร 2 ชั้น 4
เลขที่ 63 ถนนพระราม 9 ห้วยขวาง
กรุงเทพ 10310
โทรศัพท์ : (662) 202-1530
www.ghb.co.th

ชื่อโครงการ

ปรับปรุงอาคารสำนักงาน
ธนาคารอาคารสงเคราะห์ สาขาบางเขน
ประจำปี 2567

แบบแสดง

2nd FLOOR
REFLECTED CEILING PLAN

มาตราส่วน

ผู้ออกแบบและเขียนแบบ

งานสถาปัตยกรรม -
นายทวีศักดิ์ ศรีวิภาสถิตย์

งานระบบประกอบอาคาร
นายกานต์ บำรุงศิริ

แก้ไขแบบ

ครั้งที่	แบบแสดง/รายละเอียด	วันที่

แผ่นที่	จำนวนแบบ/แผ่น
ID.-2.21	-

ให้ใช้ค่าตัวเลขที่กำหนดไว้เท่านั้น ห้ามวัดจากแบบ

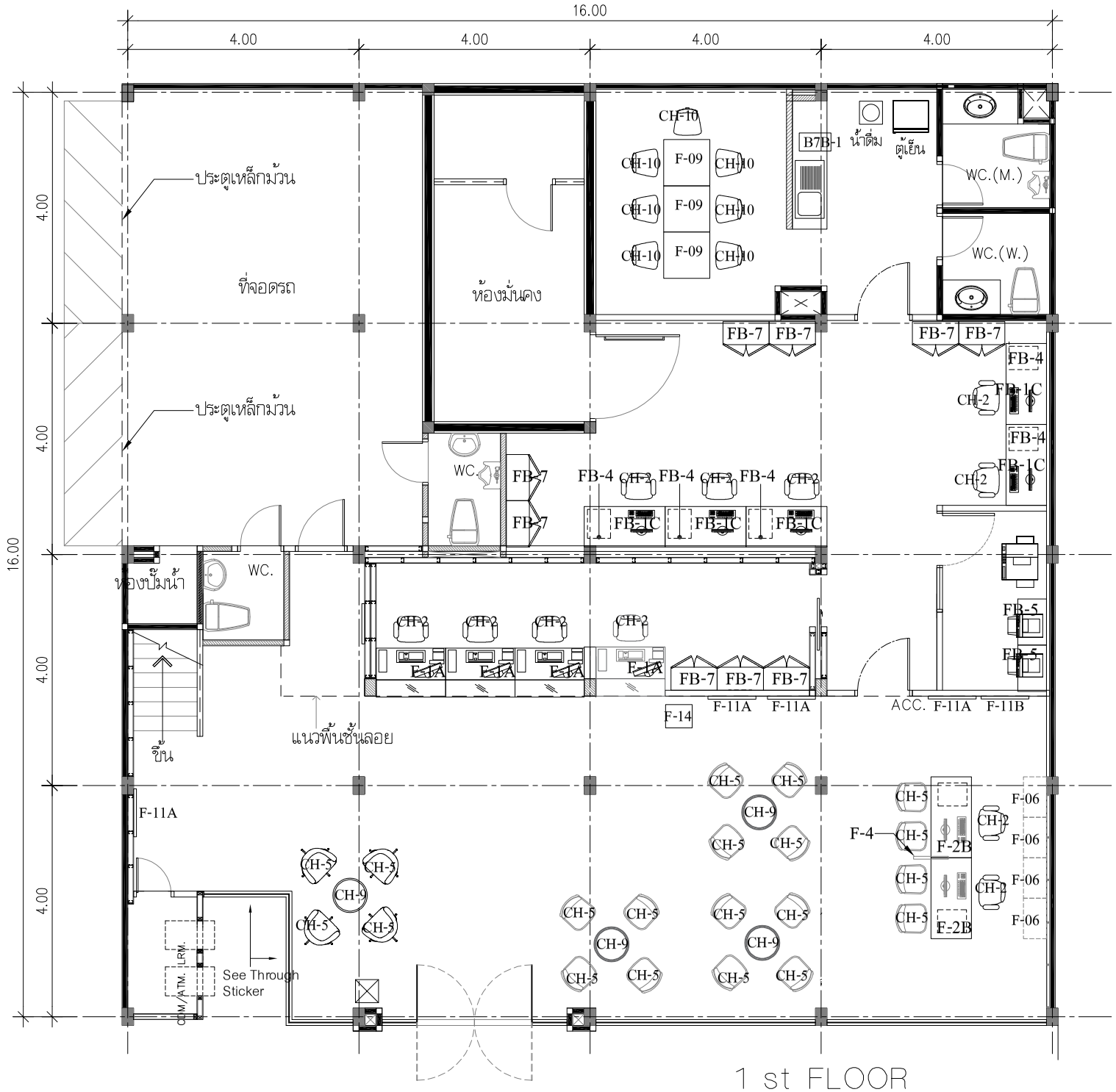

1 st FLOOR
FURNITURE KEY PLAN

SCALE 1 :100

หมายเหตุ : วัสดุตามระบุหรือเทียบเท่า

LEGENT BUIL-IN	
B-1	HIGH CABINET
B-2	BACK OFFICE CABINET
B-3	TELLER BACKDROP (ลามิเนตลายหิน)
B-4	CSR BACKDROP (ผนังลามิเนตสี COPPER + กระจกสีชาทอง)
B-4A	CSR BACKDROP (ผนังลามิเนตสี COPPER)
B-5	MGR. BACKDROP
B-6	WHITE BOARD
B-7	COUNTER PANTRY
B-8	BACK OFFICE (ผนังไม้ก๊อกบอร์ด)

งานสุขภัณฑ์	
SW-1	โถสุขภัณฑ์นั่งราบฟลัชวาวล์ (ชนิดท่อลงพื้น) รุ่น C1320 SYDNEY สีขาว
	ฟลัชวาล์ว รุ่น CT457XNS
SW-2	ฝักบัวฉีดชำระครบชุด-โครม HANG รุ่น SS-11CR

LEGENT	
F-1A	TELLER UNIT (1.40 x 1.05 M.) เคาน์เตอร์สูง
F-1B	TELLER UNIT (1.40 x 0.75 M.) เคาน์เตอร์เตี้ย
F-2A	TELLER UNIT (1.20 x 1.05 M.) เคาน์เตอร์สูง
F-2B	TELLER UNIT (1.20 x 0.75 M.) เคาน์เตอร์เตี้ย
F-3A(L,R)	CSR UNIT (0.70 X 1.20 M.) สินเชื่อ/บริหารหนี้
F-3B(L,R)	CSR UNIT (0.70 X 1.40 M.) สินเชื่อ/บริหารหนี้
F-04	PARTITION
F-04A	PARTITION
F-05A	CSR BACK CABINET (0.60 M.)
F-06A	CSR BACK CABINET (0.70 M.)
F-7(L,R)	MGR. UNIT (0.80 X 1.60 M.)
F-09	PANTRY / MEETING TABLE (0.80 X 0.80 M.)
F-10	MOBILE CABINET
F-11A	POSTER FRAME
F-11B	POSTER FRAME (ค๊อกบอร์ด แบบมีห่วงสแตนเลส)
F-14	SHOWCASE

LEGENT	
FB-1A	โต๊ะพนักงาน (W120xD70xH75)cm. TOP ผิวเมลามีน สีคาปูชิโน
	มีบังตาใต้โต๊ะ รางไฟใต้โต๊ะ ขาโครงเหล็กสีเทาอ่อน
FB-1B	โต๊ะพนักงาน (W140xD70xH75)cm. TOP ผิวเมลามีน สีคาปูชิโน
	มีบังตาใต้โต๊ะ รางไฟใต้โต๊ะ ขาโครงเหล็กสีเทาอ่อน
FB-1C	โต๊ะพนักงาน (W160xD70xH75)cm. TOP ผิวเมลามีน สีคาปูชิโน
	มีบังตาใต้โต๊ะ รางไฟใต้โต๊ะ ขาโครงเหล็กสีเทาอ่อน
FB-2	โต๊ะเข้ามุม (W70xD70xH75)cm. TOP ผิวเมลามีน สีคาปูชิโน
	ขาโครงเหล็กสีเทาอ่อน
FB-3	โต๊ะทำงานหัวหน้าส่วนบริหารหนี้เขต/ห้องผู้จัดการเขต (W160xD80xH75)cm.
	TOP ผิวเมลามีน สีคาปูชิโน / ด้านข้าง ผิวเมลามีน สีเทาอ่อน
FB-4	MOBILE CABINET (W40xD50xH65)cm. TOP ผิวเมลามีน สีคาปูชิโน
	/ ด้านข้าง-หน้าลิ้นชัก ผิวเมลามีน สีเทาอ่อน
FB-5	ตู้เอกสารเดี่ยวาง PRINTER (W80xD50xH80)cm.บานเปิดไม้ใส่แฟ้มตั้ง 2 ชั้น
	TOP ผิวเมลามีน สีคาปูชิโน / ด้านข้าง-หน้าบาน ผิวเมลามีน สีเทาอ่อน
FB-6	ตู้เอกสารกลาง (W80xD40xH160)cm. ด้านบนเปิดโล่งใส่แฟ้มตั้ง 2 ชั้น
	/ ด้านล่างบานเปิดไม้ ใส่แฟ้มตั้ง 2 ชั้น TOP ผิวเมลามีน สีคาปูชิโน
	/ ด้านข้าง-หน้าบาน ผิวเมลามีน สีเทาอ่อน
FB-7	ตู้เอกสารสูง (W80xD40xH200)cm. บานเปิดไม้ ใส่แฟ้มตั้ง 5 ชั้น
	TOP ผิวเมลามีน สีคาปูชิโน / ด้านข้าง-หน้าบาน ผิวเมลามีน สีเทาอ่อน
FB-7A	ตู้เอกสารสูง (W70xD40xH200)cm. บานเปิดไม้ ใส่แฟ้มตั้ง 5 ชั้น
	TOP ผิวเมลามีน สีคาปูชิโน / ด้านข้าง-หน้าบาน ผิวเมลามีน สีเทาอ่อน
FB-7B	ตู้เอกสารสูง (W95xD70xH200)cm. บานเปิดไม้ ใส่แฟ้มตั้ง 5 ชั้น
	TOP ผิวเมลามีน สีคาปูชิโน / ด้านข้าง-หน้าบาน ผิวเมลามีน สีเทาอ่อน
FB-8	โต๊ะกลม ห้องประนอมหนี้ (W80xH75)cm.
	TOP ผิวเมลามีน สีคาปูชิโน / ขาเหล็กกลม 4" สีเทา
FB-9	โต๊ะประชุม (W120xD70xH75)cm. TOP ผิวเมลามีน สีคาปูชิโน
FB-9A	โต๊ะประชุม (W140xD70xH75)cm. TOP ผิวเมลามีน สีคาปูชิโน
FB-9B	โต๊ะประชุม (W160xD70xH75)cm. TOP ผิวเมลามีน สีคาปูชิโน
FB-9C	โต๊ะประชุม (W170xD70xH75)cm. TOP ผิวเมลามีน สีคาปูชิโน
S-1A	สกรีนอะคริลิคกั้นหน้าโต๊ะ (W120xH40)cm. หนา 8 มม.
	สีขาวขุ่น P018 (สำหรับโต๊ะกว้าง 1.40 m.)
S-1B	สกรีนอะคริลิคกั้นหน้าโต๊ะ (W140xH40)cm. หนา 8 มม.
	สีขาวขุ่น P018 (สำหรับโต๊ะกว้าง 1.60 m.)

LEGENT	
CH-1	MGR. CHAIR
CH-2	CSR.+TELLER CHAIR+STAFF MEETING CHAIR
CH-3	VISITOR CHAIR
CH-4	WAITING CHAIR (ถ้วย) รุ่น DU9431C ของ บ. DURIFLEX จำกัด หรือทียบเท่า
CH-5	COFFEE TABLE รุ่น FURDINI CUZCO-3 WHITE MARBLE ของ บ. โฮม โปรดักส์ เซ็นเตอร์ จำกัด หรือทียบเท่า
CH-6	PANTRY CHAIR

ธนาคารอาคารสงเคราะห์

ธนาคารอาคารสงเคราะห์ สำนักงานใหญ่
ฝ่ายบริหารสำนักงานและกิจการสาขา
ส่วนวิศวกรรมและออกแบบ อาคาร 2 ชั้น 4
เลขที่ 63 ถนนพระราม 9 ห้วยขวาง
กรุงเทพ 10310
โทรศัพท์ : (662) 202-1530
www.ghb.co.th

ชื่อโครงการ

ปรับปรุงอาคารสำนักงาน
ธนาคารอาคารสงเคราะห์ สาขาบางเขน
ประจำปี 2567

แบบแสดง

1 st FLOOR
FURNITURE KEY PLAN

มาตราส่วน

ผู้ออกแบบและเขียนแบบ

งานสถาปัตยกรรม -
นายทวีศักดิ์ ศรีวิภาสถิตย์

งานระบบประกอบอาคาร
นายกานต์ บำรุงศิริ

แก้ไขแบบ

ครั้งที่	แบบแสดง/รายละเอียด	วันที่

แผ่นที่	จำนวนแบบ/แผ่น
ID.-2.22	-

ให้ใช้ค่าตัวเลขที่กำหนดไว้เท่านั้น ห้ามวัดจากแบบ

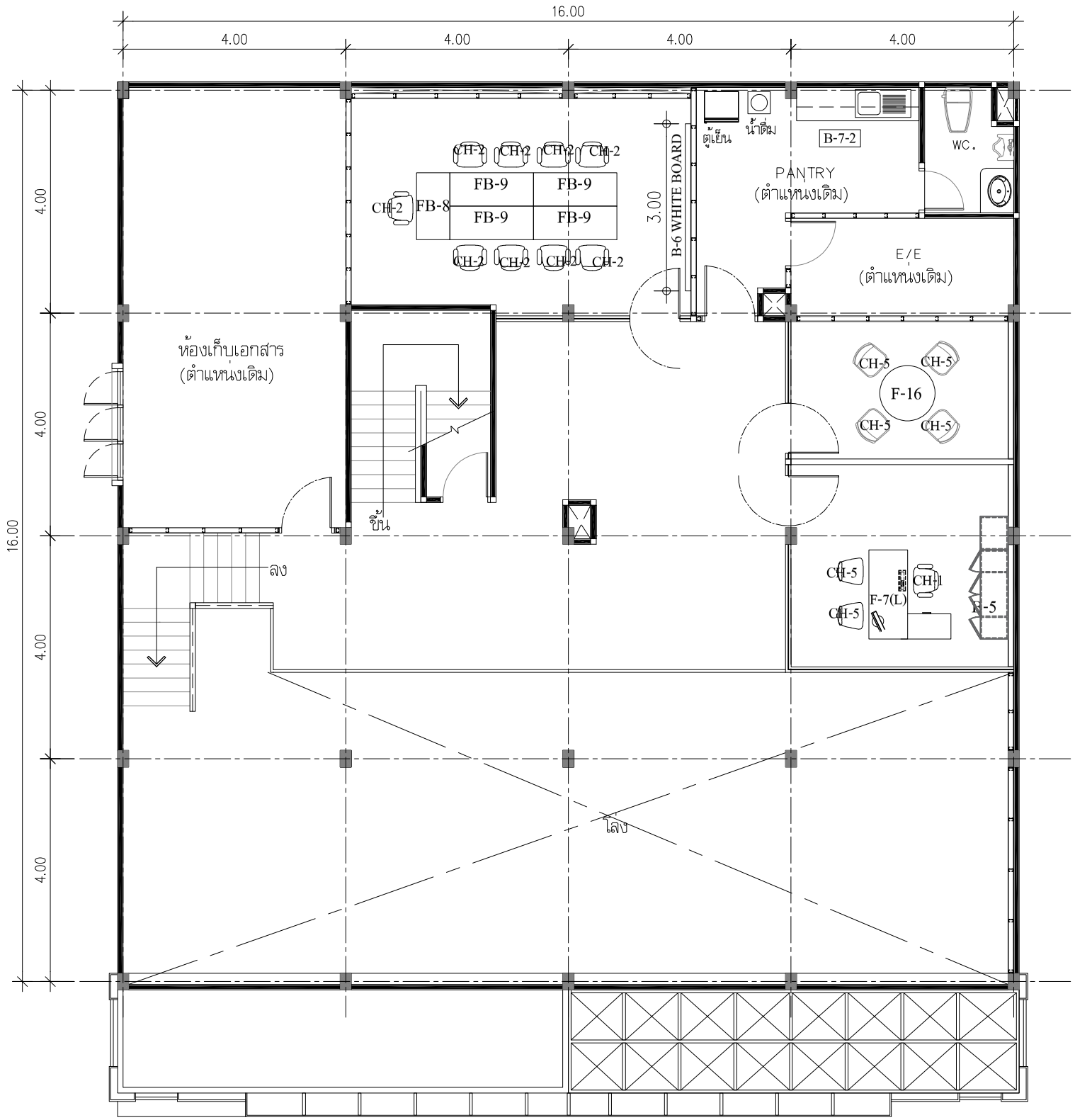

หมายเหตุ : วัสดุตามระบุหรือเทียบเท่า

MEZZANINE FLOOR FURNITURE KEY PLAN

SCALE 1 :100

LEGENT BUIL-IN	
B-1	HIGH CABINET
B-2	BACK OFFICE CABINET
B-3	TELLER BACKDROP (ลามิเนตลายหิน)
B-4	CSR BACKDROP (ผนังลามิเนตสี COPPER + กระจกสีชาทอง)
B-4A	CSR BACKDROP (ผนังลามิเนตสี COPPER)
B-5	MGR. BACKDROP
B-6	WHITE BOARD
B-7	COUNTER PANTRY
B-8	BACK OFFICE (ผนังไม้ก๊อกบอร์ด)

งานสุขภัณฑ์	
SW-1	โถสุขภัณฑ์นั่งราบฟลัชวาวล์ (ชนิดท่อลงพื้น) รุ่น C1320 SYDNEY สีขาว
	ฟลัชวาล์ว รุ่น CT457XNS
SW-2	ฝักบัวฉีดชำระครบชุด-โครม HANG รุ่น SS-11CR

LEGENT	
F-1A	TELLER UNIT (1.40 x 1.05 M.) เคาน์เตอร์สูง
F-1B	TELLER UNIT (1.40 x 0.75 M.) เคาน์เตอร์เตี้ย
F-2A	TELLER UNIT (1.20 x 1.05 M.) เคาน์เตอร์สูง
F-2B	TELLER UNIT (1.20 x 0.75 M.) เคาน์เตอร์เตี้ย
F-3A(L,R)	CSR UNIT (0.70 X 1.20 M.) สินเชื่อ/บริหารหนี้
F-3B(L,R)	CSR UNIT (0.70 X 1.40 M.) สินเชื่อ/บริหารหนี้
F-04	PARTITION
F-04A	PARTITION
F-05A	CSR BACK CABINET (0.60 M.)
F-06A	CSR BACK CABINET (0.70 M.)
F-7(L,R)	MGR. UNIT (0.80 X 1.60 M.)
F-09	PANTRY / MEETING TABLE (0.80 X 0.80 M.)
F-10	MOBILE CABINET
F-11A	POSTER FRAME
F-11B	POSTER FRAME (ค๊อกบอร์ด แบบมีห่วงสแตนเลส)
F-14	SHOWCASE

LEGENT	
FB-1A	โต๊ะพนักงาน (W120xD70xH75)cm. TOP ผิวเมลามีน สีคาปูชิโน
	มีบังตาใต้โต๊ะ รางไฟใต้โต๊ะ ขาโครงเหล็กสีเทาอ่อน
FB-1B	โต๊ะพนักงาน (W140xD70xH75)cm. TOP ผิวเมลามีน สีคาปูชิโน
	มีบังตาใต้โต๊ะ รางไฟใต้โต๊ะ ขาโครงเหล็กสีเทาอ่อน
FB-1C	โต๊ะพนักงาน (W160xD70xH75)cm. TOP ผิวเมลามีน สีคาปูชิโน
	มีบังตาใต้โต๊ะ รางไฟใต้โต๊ะ ขาโครงเหล็กสีเทาอ่อน
FB-2	โต๊ะเข้ามุม (W70xD70xH75)cm. TOP ผิวเมลามีน สีคาปูชิโน
	ขาโครงเหล็กสีเทาอ่อน
FB-3	โต๊ะทำงานหัวหน้าส่วนบริหารหนี้เขต/ห้องผู้จัดการเขต (W160xD80xH75)cm.
	TOP ผิวเมลามีน สีคาปูชิโน / ด้านข้าง ผิวเมลามีน สีเทาอ่อน
FB-4	MOBILE CABINET (W40xD50xH65)cm. TOP ผิวเมลามีน สีคาปูชิโน
	/ ด้านข้าง-หน้าลิ้นชัก ผิวเมลามีน สีเทาอ่อน
FB-5	ตู้เอกสารเตี้ยวาง PRINTER (W80xD50xH80)cm.บานเปิดไม่ใส่แฟ้มตั้ง 2 ชั้น
	TOP ผิวเมลามีน สีคาปูชิโน / ด้านข้าง-หน้าบาน ผิวเมลามีน สีเทาอ่อน
FB-6	ตู้เอกสารกลาง (W80xD40xH160)cm. ด้านบนเปิดโล่งใส่แฟ้มตั้ง 2 ชั้น
	/ ด้านล่างบานเปิดไม้ ใส่แฟ้มตั้ง 2 ชั้น TOP ผิวเมลามีน สีคาปูชิโน
	/ ด้านข้าง-หน้าบาน ผิวเมลามีน สีเทาอ่อน
FB-7	ตู้เอกสารสูง (W80xD40xH200)cm. บานเปิดไม้ ใส่แฟ้มตั้ง 5 ชั้น
	TOP ผิวเมลามีน สีคาปูชิโน / ด้านข้าง-หน้าบาน ผิวเมลามีน สีเทาอ่อน
FB-7A	ตู้เอกสารสูง (W70xD40xH200)cm. บานเปิดไม้ ใส่แฟ้มตั้ง 5 ชั้น
	TOP ผิวเมลามีน สีคาปูชิโน / ด้านข้าง-หน้าบาน ผิวเมลามีน สีเทาอ่อน
FB-7B	ตู้เอกสารสูง (W95xD70xH200)cm. บานเปิดไม้ ใส่แฟ้มตั้ง 5 ชั้น
	TOP ผิวเมลามีน สีคาปูชิโน / ด้านข้าง-หน้าบาน ผิวเมลามีน สีเทาอ่อน
FB-8	โต๊ะกลม ห้องประชุมหนี้ (W80xH75)cm.
	TOP ผิวเมลามีน สีคาปูชิโน / ขาเหล็กกลม 4" สีเทา
FB-9	โต๊ะประชุม (W120xD70xH75)cm. TOP ผิวเมลามีน สีคาปูชิโน
FB-9A	โต๊ะประชุม (W140xD70xH75)cm. TOP ผิวเมลามีน สีคาปูชิโน
FB-9B	โต๊ะประชุม (W160xD70xH75)cm. TOP ผิวเมลามีน สีคาปูชิโน
FB-9C	โต๊ะประชุม (W170xD70xH75)cm. TOP ผิวเมลามีน สีคาปูชิโน
S-1A	สกรีนอะคริลิคกั้นหน้าโต๊ะ (W120xH40)cm. หนา 8 มม.
	สีขาวขุ่น P018 (สำหรับโต๊ะกว้าง 1.40 m.)
S-1B	สกรีนอะคริลิคกั้นหน้าโต๊ะ (W140xH40)cm. หนา 8 มม.
	สีขาวขุ่น P018 (สำหรับโต๊ะกว้าง 1.60 m.)

LEGENT	
CH-1	MGR. CHAIR
CH-2	CSR.+TELLER CHAIR+STAFF MEETING CHAIR
CH-3	VISITOR CHAIR
CH-4	WAITING CHAIR (ถ้วย) รุ่น DU9431C ของ บ. DURIFLEX จำกัด หรือทียบเท่า
CH-5	COFFEE TABLE รุ่น FURDINI CUZCO-3 WHITE MARBLE ของ บ. โฮม โปรดักส์ เซ็นเตอร์ จำกัด หรือทียบเท่า
CH-6	PANTRY CHAIR

ธนาคารอาคารสงเคราะห์

ธนาคารอาคารสงเคราะห์ สำนักงานใหญ่
ฝ่ายบริหารสำนักงานและกิจการสาขา
ส่วนวิศวกรรมและออกแบบ อาคาร 2 ชั้น 4
เลขที่ 63 ถนนพระราม 9 ห้วยขวาง
กรุงเทพ 10310
โทรศัพท์ : (662) 202-1530
www.ghb.co.th

ชื่อโครงการ

ปรับปรุงอาคารสำนักงาน
ธนาคารอาคารสงเคราะห์ สาขาบางเขน
ประจำปี 2567

แบบแสดง

MEZZANINE FLOOR
FURNITURE KEY PLAN

มาตราส่วน

ผู้ออกแบบและเขียนแบบ

งานสถาปัตยกรรม -

นายทวีศักดิ์ ศรีวิภาสถิตย์

งานระบบประกอบอาคาร

นายกานต์ บำรุงศิริ

แก้ไขแบบ

ครั้งที่	แบบแสดง/รายละเอียด	วันที่

แผ่นที่	จำนวนแบบ/แผ่น
ID.-2.23	-

ให้ใช้ค่าตัวเลขที่กำหนดไว้เท่านั้น ห้ามวัดจากแบบ

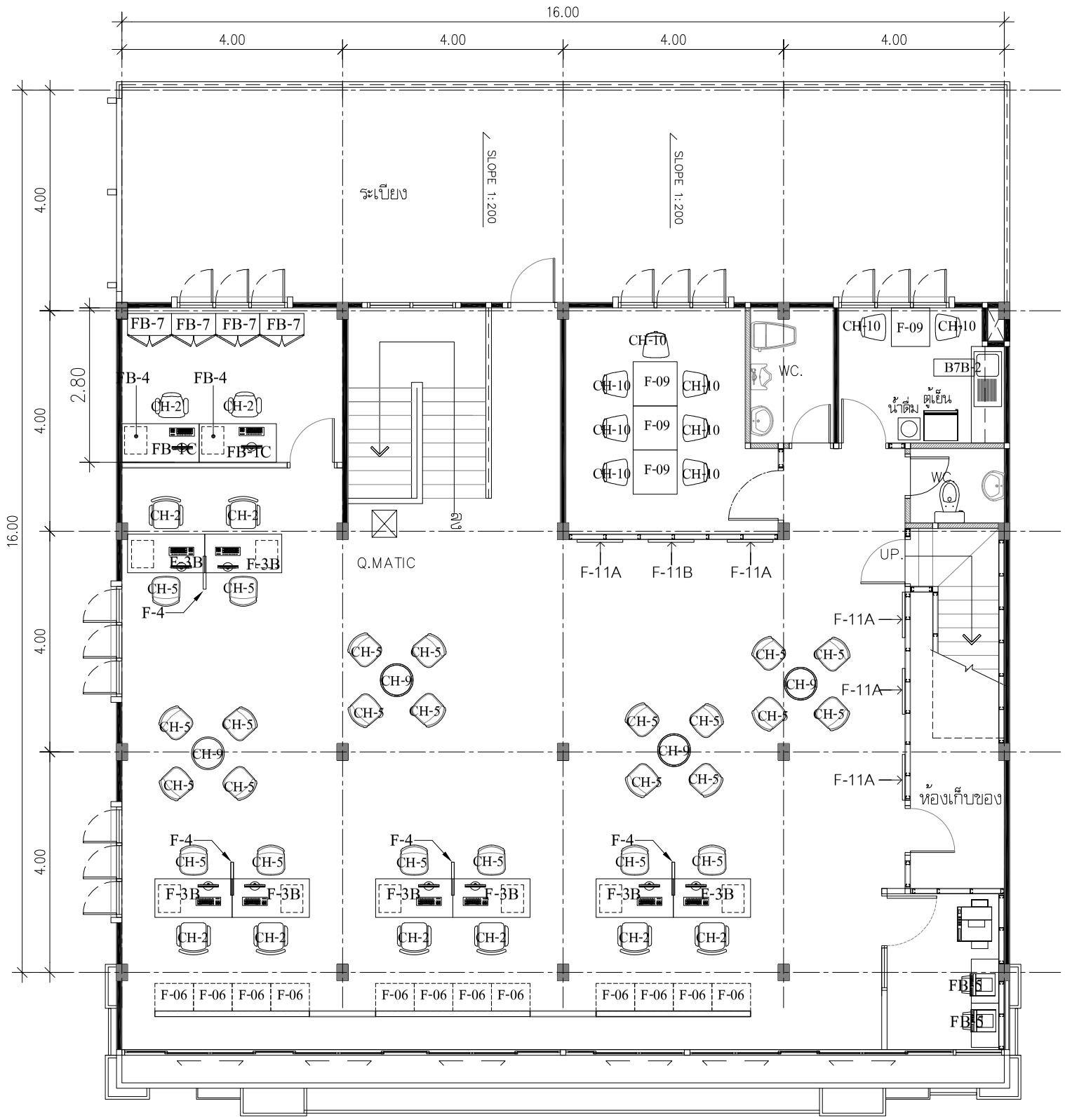

2nd FLOOR
FURNITURE KEY PLAN

SCALE 1 :100

หมายเหตุ : วัสดุตามระบุหรือเทียบเท่า

LEGENT BUIL-IN	
B-1	HIGH CABINET
B-2	BACK OFFICE CABINET
B-3	TELLER BACKDROP (ลามิเนตลายหิน)
B-4	CSR BACKDROP (ผนังลามิเนตสี COPPER + กระจกสีชาทอง)
B-4A	CSR BACKDROP (ผนังลามิเนตสี COPPER)
B-5	MGR. BACKDROP
B-6	WHITE BOARD
B-7	COUNTER PANTRY
B-8	BACK OFFICE (ผนังไม้ก๊อกบอร์ด)

งานสุขภัณฑ์	
SW-1	โถสุขภัณฑ์นั่งราบฟลัชวาวล์ (ชนิดทอลงพื้น) รุ่น C1320 SYDNEY สีขาว
	ฟลัชวาล์ว รุ่น CT457XNS
SW-2	ฝักบัวฉีดชำระครบชุด-โครม HANG รุ่น SS-11CR

LEGENT	
F-1A	TELLER UNIT (1.40 x 1.05 M.) เคาน์เตอร์สูง
F-1B	TELLER UNIT (1.40 x 0.75 M.) เคาน์เตอร์เตี้ย
F-2A	TELLER UNIT (1.20 x 1.05 M.) เคาน์เตอร์สูง
F-2B	TELLER UNIT (1.20 x 0.75 M.) เคาน์เตอร์เตี้ย
F-3A(L,R)	CSR UNIT (0.70 X 1.20 M.) สินเชื่อ/บริหารหนี้
F-3B(L,R)	CSR UNIT (0.70 X 1.40 M.) สินเชื่อ/บริหารหนี้
F-04	PARTITION
F-04A	PARTITION
F-05A	CSR BACK CABINET (0.60 M.)
F-06A	CSR BACK CABINET (0.70 M.)
F-7(L,R)	MGR. UNIT (0.80 X 1.60 M.)
F-09	PANTRY / MEETING TABLE (0.80 X 0.80 M.)
F-10	MOBILE CABINET
F-11A	POSTER FRAME
F-11B	POSTER FRAME (ค๊อกบอร์ด แบบมีห่วงสแตนเลส)
F-14	SHOWCASE

LEGENT	
FB-1A	โต๊ะพนักงาน (W120xD70xH75)cm. TOP ผิวเมลามีน สีคาปูชิโน
	มีบังตาใต้โต๊ะ รางไฟใต้โต๊ะ ขาโครงเหล็กสีเทาอ่อน
FB-1B	โต๊ะพนักงาน (W140xD70xH75)cm. TOP ผิวเมลามีน สีคาปูชิโน
	มีบังตาใต้โต๊ะ รางไฟใต้โต๊ะ ขาโครงเหล็กสีเทาอ่อน
FB-1C	โต๊ะพนักงาน (W160xD70xH75)cm. TOP ผิวเมลามีน สีคาปูชิโน
	มีบังตาใต้โต๊ะ รางไฟใต้โต๊ะ ขาโครงเหล็กสีเทาอ่อน
FB-2	โต๊ะเข้ามุม (W70xD70xH75)cm. TOP ผิวเมลามีน สีคาปูชิโน
	ขาโครงเหล็กสีเทาอ่อน
FB-3	โต๊ะทำงานหัวหน้าส่วนบริหารหนี้เขต/ห้องผู้จัดการเขต (W160xD80xH75)cm.
	TOP ผิวเมลามีน สีคาปูชิโน / ด้านข้าง ผิวเมลามีน สีเทาอ่อน
FB-4	MOBILE CABINET (W40xD50xH65)cm. TOP ผิวเมลามีน สีคาปูชิโน
	/ ด้านข้าง-หน้าลิ้นชัก ผิวเมลามีน สีเทาอ่อน
FB-5	ตู้เอกสารเตี้ยวาง PRINTER (W80xD50xH80)cm.บานเปิดไม่ใส่แฟ้มตั้ง 2 ชั้น
	TOP ผิวเมลามีน สีคาปูชิโน / ด้านข้าง-หน้าบาน ผิวเมลามีน สีเทาอ่อน
FB-6	ตู้เอกสารกลาง (W80xD40xH160)cm. ด้านบนเปิดโล่งใส่แฟ้มตั้ง 2 ชั้น
	/ ด้านล่างบานเปิดไม้ ใส่แฟ้มตั้ง 2 ชั้น TOP ผิวเมลามีน สีคาปูชิโน
	/ ด้านข้าง-หน้าบาน ผิวเมลามีน สีเทาอ่อน
FB-7	ตู้เอกสารสูง (W80xD40xH200)cm. บานเปิดไม้ ใส่แฟ้มตั้ง 5 ชั้น
	TOP ผิวเมลามีน สีคาปูชิโน / ด้านข้าง-หน้าบาน ผิวเมลามีน สีเทาอ่อน
FB-7A	ตู้เอกสารสูง (W70xD40xH200)cm. บานเปิดไม้ ใส่แฟ้มตั้ง 5 ชั้น
	TOP ผิวเมลามีน สีคาปูชิโน / ด้านข้าง-หน้าบาน ผิวเมลามีน สีเทาอ่อน
FB-7B	ตู้เอกสารสูง (W95xD70xH200)cm. บานเปิดไม้ ใส่แฟ้มตั้ง 5 ชั้น
	TOP ผิวเมลามีน สีคาปูชิโน / ด้านข้าง-หน้าบาน ผิวเมลามีน สีเทาอ่อน
FB-8	โต๊ะกลม ห้องประชุมอมหนี้ (W80xH75)cm.
	TOP ผิวเมลามีน สีคาปูชิโน / ขาเหล็กกลม 4" สีเทา
FB-9	โต๊ะประชุม (W120xD70xH75)cm. TOP ผิวเมลามีน สีคาปูชิโน
FB-9A	โต๊ะประชุม (W140xD70xH75)cm. TOP ผิวเมลามีน สีคาปูชิโน
FB-9B	โต๊ะประชุม (W160xD70xH75)cm. TOP ผิวเมลามีน สีคาปูชิโน
FB-9C	โต๊ะประชุม (W170xD70xH75)cm. TOP ผิวเมลามีน สีคาปูชิโน
S-1A	สกรีนอะคริลิคกั้นหน้าโต๊ะ (W120xH40)cm. หนา 8 มม.
	สีขาวขุ่น P018 (สำหรับโต๊ะกว้าง 1.40 m.)
S-1B	สกรีนอะคริลิคกั้นหน้าโต๊ะ (W140xH40)cm. หนา 8 มม.
	สีขาวขุ่น P018 (สำหรับโต๊ะกว้าง 1.60 m.)

LEGENT	
CH-1	MGR. CHAIR
CH-2	CSR.+TELLER CHAIR+STAFF MEETING CHAIR
CH-3	VISITOR CHAIR
CH-4	WAITING CHAIR (ถ้วย) รุ่น DU9431C ของ บ. DURIFLEX จำกัด หรือทียบเท่า
CH-5	COFFEE TABLE รุ่น FURDINI CUZCO-3 WHITE MARBLE ของ บ. โฮม โปรดักส์ เซ็นเตอร์ จำกัด หรือทียบเท่า
CH-6	PANTRY CHAIR

ธอส
G H BANK
ธนาคารอาคารสงเคราะห์

ธนาคารอาคารสงเคราะห์ สำนักงานใหญ่
ฝ่ายบริหารสำนักงานและกิจการสาขา
ส่วนวิศวกรรมและออกแบบ อาคาร 2 ชั้น 4
เลขที่ 63 ถนนพระราม 9 ห้วยขวาง
กรุงเทพ 10310
โทรศัพท์ : (662) 202-1530
www.ghb.co.th

ชื่อโครงการ

ปรับปรุงอาคารสำนักงาน
ธนาคารอาคารสงเคราะห์ สาขาบางเขน
ประจำปี 2567

แบบแสดง

2nd FLOOR
FURNITURE KEY PLAN

มาตราส่วน

ผู้ออกแบบและเขียนแบบ

งานสถาปัตยกรรม -
นายทวีศักดิ์ ศรีวิภาสถิตย์

งานระบบประกอบอาคาร
นายกานต์ บำรุงศิริ

แก้ไขแบบ

ครั้งที่	แบบแสดง/รายละเอียด	วันที่

แผ่นที่	จำนวนแบบ/แผ่น
ID.-2.24	-

ให้ใช้ค่าตัวเลขที่กำหนดไว้เท่านั้น ห้ามวัดจากแบบ

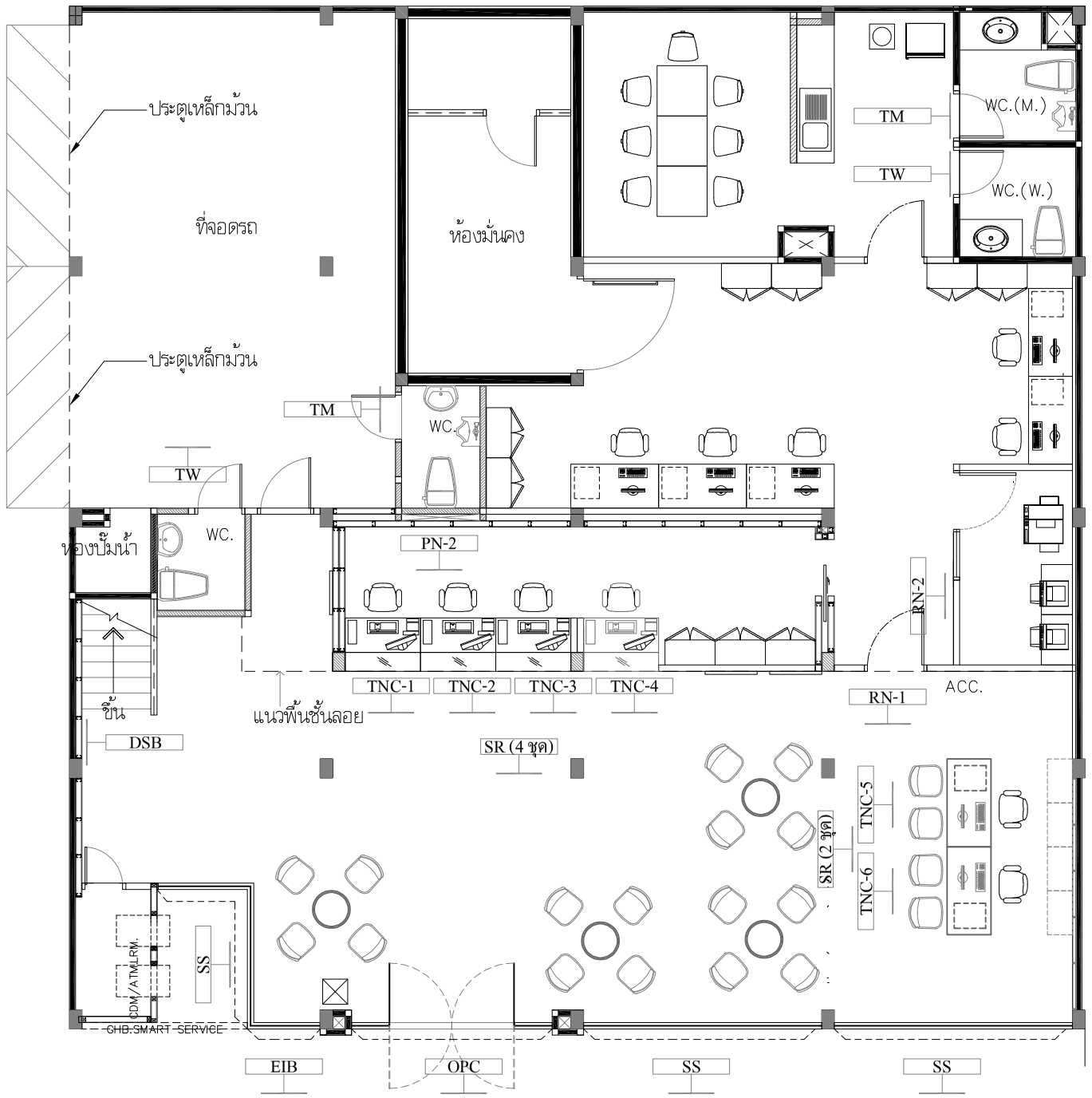

LEGENT	
EP	ป้ายไฟ BLADE SIGN [LOGOธนาคาร] หนา 25 ซม.วัสดุตามมาตราฐานธนาคาร
FS	ป้ายไฟ FASCIA SIGN DI-CUT
RSA	ป้ายกล่องไฟดาดฟ้า ROOF TOP SIGN
PSB	Pylon Sign Type B
PSF	Pylon Sign Type F
DSA	Direction Sign Type A
DSB	Direction Sign Type B
BSB	ป้ายกล่องไฟยื่นข้าง BLADE SIGN [TYPE A]
SR	Service Sign SR. ป้ายบริการช่องถัดไป
PN-1	LOGO ทำให้คนไทยมีบ้าน ซ่อนไฟ LED
PN-2	LOGO ธอส. ซ่อนไฟ LED
PN-3	LOGO รักษาบ้านให้คนไทย
CSR	ป้ายกล่องตั้งพื้น COUNTER SERVICE SIGN
CS	กรอบป้ายแผ่นสแตนเลส COUNTER SERVICE SIGN
RN	ป้ายบอกห้อง ROOM NAME SIGN (แบบอะคริลิก)
RNA	ป้ายบอกห้อง ROOM NAME SIGN (แบบสแตนเลส)
TNC	ป้ายหน้า TELLER NUMBER SIGN -TYPE C (LED)
TW	ป้ายหน้าห้องน้ำหญิง TOILET WOMEN SIGN
TM	ป้ายหน้าห้องน้ำชาย TOILET MEN SIGN
TSA	ป้ายหน้าห้องน้ำชาย+หญิง TOILET NAME SIGN-TYPE A
EIA	ป้าย ENTRANCE IDENTITY (STICKER)
EIB	ป้าย ENTRANCE IDENTITY (อะคริลิกใส)
SS	สติกเกอร์ฝ้า DUSTED CRYSTAL [STICKER SIGN]
OPC	ป้าย เปิด-ปิด
FM	ฟิล์มฝ้า FROSTED CYSTAL (7725-324) สูง 1.00 ม. ของ 3M หรือเทียบเท่า

หมายเหตุ : วัสดุตามระบุหรือเทียบเท่า

1 st FLOOR
SIGNAGE PLAN
SCALE 1 :100

ธอส
G H BANK
ธนาคารอาคารสงเคราะห์

ธนาคารอาคารสงเคราะห์ สำนักงานใหญ่
ฝ่ายบริหารสำนักงานและกิจการสาขา
ส่วนวิศวกรรมและออกแบบ อาคาร 2 ชั้น 4
เลขที่ 63 ถนนพระราม 9 ห้วยขวาง
กรุงเทพ 10310
โทรศัพท์ : (662) 202-1530
www.ghb.co.th

ชื่อโครงการ

ปรับปรุงอาคารสำนักงาน
ธนาคารอาคารสงเคราะห์ สาขาบางเขน
ประจำปี 2567

แบบแสดง

1 st FLOOR
SIGNAGE PLAN

มาตราส่วน

ผู้ออกแบบและเขียนแบบ

งานสถาปัตยกรรม -
นายทวีศักดิ์ ศรีวิภาสถิตย์

งานระบบประกอบอาคาร
นายกานต์ บำรุงศิริ

แก้ไขแบบ

ครั้งที่	แบบแสดง/รายละเอียด	วันที่

แผ่นที่	จำนวนแบบ/แผ่น
ID.-2.25	-

ให้ใช้ค่าตัวเลขที่กำหนดไว้เท่านั้น ห้ามวัดจากแบบ

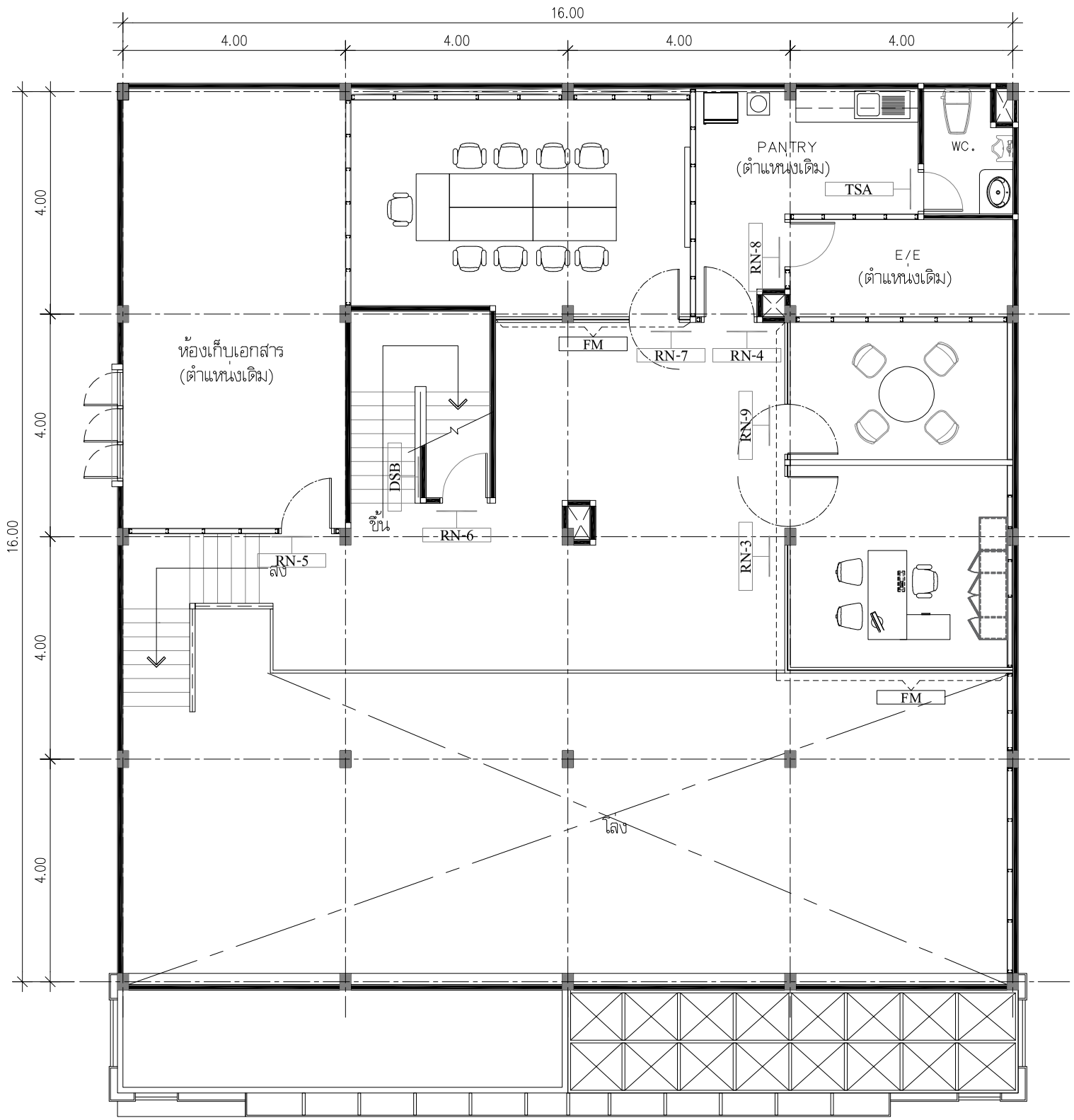

LEGENT	
EP	ป้ายไฟ BLADE SIGN [LOGOธนาคาร] หนา 25 ซม.วัสดุตามมาตราฐานธนาคาร
FS	ป้ายไฟ FASCIA SIGN DI-CUT
RSA	ป้ายกล่องไฟดาดฟ้า ROOF TOP SIGN
PSB	Pylon Sign Type B
PSF	Pylon Sign Type F
DSA	Direction Sign Type A
DSB	Direction Sign Type B
BSB	ป้ายกล่องไฟยื่นข้าง BLADE SIGN [TYPE A]
SR	Service Sign SR. ป้ายบริการช่องถัดไป
PN-1	LOGO ทำให้คนไทยมีบ้าน ซ่อนไฟ LED
PN-2	LOGO ธอส. ซ่อนไฟ LED
PN-3	LOGO รักษาบ้านให้คนไทย
CSR	ป้ายกล่องตั้งพื้น COUNTER SERVICE SIGN
CS	กรอบป้ายแผ่นสแตนเลส COUNTER SERVICE SIGN
RN	ป้ายบอกห้อง ROOM NAME SIGN (แบบอะคริลิก)
RNA	ป้ายบอกห้อง ROOM NAME SIGN (แบบสแตนเลส)
TNC	ป้ายหน้า TELLER NUMBER SIGN -TYPE C (LED)
TW	ป้ายหน้าห้องน้ำหญิง TOILET WOMEN SIGN
TM	ป้ายหน้าห้องน้ำชาย TOILET MEN SIGN
TSA	ป้ายหน้าห้องน้ำชาย+หญิง TOILET NAME SIGN-TYPE A
EIA	ป้าย ENTRANCE IDENTITY (STICKER)
EIB	ป้าย ENTRANCE IDENTITY (อะคริลิกใส)
SS	สติกเกอร์ฝ้า DUSTED CRYSTAL [STICKER SIGN]
OPC	ป้าย เปิด-ปิด
FM	ฟิล์มฝ้า FROSTED CYSTAL (7725-324) สูง 1.00 ม. ของ 3M หรือเทียบเท่า

หมายเหตุ : วัสดุตามระบุหรือเทียบเท่า

MEZZANINE FLOOR
SIGNAGE PLAN
SCALE 1 :100

ธอส
G H BANK
ธนาคารอาคารสงเคราะห์

ธนาคารอาคารสงเคราะห์ สำนักงานใหญ่
ฝ่ายบริหารสำนักงานและกิจการสาขา
ส่วนวิศวกรรมและออกแบบ อาคาร 2 ชั้น 4
เลขที่ 63 ถนนพระราม 9 ห้วยขวาง
กรุงเทพ 10310
โทรศัพท์ : (662) 202-1530
www.ghb.co.th

ชื่อโครงการ

ปรับปรุงอาคารสำนักงาน
ธนาคารอาคารสงเคราะห์ สาขาบางเขน
ประจำปี 2567

แบบแสดง

MEZZANINE FLOOR
SIGNAGE PLAN

มาตราส่วน

ผู้ออกแบบและเขียนแบบ

งานสถาปัตยกรรม -
นายทวีศักดิ์ ศรีวิภาสถิตย์

งานระบบประกอบอาคาร
นายกานต์ บำรุงศิริ

แก้ไขแบบ

ครั้งที่	แบบแสดง/รายละเอียด	วันที่

แผ่นที่	จำนวนแบบ/แผ่น
ID.-2.26	-

ให้ใช้ค่าตัวเลขที่กำหนดไว้เท่านั้น ห้ามวัดจากแบบ

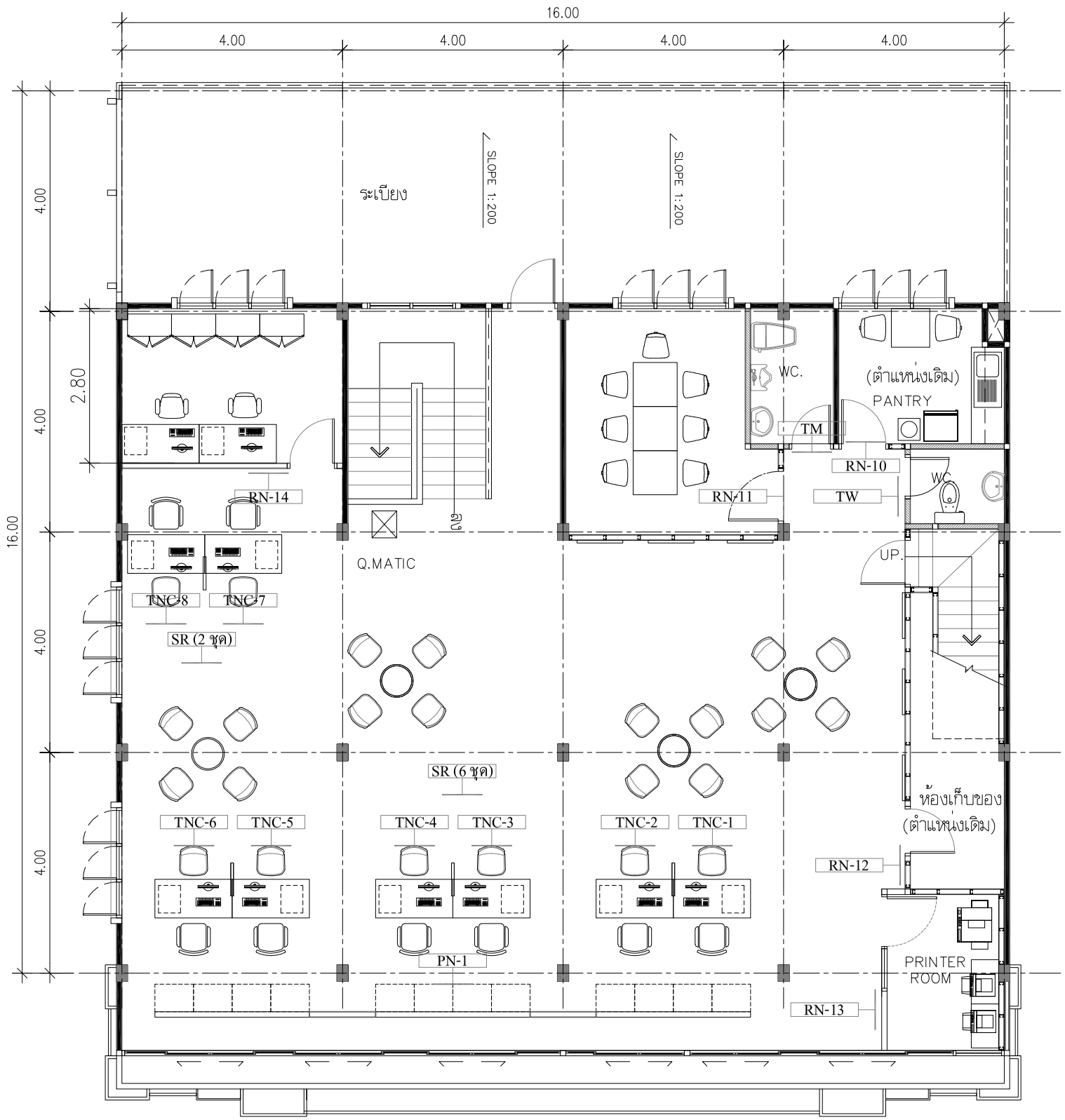

LEGENT	
EP	ป้ายไฟ BLADE SIGN [LOGOธนาคาร] หนา 25 ซม.วัสดุตามมาตราฐานธนาคาร
FS	ป้ายไฟ FASCIA SIGN DI-CUT
RSA	ป้ายกล่องไฟดาดฟ้า ROOF TOP SIGN
PSB	Pylon Sign Type B
PSF	Pylon Sign Type F
DSA	Direction Sign Type A
DSB	Direction Sign Type B
BSB	ป้ายกล่องไฟยื่นข้าง BLADE SIGN [TYPE A]
SR	Service Sign SR. ป้ายบริการช่องถัดไป
PN-1	LOGO ทำให้คนไทยมีบ้าน
PN-2	LOGO ธอส. ซ่อนไฟ LED
PN-3	LOGO รักษาบ้านให้คนไทย
CSR	ป้ายกล่องตั้งพื้น COUNTER SERVICE SIGN
CS	กรอบป้ายแผ่นสแตนเลส COUNTER SERVICE SIGN
RN	ป้ายบอกห้อง ROOM NAME SIGN (แบบอะคริลิก)
RNA	ป้ายบอกห้อง ROOM NAME SIGN (แบบสแตนเลส)
TNC	ป้ายหน้า TELLER NUMBER SIGN -TYPE C (LED)
TW	ป้ายหน้าห้องน้ำหญิง TOILET WOMEN SIGN
TM	ป้ายหน้าห้องน้ำชาย TOILET MEN SIGN
TSA	ป้ายหน้าห้องน้ำชาย+หญิง TOILET NAME SIGN-TYPE A
EIA	ป้าย ENTRANCE IDENTITY (STICKER)
EIB	ป้าย ENTRANCE IDENTITY (อะคริลิกใส)
SS	สติกเกอร์ฝ้า DUSTED CRYSTAL [STICKER SIGN]
OPC	ป้าย เปิด-ปิด
FM	ฟิล์มฝ้า FROSTED CYSTAL (7725-324) สูง 1.00 ม. ของ 3M หรือเทียบเท่า

หมายเหตุ : วัสดุตามระบุหรือเทียบเท่า

2nd FLOOR
SIGNAGE PLAN
SCALE 1 :100

ธอส
G H BANK
ธนาคารอาคารสงเคราะห์

ธนาคารอาคารสงเคราะห์ สำนักงานใหญ่
ฝ่ายบริหารสำนักงานและกิจการสาขา
ส่วนวิศวกรรมและออกแบบ อาคาร 2 ชั้น 4
เลขที่ 63 ถนนพระราม 9 ห้วยขวาง
กรุงเทพ 10310
โทรศัพท์ : (662) 202-1530
www.ghb.co.th

ชื่อโครงการ

ปรับปรุงอาคารสำนักงาน
ธนาคารอาคารสงเคราะห์ สาขาบางเขน
ประจำปี 2567

แบบแสดง

2nd FLOOR
SIGNAGE PLAN

มาตราส่วน

ผู้ออกแบบและเขียนแบบ

งานสถาปัตยกรรม -
นายทวีศักดิ์ ศรีวิภาสถิตย์

งานระบบประกอบอาคาร
นายกานต์ บำรุงศิริ

แก้ไขแบบ

ครั้งที่	แบบแสดง/รายละเอียด	วันที่

แผ่นที่	จำนวนแบบ/แผ่น
ID.-2.27	-

ให้ใช้ค่าตัวเลขที่กำหนดไว้เท่านั้น ห้ามวัดจากแบบ

B-3 BACKBROP การเงิน

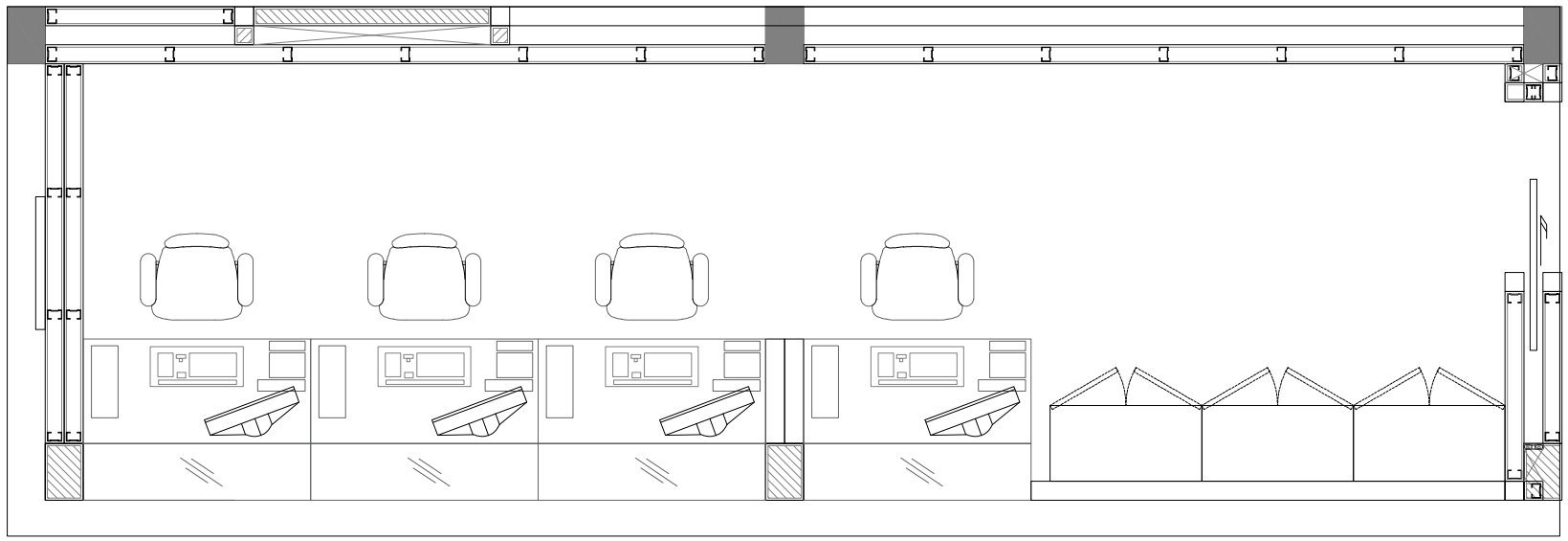

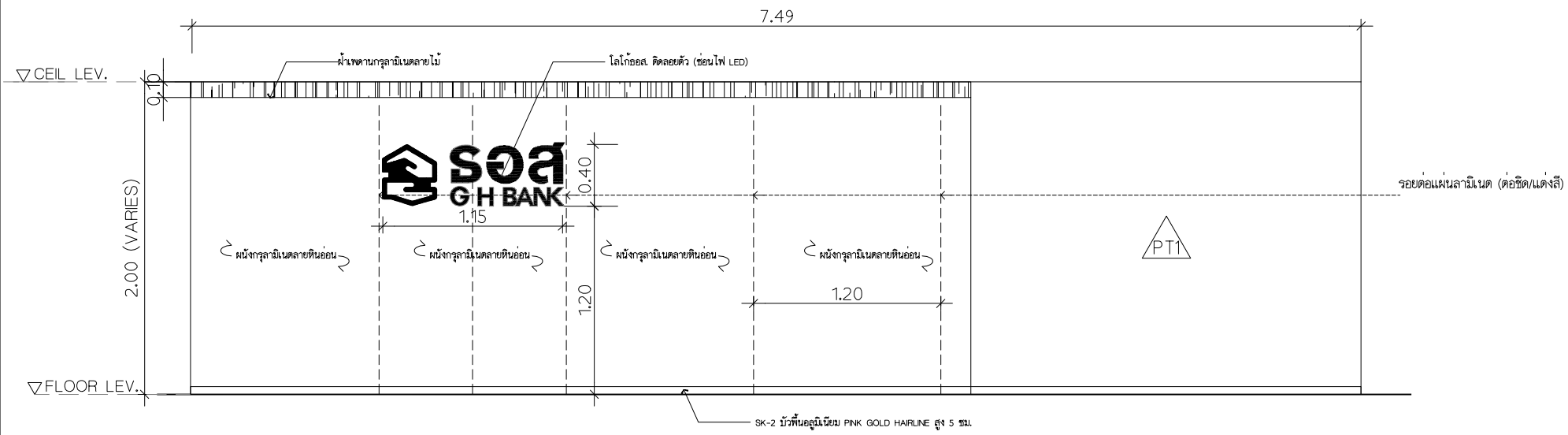

SECTION

SCALE 1:40

หมายเหตุ : วัสดุตามระบุหรือเทียบเท่า ตรวจสอบระยะหน้างานจริงก่อนทำการติดตั้งหรือเริ่มงาน

ธอส
G H BANK

ธนาคารอาคารสงเคราะห์

ธนาคารอาคารสงเคราะห์ สำนักงานใหญ่
ฝ่ายบริหารสำนักงานและกิจการสาขา
ส่วนวิศวกรรมและออกแบบ อาคาร 2 ชั้น 4
เลขที่ 63 ถนนพระราม 9 ห้วยขวาง
กรุงเทพ 10310
โทรศัพท์ : (662) 202-1530
www.ghb.co.th

ชื่อโครงการ

ปรับปรุงอาคารสำนักงาน
ธนาคารอาคารสงเคราะห์ สาขาบางเขน
ประจำปี 2567

แบบแสดง

B-3 TELLER BACKDROP

มาตราส่วน

ผู้ออกแบบและเขียนแบบ

งานสถาปัตยกรรม -

นายทีวัศกิต์ ศีริวภาสถิตย์

งานระบบประกอบอาคาร

นายกานต์ บำรุงศิริ

แก้ไขแบบ

ครั้งที่	แบบแสดง/รายละเอียด	วันที่

แผ่นที่	จำนวนแบบ/แผ่น
ID.-3.1	-

ให้ใช้ค่าตัวเลขที่กำหนดไว้เท่านั้น ห้ามวัดจากแบบ

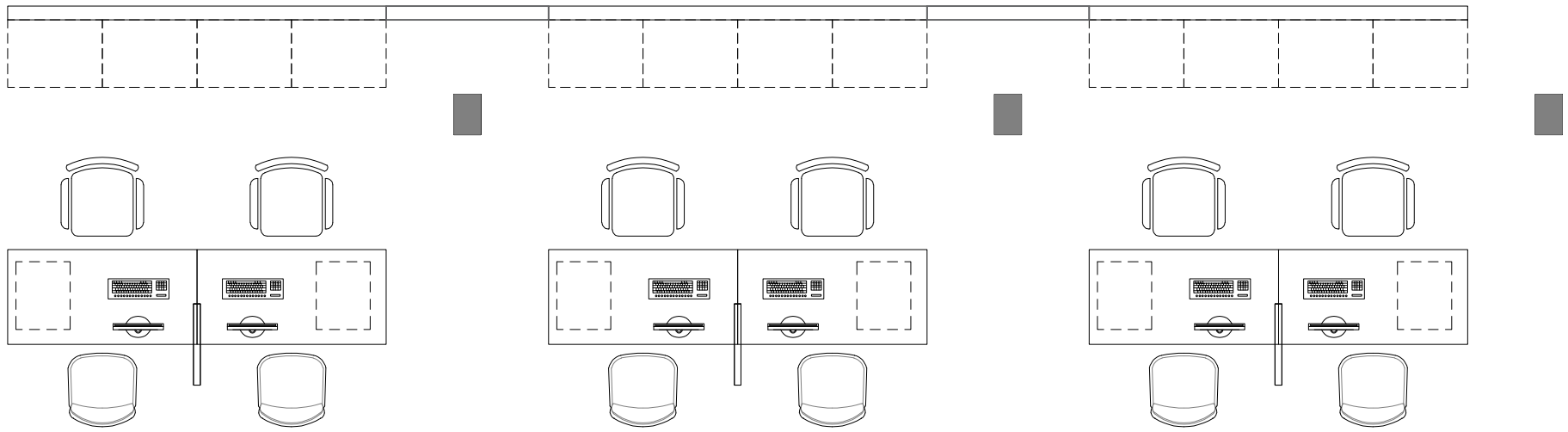

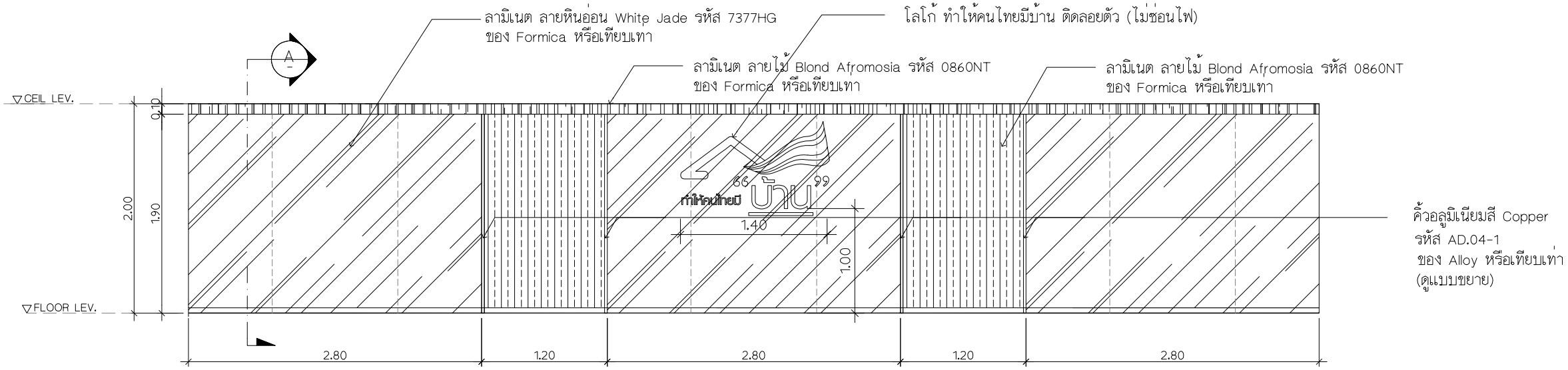

ELEVATION

SCALE 1:50

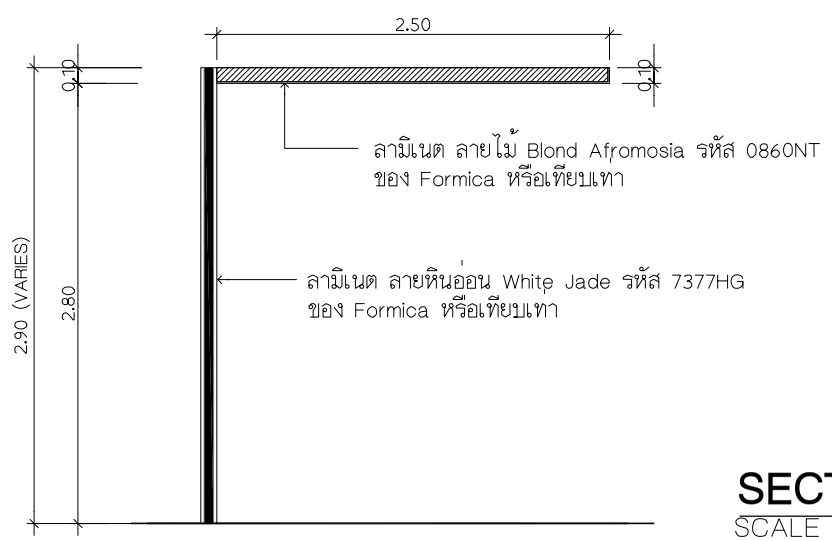

SECTION

SCALE 1:50

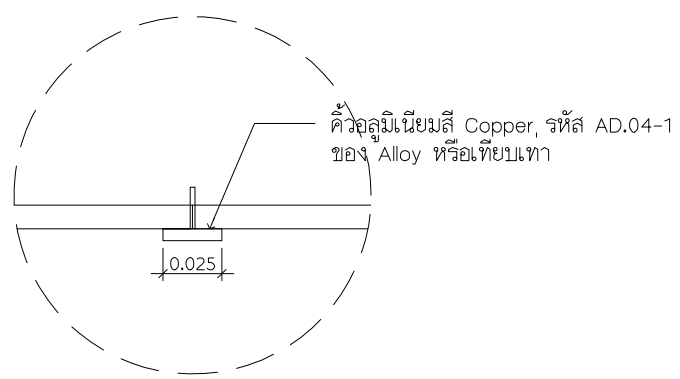

B-4/B-4A BACKBROP

SCALE 1:50

ธอส
G H BANK

ธนาคารอาคารสงเคราะห์

ธนาคารอาคารสงเคราะห์ สำนักงานใหญ่
ฝ่ายบริหารสำนักงานและกิจการสาขา
ส่วนวิศวกรรมและออกแบบ อาคาร 2 ชั้น 4
เลขที่ 63 ถนนพระราม 9 ห้วยขวาง
กรุงเทพ 10310
โทรศัพท์ : (662) 202-1530
www.ghb.co.th

ชื่อโครงการ

ปรับปรุงอาคารสำนักงาน
ธนาคารอาคารสงเคราะห์ สาขาบางเขน
ประจำปี 2567

แบบแสดง

B-4/B-4A BACKBROP

มาตราส่วน

ผู้ออกแบบและเขียนแบบ

งานสถาปัตยกรรม

นายทวีศักดิ์ ศรีวิภาสถิตย์

งานระบบประกอบอาคาร

นายกานต์ บำรุงศิริ

แก้ไขแบบ

ครั้งที่	แบบแสดง/รายละเอียด	วันที่

แผ่นที่	จำนวนแบบ/แผ่น
ID.-3.2	-

ให้ใช้ค่าตัวเลขที่กำหนดไว้เท่านั้น ห้ามวัดจากแบบ

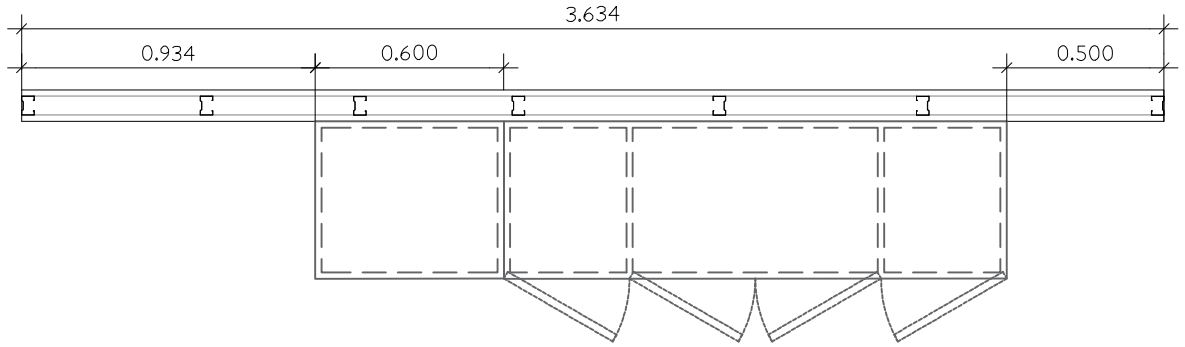

PLAN
SCALE 1:25

B-5 (MGR BACKDROP)

หมายเหตุ :
- ตรวจสอบระยะหน้างานจริงก่อนทำการติดตั้งหรือเริ่มงาน
- รายละเอียดวัสดุตามระบุหรือเทียบเท่า
- ผู้รับจ้างต้องนำเสนอวัสดุให้พิจารณาก่อนดำเนินการ

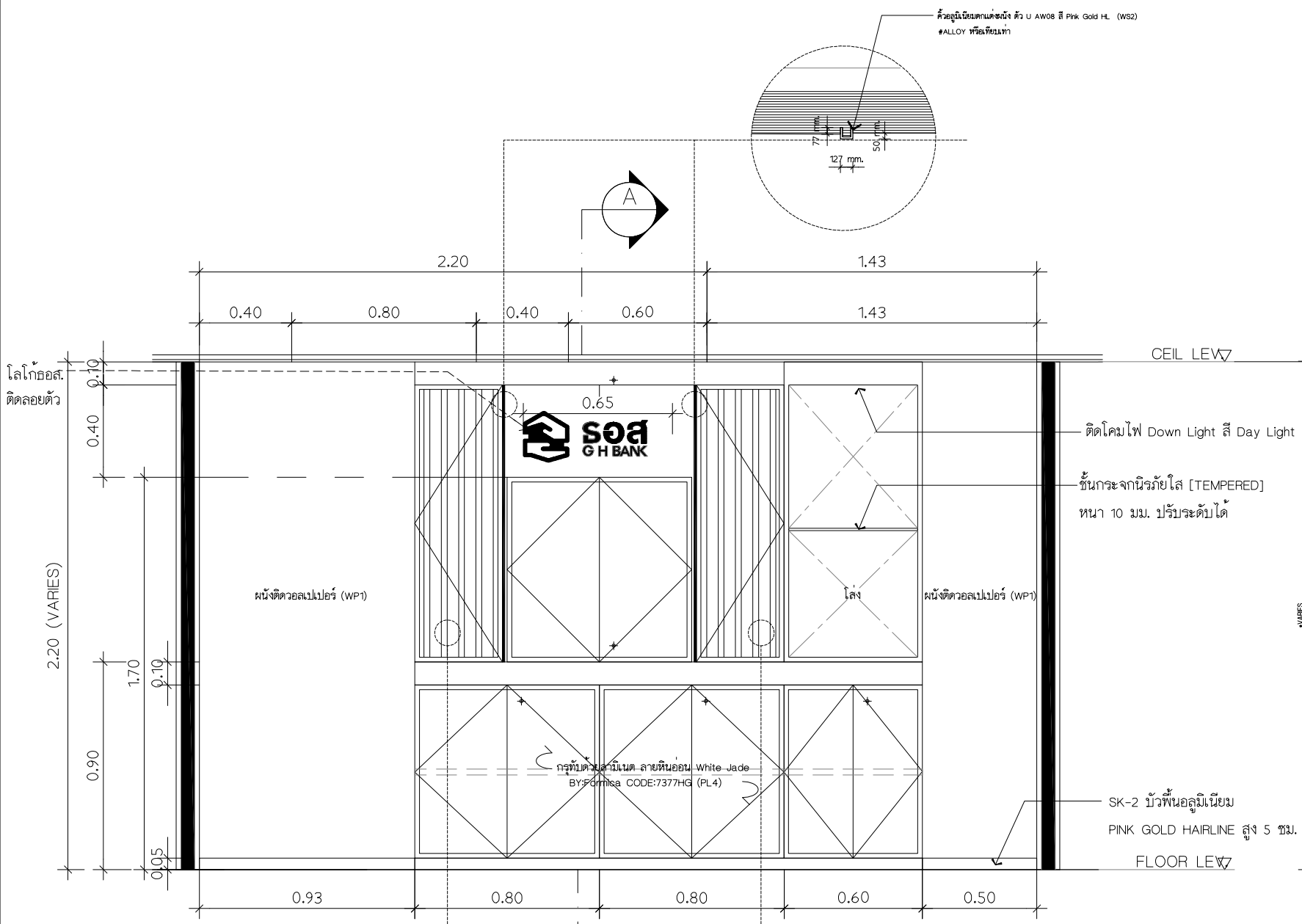

ELEVATION
SCALE 1:25

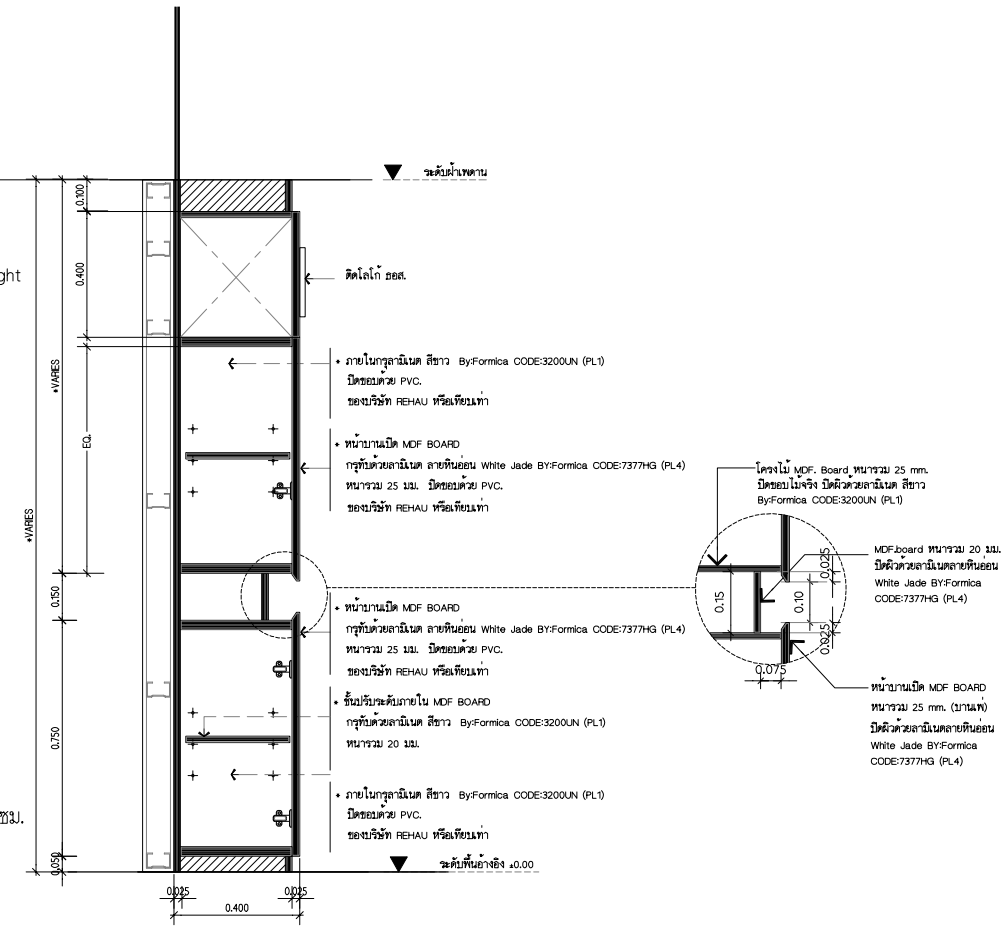

SECTION A
SCALE 1:25

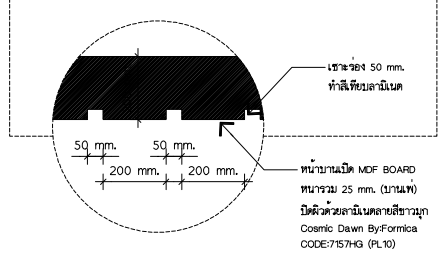

ธอส
G H BANK
ธนาคารอาคารสงเคราะห์

ธนาคารอาคารสงเคราะห์ สำนักงานใหญ่
ฝ่ายบริหารสำนักงานและกิจการสาขา
ส่วนวิศวกรรมและออกแบบ อาคาร 2 ชั้น 4
เลขที่ 63 ถนนพระราม 9 ห้วยขวาง
กรุงเทพ 10310
โทรศัพท์ : (662) 202-1530
www.ghb.co.th

ชื่อโครงการ

ปรับปรุงอาคารสำนักงาน
ธนาคารอาคารสงเคราะห์ สาขาบางเขน
ประจำปี 2567

แบบแสดง

B-5 (MGR BACKDROP)

มาตราส่วน

ผู้ออกแบบและเขียนแบบ

งานสถาปัตยกรรม

นายทวีศักดิ์ ศรีวภาสถิตย์

งานระบบประกอบอาคาร

นายกานต์ บำรุงศิริ

แก้ไขแบบ

ครั้งที่	แบบแสดง/รายละเอียด	วันที่

แผ่นที่	จำนวนแบบ/แผ่น
ID.-3.3	-

ให้ใช้ค่าตัวเลขที่กำหนดไว้เท่านั้น ห้ามวัดจากแบบ

B-6 WHITE BOARD

หมายเหตุ :
- ตรวจสอบระยะหน้างานจริงก่อนทำการติดตั้งหรือเริ่มงาน
- รายละเอียดวัสดุตามระบุหรือเทียบเท่า
- ผู้รับจ้างต้องนำเสนอวัสดุให้พิจารณาก่อนดำเนินการ

PLAN
SCALE 1:25

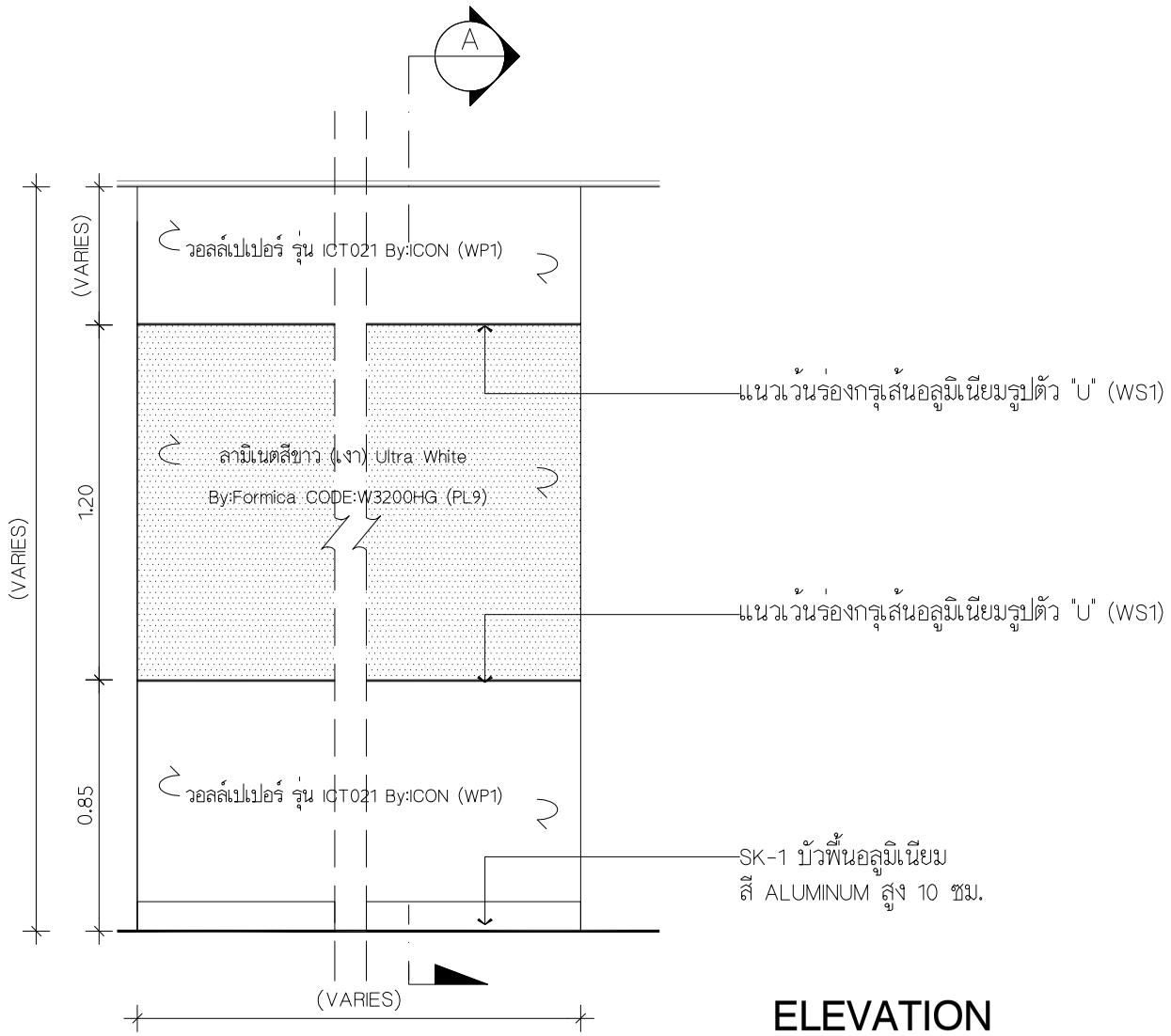

ELEVATION
SCALE 1:25

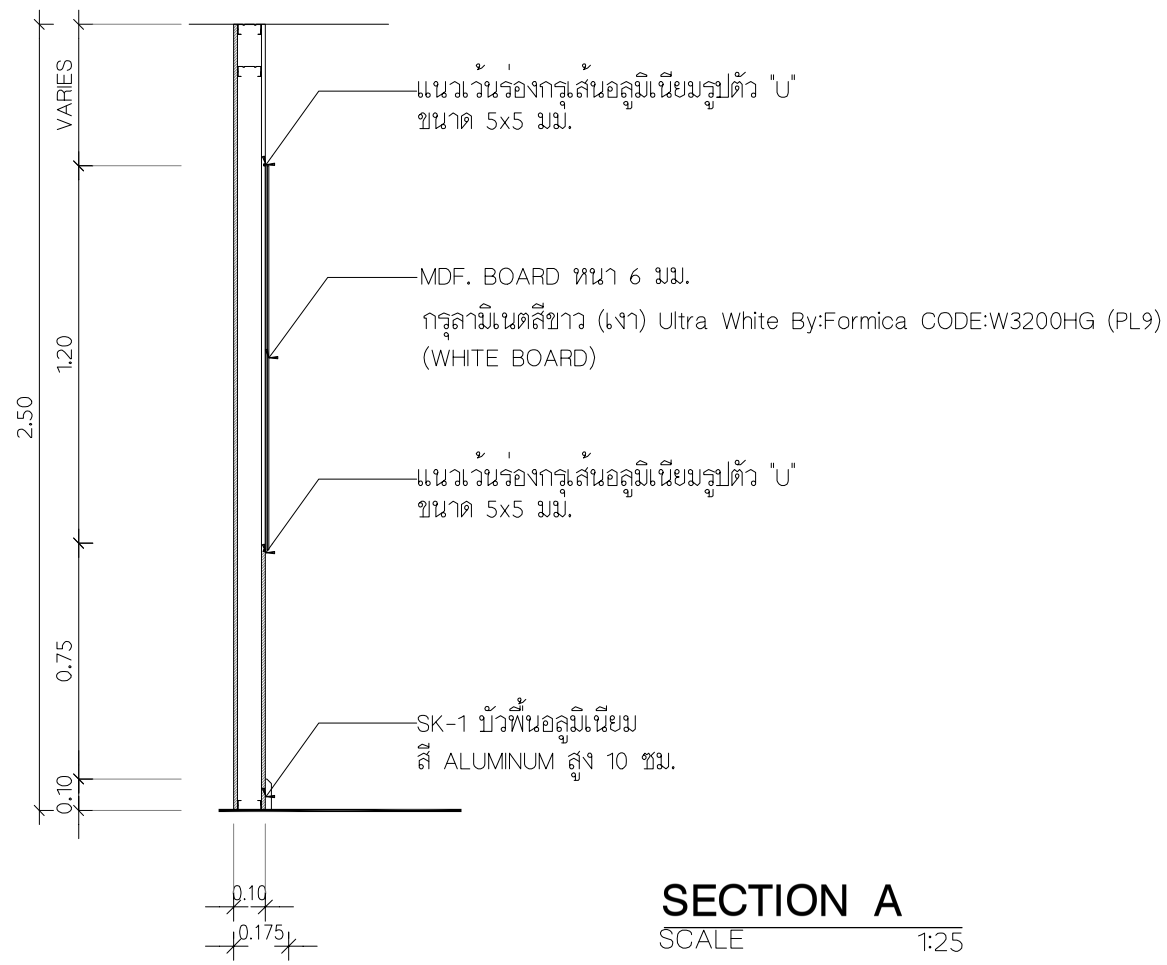

SECTION A
SCALE 1:25

หมายเหตุ : ตำแหน่งอ่างล้างจาน ใช้ตำแหน่งเดิมก่อนปรับปรุง (ใช้ระบบท่อน้ำดี / น้ำทิ้งเดิม)

ธอส
G H BANK
ธนาคารอาคารสงเคราะห์

ธนาคารอาคารสงเคราะห์ สำนักงานใหญ่
ฝ่ายบริหารสำนักงานและกิจการสาขา
ส่วนวิศวกรรมและออกแบบ อาคาร 2 ชั้น 4
เลขที่ 63 ถนนพระราม 9 ห้วยขวาง
กรุงเทพ 10310
โทรศัพท์ : (662) 202-1530
www.ghb.co.th

ชื่อโครงการ

ปรับปรุงอาคารสำนักงาน
ธนาคารอาคารสงเคราะห์ สาขาบางเขน
ประจำปี 2567

แบบแสดง

B-6 WHITE BOARD

มาตราส่วน

ผู้ออกแบบและเขียนแบบ

งานสถาปัตยกรรม -

นายทีวีศักดิ์ ศิริวภาสถิตย์

งานระบบประกอบอาคาร

นายกานต์ บำรุงพิศิร

แก้ไขแบบ

ครั้งที่	แบบแสดงรายละเอียด	วันที่

แผ่นที่	จำนวนแบบ/แผ่น
ID.-3.4	-

ให้ใช้ค่าตัวเลขที่กำหนดไว้เท่านั้น ห้ามวัดจากแบบ

B7-1/B7-2 PANTRY

หมายเหตุ :
- ตรวจสอบระยะหน้างานจริงก่อนทำการติดตั้งหรือเริ่มงาน
- รายละเอียดวัสดุตามระบุหรือเทียบเท่า
- ผู้รับจ้างต้องนำเสนอวัสดุให้พิจารณาก่อนดำเนินการ

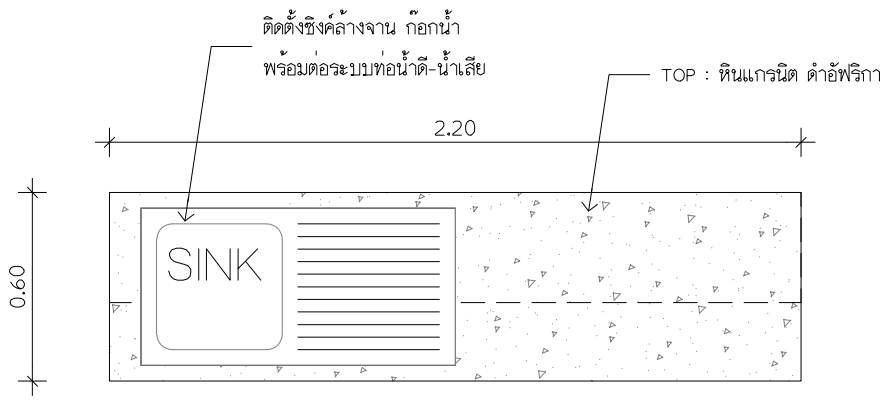

PLAN
SCALE 1:25

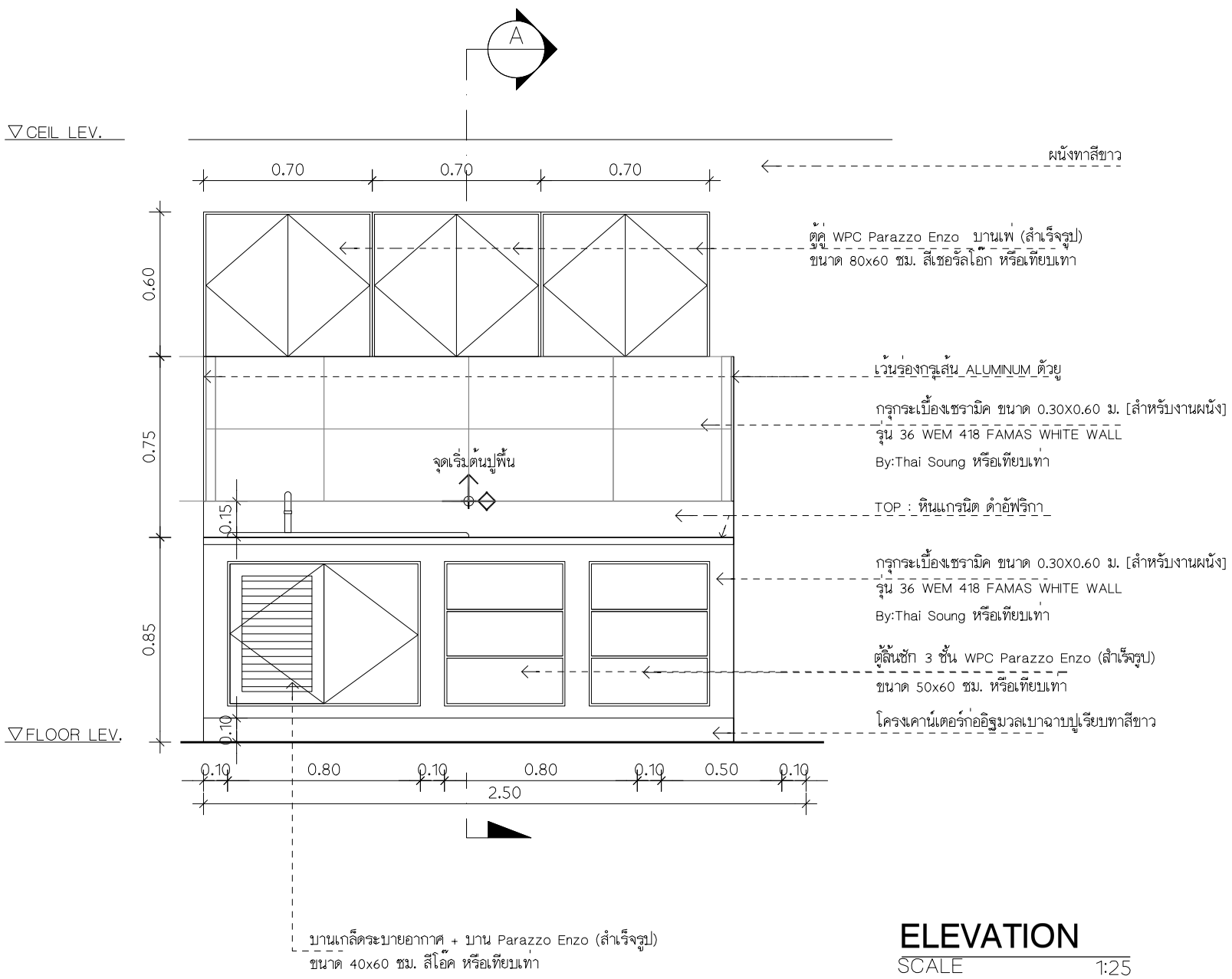

ELEVATION
SCALE 1:25

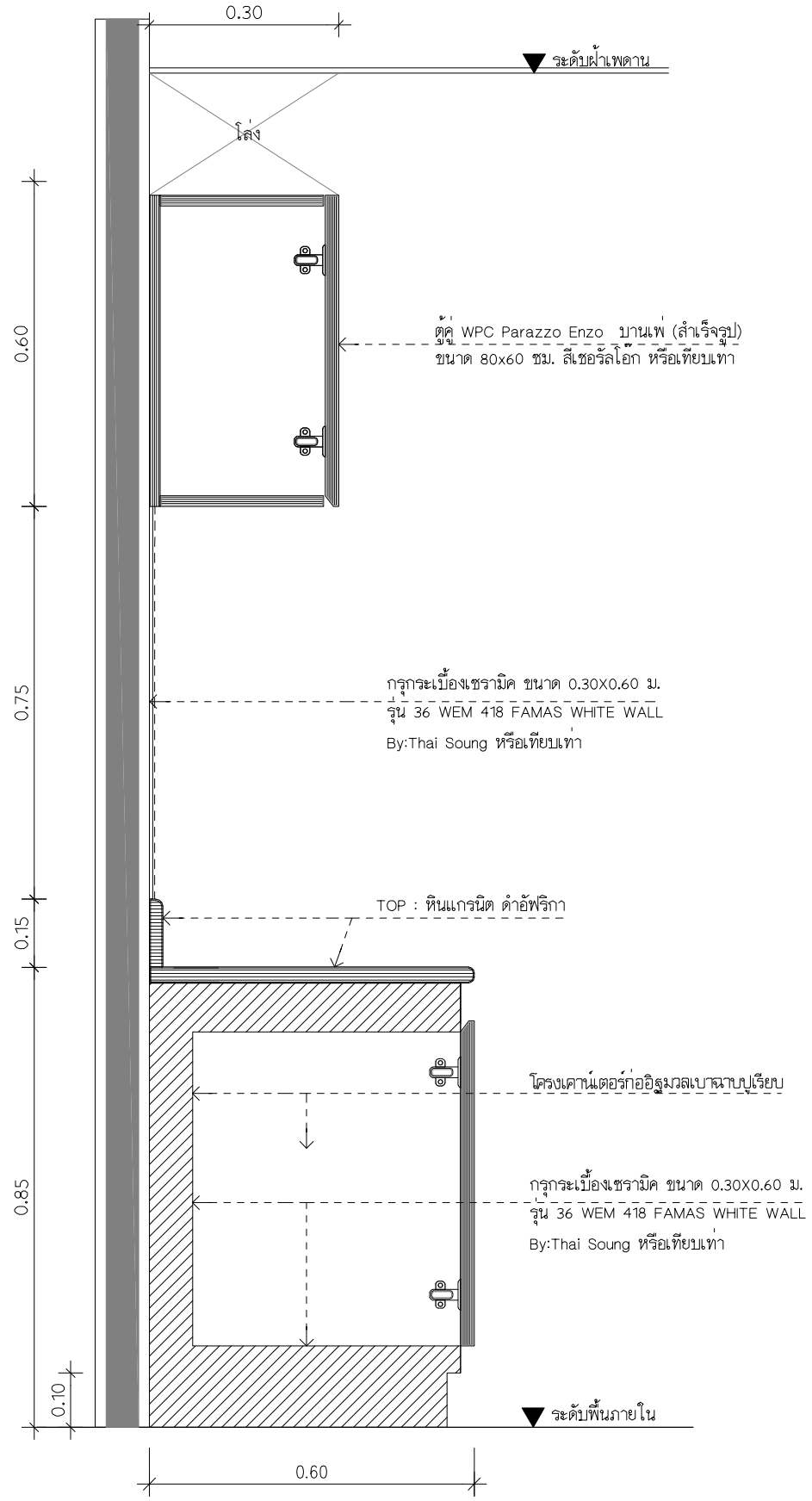

SECTION A
SCALE 1:12.5

ธนาคารอาคารสงเคราะห์

ธนาคารอาคารสงเคราะห์ สำนักงานใหญ่
ฝ่ายบริหารสำนักงานและกิจการสาขา
ส่วนวิศวกรรมและออกแบบ อาคาร 2 ชั้น 4
เลขที่ 63 ถนนพระราม 9 ห้วยขวาง
กรุงเทพ 10310
โทรศัพท์ : (662) 202-1530
www.ghb.co.th

ชื่อโครงการ

ปรับปรุงอาคารสำนักงาน
ธนาคารอาคารสงเคราะห์ สาขาบางเขน
ประจำปี 2567

แบบแสดง

B-7 COUNTER PANTRY

มาตราส่วน

ผู้ออกแบบและเขียนแบบ

งานสถาปัตยกรรม

นายทัวศักดิ์ ศิริวภาสถิตย์

งานระบบประกอบอาคาร

นายกานต์ บำรุงศิริ

แก้ไขแบบ

ครั้งที่	แบบแสดง/รายละเอียด	วันที่

แผ่นที่	จำนวนแบบ/แผ่น
ID.-3.5	-

ให้ใช้ค่าตัวเลขที่กำหนดไว้เท่านั้น ห้ามวัดจากแบบ

B-8 BACK OFFICE (ผนังไม้ก๊อกบอร์ด)

หมายเหตุ :
- ตรวจสอบระยะหน้างานจริงก่อนทำการติดตั้งหรือเริ่มงาน
- รายละเอียดวัสดุตามระบุหรือเทียบเท่า
- ผู้รับจ้างต้องนำเสนอวัสดุให้พิจารณาก่อนดำเนินการ

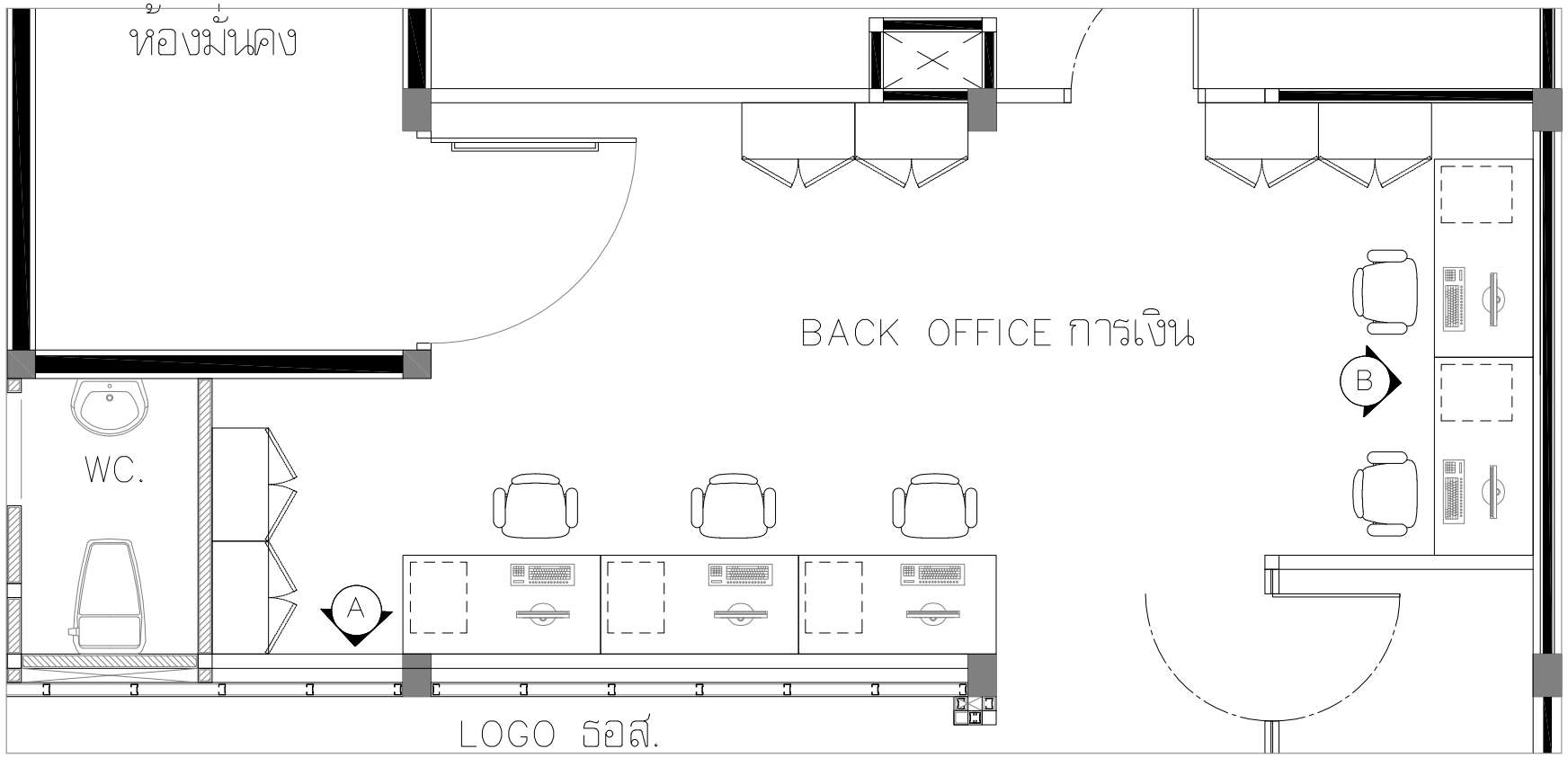

PLAN (BACK OFFICE การเงิน)
SCALE 1:50

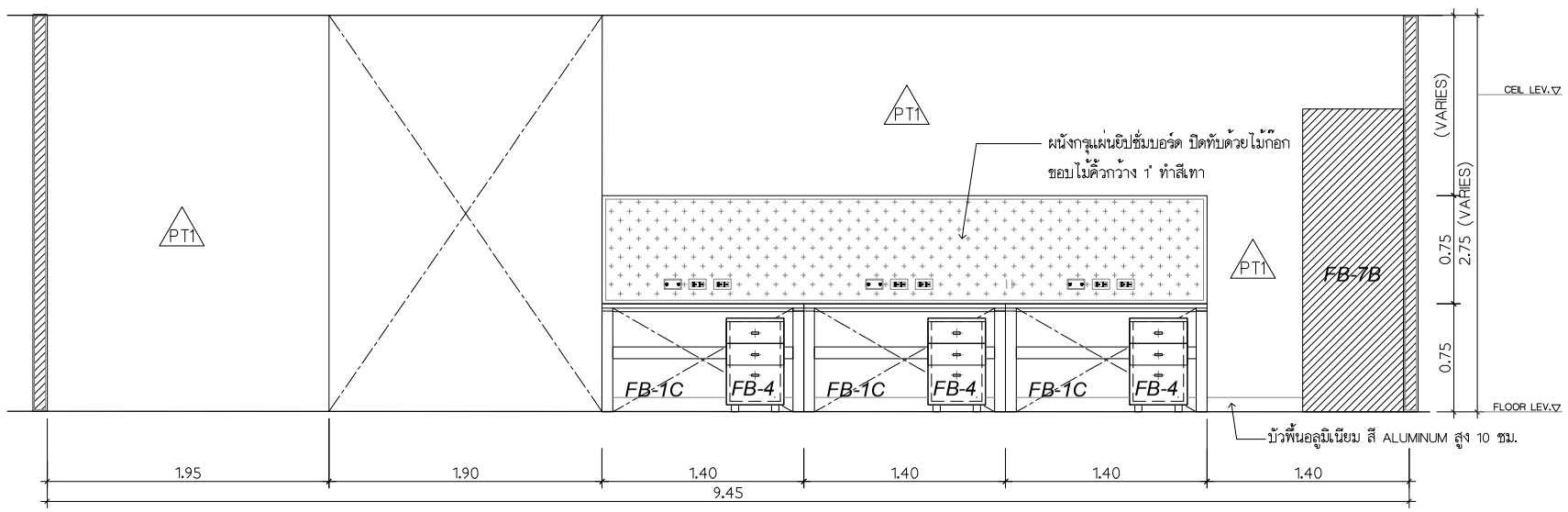

ELEVATION A
SCALE 1:50

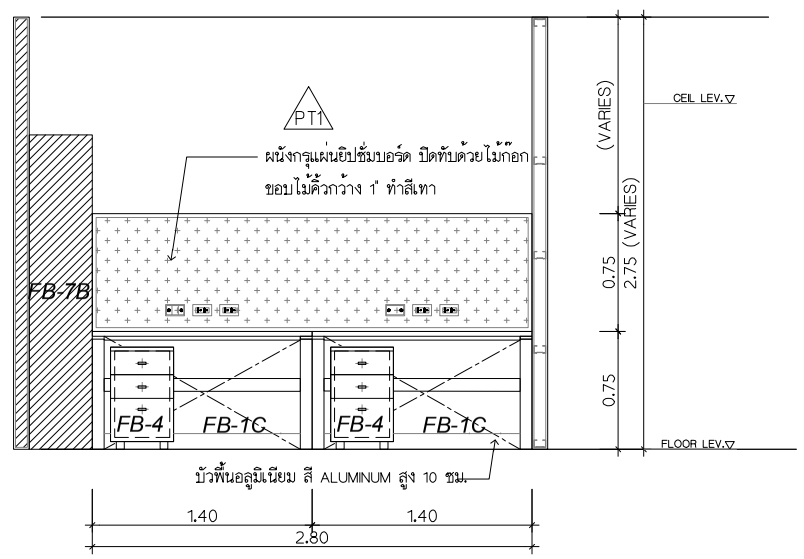

ELEVATION B
SCALE 1:50

ธนาคารอาคารสงเคราะห์

ธนาคารอาคารสงเคราะห์ สำนักงานใหญ่
ฝ่ายบริหารสำนักงานและกิจการสาขา
ส่วนวิศวกรรมและออกแบบ อาคาร 2 ชั้น 4
เลขที่ 63 ถนนพระราม 9 ห้วยขวาง
กรุงเทพ 10310
โทรศัพท์ : (662) 202-1530
www.ghb.co.th

ชื่อโครงการ

ปรับปรุงอาคารสำนักงาน
ธนาคารอาคารสงเคราะห์ สาขาบางเขน
ประจำปี 2567

แบบแสดง

B-8 BACK OFFICE
(ผนังไม้ก๊อกบอร์ด)

มาตราส่วน

ผู้ออกแบบและเขียนแบบ

งานสถาปัตยกรรม -

นายทีวัศกิต์ ศรีวิภาสถิตย์

งานระบบประกอบอาคาร

นายกานต์ บำรุงศิริ

แก้ไขแบบ

ครั้งที่	แบบแสดงรายละเอียด	วันที่

แผ่นที่	จำนวนแบบ/แผ่น
ID.-3.6	-

ให้ใช้ค่าตัวเลขที่กำหนดไว้เท่านั้น ห้ามวัดจากแบบ

B-8 BACK OFFICE (2)

หมายเหตุ :
- ตรวจสอบระยะหน้างานจริงก่อนทำการติดตั้งหรือเริ่มงาน
- รายละเอียดวัสดุตามระบุหรือเทียบเท่า
- ผู้รับจ้างต้องนำเสนอวัสดุให้พิจารณาก่อนดำเนินการ

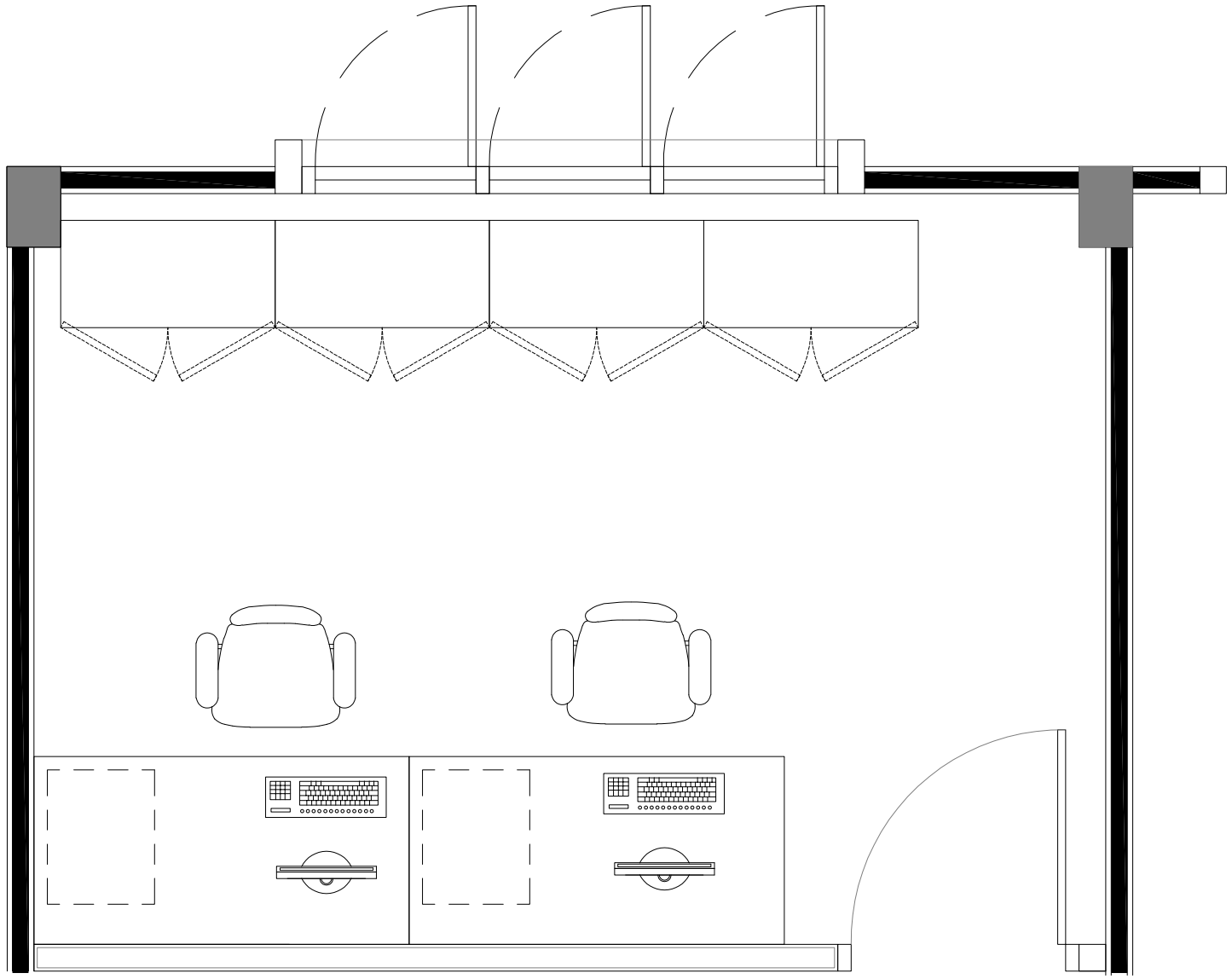

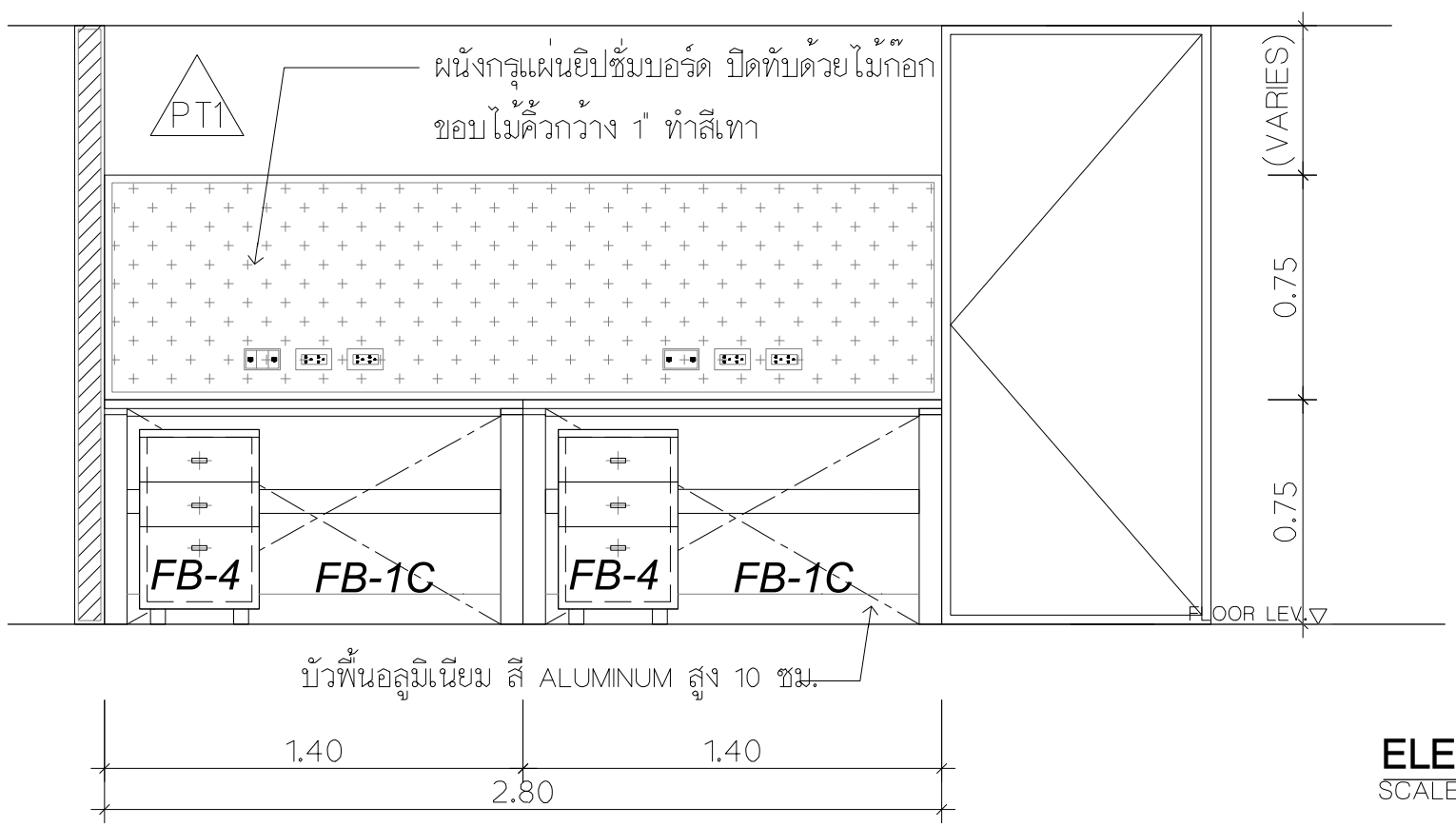

ELEVATION

SCALE 1:25

ธอส
G H BANK
ธนาคารอาคารสงเคราะห์

ธนาคารอาคารสงเคราะห์ สำนักงานใหญ่
ฝ่ายบริหารสำนักงานและกิจการสาขา
ส่วนวิศวกรรมและออกแบบ อาคาร 2 ชั้น 4
เลขที่ 63 ถนนพระราม 9 ห้วยขวาง
กรุงเทพ 10310
โทรศัพท์ : (662) 202-1530
www.ghb.co.th

ชื่อโครงการ

ปรับปรุงอาคารสำนักงาน
ธนาคารอาคารสงเคราะห์ สาขาบางเขน
ประจำปี 2567

แบบแสดง

B-8 BACK OFFICE (2)

มาตราส่วน

ผู้ออกแบบและเขียนแบบ

งานสถาปัตยกรรม

นายทีวัศกิต์ ศิริวภาสถิตย์

งานระบบประกอบอาคาร

นายกานต์ บำรุงศิริ

แก้ไขแบบ

ครั้งที่	แบบแสดง/รายละเอียด	วันที่

แผ่นที่	จำนวนแบบ/แผ่น
ID.-3.7	-

ให้ใช้ค่าตัวเลขที่กำหนดไว้เท่านั้น ห้ามวัดจากแบบ

F-1A

TELLER UNIT (W120xD110xH105)cm.

TOP กรุหินแกรนิตดำเกล็ดทอง เจียรขอบ 45 องศา

โครงโต๊ะไม้ MDF.BOARD หนา 10 mm.

ปิดผิวลามิเนต White Jade 7377HG #FORMICA หรือเทียบเท่า

บัวพื้นปิดผิวลามิเนต รหัส D2052 Brushed Copper Aluminium

#FORMICA หรือเทียบเท่า

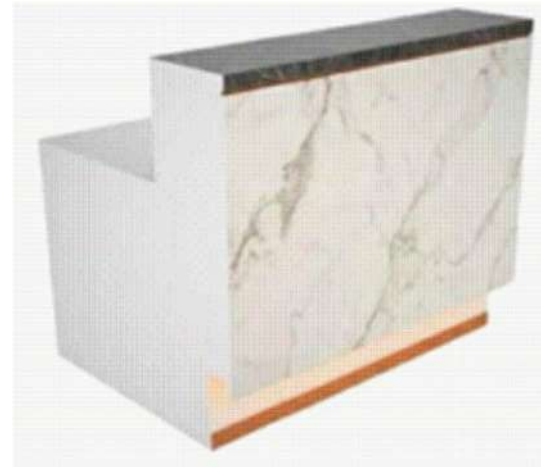

F-1B

TELLER UNIT (W140xD110xH105)cm.

TOP กรุหินแกรนิตดำเกล็ดทอง เจียรขอบ 45 องศา

โครงโต๊ะไม้ MDF.BOARD หนา 10 mm.

ปิดผิวลามิเนต White Jade 7377HG #FORMICA หรือเทียบเท่า

บัวพื้นปิดผิวลามิเนต รหัส D2052 Brushed Copper Aluminium

#FORMICA หรือเทียบเท่า

F-2A(L,R)

เปิดบัญชี (W120xD70xH75)cm. พร้อมตู้ใต้โต๊ะลอยตัว

ขาโครงสแตนเลสทำสี COPPER โครงโต๊ะไม้ MDF.BOARD หนา 10 mm.

ปิดผิวลามิเนต White Jade 7377HG #FORMICA หรือเทียบเท่า

หน้าโต๊ะติดคิ้ว ALLOY Pink Gold Hairline 5 mm. (ติดแบบคว่ำ)

TOP กรุหินเทียมสีขาว No.SPL559 STARLY WHITE

#TIFFANY DECOR เจียรขอบ 45 องศา

(เจาะรู GROMMET ซ้าย-ขวา)

F-2B(L,R)

เปิดบัญชี (W140xD70xH75)cm. พร้อมตู้ใต้โต๊ะลอยตัว

ขาโครงสแตนเลสทำสี COPPER โครงโต๊ะไม้ MDF.BOARD หนา 10 mm.

ปิดผิวลามิเนต White Jade 7377HG #FORMICA หรือเทียบเท่า

หน้าโต๊ะติดคิ้ว ALLOY Pink Gold Hairline 5 mm. (ติดแบบคว่ำ)

TOP กรุหินเทียมสีขาว No.SPL559 STARLY WHITE

#TIFFANY DECOR เจียรขอบ 45 องศา

(เจาะรู GROMMET ซ้าย-ขวา)

F-3A(L,R)

สินเชื่อ/บริหารหนี้ (W120xD70xH75)cm. พร้อมตู้ใต้โต๊ะลอยตัว

ขาโครงสแตนเลสทำสี COPPER โครงโต๊ะไม้ MDF.BOARD หนา 10 mm.

ปิดผิวลามิเนต White Jade 7377HG #FORMICA หรือเทียบเท่า

หน้าโต๊ะติดคิ้ว ALLOY Pink Gold Hairline 5 mm. (ติดแบบคว่ำ)

TOP กรุหินเทียมสีขาว No.SPL559 STARLY WHITE

#TIFFANY DECOR เจียรขอบ 45 องศา

(เจาะรู GROMMET ซ้าย-ขวา)

F-3B(L,R)

สินเชื่อ/บริหารหนี้ (W140xD70xH75)cm. พร้อมตู้ใต้โต๊ะลอยตัว

ขาโครงสแตนเลสทำสี COPPER โครงโต๊ะไม้ MDF.BOARD หนา 10 mm.

ปิดผิวลามิเนต White Jade 7377HG #FORMICA หรือเทียบเท่า

หน้าโต๊ะติดคิ้ว ALLOY Pink Gold Hairline 5 mm. (ติดแบบคว่ำ)

TOP กรุหินเทียมสีขาว No.SPL559 STARLY WHITE

#TIFFANY DECOR เจียรขอบ 45 องศา

(เจาะรู GROMMET ซ้าย-ขวา)

F-04

แผงข้างโครงไม้ particle board

ปิดผิวลามิเนตลายไม้ Combi Rovere

BY:EDL CODE:EWE4010N

ปิดขอบ ALLOY PINK GOLD HL.

หมายเหตุ :
- ตรวจสอบระยะหน้างานจริงก่อนทำการติดตั้งหรือเริ่มงาน
- รายละเอียดวัสดุตามระบุหรือเทียบเท่า
- ผู้รับจ้างต้องนำเสนอวัสดุให้พิจารณาก่อนดำเนินการ

F-5

ตู้หลังโต๊ะทำงาน (W60xD40xH75)cm.

TOP โครงไม้ particle board ปิดผิวลามิเนตลายไม้ Combi Rovere

BY:EDL CODE:EWE4010N

หน้าบาน/ด้านข้าง โครงไม้ particle board ปิดผิวลามิเนตสีเทาอ่อน 1302UN FORMICA

มือจับบานเพ่ + ติดกุญแจล็อคแบบพับได้

F-6

ตู้หลังโต๊ะทำงาน (W70xD40xH75)cm.

TOP โครงไม้ particle board ปิดผิวลามิเนตลายไม้ Combi Rovere

BY:EDL CODE:EWE4010N

หน้าบาน/ด้านข้าง โครงไม้ particle board ปิดผิวลามิเนตสีเทาอ่อน 1302UN FORMICA

มือจับบานเพ่ + ติดกุญแจล็อคแบบพับได้

ธอส
G H BANK

ธนาคารอาคารสงเคราะห์

ธนาคารอาคารสงเคราะห์ สำนักงานใหญ่
ฝ่ายบริหารสำนักงานและกิจการสาขา
ส่วนวิศวกรรมและออกแบบ อาคาร 2 ชั้น 4
เลขที่ 63 ถนนพระราม 9 ห้วยขวาง
กรุงเทพ 10310
โทรศัพท์ : (662) 202-1530
www.ghb.co.th

ชื่อโครงการ

ปรับปรุงอาคารสำนักงาน
ธนาคารอาคารสงเคราะห์ สาขาบางเขน
ประจำปี 2567

แบบแสดง

รูปแบบเฟอร์นิเจอร์ 1

มาตราส่วน

ผู้ออกแบบและเขียนแบบ

งานสถาปัตยกรรม -

นายทีวัศกัติ์ ศิริวภาสถิตย์

งานระบบประกอบอาคาร

นายกานต์ บำรุงศิริ

แก้ไขแบบ

ครั้งที่	แบบแสดง/รายละเอียด	วันที่

แผ่นที่	จำนวนแบบ/แผ่น
ID.-3.8	-

ให้ใช้ค่าตัวเลขที่กำหนดไว้เท่านั้น ห้ามวัดจากแบบ

F-7(L,R)

MGR. UNIT (W160xD80xH75)cm. พร้อมลิ้นชักซ้าย/ขวา

ขาโครงสแตนเลสทำสี COPPER โครงโต๊ะไม้ MDF.BOARD หนา 10 mm.

ปิดผิวลามิเนต White Jade 7377HG #FORMICA หรือเทียบเท่า

หน้าโต๊ะติดคิ้ว ALLOY Pink Gold Hairline 5 mm. (ติดแบบคว่ำ)

TOP กรุหินเทียมสีขาว No.SPL559 STARLY WHITE

#TIFFANY DECOR เจียรขอบ 45 องศา

(เจาะรู GROMMET ด้านลิ้นชัก)

F-9

PANTRY TABLE (W80xD80xH75)cm.

TOP โครงไม้ MDF.BOARD หนา 10 mm. ขาโต๊ะท่อเหล็กกลมขนาด 04″

สี Powder Coat สีเทา

F-10

MOBILE CABINET (W40xD40xH75)cm.

TOP โครงไม้ particle board ปิดผิวลามิเนตลายไม้ Combi Rovere

BY:EDL CODE:EWE4010N

หน้าบาน/ด้านข้าง โครงไม้ particle board

ปิดผิวลามิเนตสีเทาอ่อน 1302UN FORMICA

มือจับบานเฟ่ + ติดกุญแจล็อคแบบพับได้

ลูกล้อใช้รุ่นที่มีระบบล็อค

F-11A

POSTER FRAME (W50xH90)cm.

แผ่นอะคริลิคใส หนา 4 มม. พร้อมกล่องอะคริลิคใส 3 ช่อง

ด้านล่างปิดแผ่น MDF.BOARD

กรุลามิเนต Brushed Copper Aluminium

By:Formica CODE:D2052 (PL2)

F-11B

POSTER FRAME แบบมีห่วงสแตนเลส (W50xH90)cm.

แผ่นอะคริลิคใส หนา 4 มม. พร้อมกล่องอะคริลิคใส 3 ช่อง

ด้านล่างปิดแผ่น MDF.BOARD

กรุลามิเนต Brushed Copper Aluminium

By:Formica CODE:D2052 (PL2)

หมายเหตุ :
- ตรวจสอบระยะหน้างานจริงก่อนทำการติดตั้งหรือเริ่มงาน
- รายละเอียดวัสดุตามระบุหรือเทียบเท่า
- ผู้รับจ้างต้องนำเสนอวัสดุให้พิจารณาก่อนดำเนินการ

ธอส
G H BANK

ธนาคารอาคารสงเคราะห์

ธนาคารอาคารสงเคราะห์ สำนักงานใหญ่
ฝ่ายบริหารสำนักงานและกิจการสาขา
ส่วนวิศวกรรมและออกแบบ อาคาร 2 ชั้น 4
เลขที่ 63 ถนนพระราม 9 ห้วยขวาง
กรุงเทพ 10310
โทรศัพท์ : (662) 202-1530
www.ghb.co.th

ชื่อโครงการ

ปรับปรุงอาคารสำนักงาน
ธนาคารอาคารสงเคราะห์ สาขาบางเขน
ประจำปี 2567

แบบแสดง

รูปแบบเฟอร์นิเจอร์ 2

มาตราส่วน

ผู้ออกแบบและเขียนแบบ

งานสถาปัตยกรรม -

นายทีวีกิติ์ ศิริวภาสถิตย์

งานระบบประกอบอาคาร

นายกานต์ บำรุงศิริ

แก้ไขแบบ

ครั้งที่	แบบแสดงรายละเอียด	วันที่

แผ่นที่	จำนวนแบบ/แผ่น
ID.-3.9	-

ให้ใช้ค่าตัวเลขที่กำหนดไว้เท่านั้น ห้ามวัดจากแบบ

FB-1A

- โต๊ะว่าง (W100xD70xH75)cm.

TOP ไม้ particle board ปิดผิวเมลามีน สีคาปูชิโน (METRO MOCCA MD641)
ขาโครงเหล็กสีเทาอ่อน PES-1011T

FB-1B

- โต๊ะว่าง (W120xD70xH75)cm.

TOP ไม้ particle board ปิดผิวเมลามีน สีคาปูชิโน (METRO MOCCA MD641)
ขาโครงเหล็กสีเทาอ่อน PES-1011T

FB-1C

- โต๊ะพนักงาน (W140xD70xH75)cm.

TOP ไม้ particle board ปิดผิวเมลามีน สีคาปูชิโน (METRO MOCCA MD641)
ขาโครงเหล็กสีเทาอ่อน PES-1011T
มีบังตาใต้โต๊ะผิวเมลามีนสีเทาอ่อน (METRO MD202) + รางไฟใต้โต๊ะ
(เจาะรู GROMMET ซ้าย-ขวา)

FB-2

- โต๊ะเข้ามุม (W70xD70xH75)cm.

TOP ไม้ particle board ปิดผิวเมลามีน สีคาปูชิโน (METRO MOCCA MD641)
ขาโครงเหล็กสีเทาอ่อน PES-1011T

FB-3

- โต๊ะทำงานห้องหัวหน้าส่วนบริหารหนี้เขต / ห้องผู้จัดการเขต
(W160xD80xH75)cm.

TOP ไม้ particle board ปิดผิวเมลามีน สีคาปูชิโน (METRO MOCCA MD641)
ขาโครงเหล็กสีเทาอ่อน PES-1011T
มีบังตาใต้โต๊ะผิวเมลามีนสีเทาอ่อน (METRO MD202) + รางไฟใต้โต๊ะ
(เจาะรู GROMMET ซ้าย-ขวา)

FB-4

- MOBILE CABINET (W40xD50xH65)cm.

โครงไม้ particle board

TOP ปิดผิวเมลามีน สีคาปูชิโน (METRO MOCCA MD641)
/ ด้านข้าง-หน้าลิ้นชัก ผิวเมลามีน สีเทาอ่อน (METRO MD202)

หมายเหตุ :
- ตรวจสอบระยะหน้างานจริงก่อนทำการติดตั้งหรือเริ่มงาน
- รายละเอียดวัสดุตามระบุหรือเทียบเท่า
- ผู้รับจ้างต้องนำเสนอวัสดุให้พิจารณาก่อนดำเนินการ

FB-5

- ตู้เอกสารเตี้ย (วาง PRINTER) (W80xD50xH80)cm.
บานเปิดไม้ ใส่แฟ้มตั้ง 2 ชั้น
โครงไม้ particle board
TOP ผิวเมลามีน สีคาปูชิโน (METRO MOCCA MD641)
/ ด้านข้าง-หน้าบาน ผิวเมลามีน สีเทาอ่อน (METRO MD202)

FB-6

- ตู้เอกสารกลาง (W80xD40xH160)cm.
ด้านบนเปิดโล่งใส่แฟ้มตั้ง 2 ชั้น / ด้านล่างบานเปิดไม้ ใส่แฟ้มตั้ง 2 ชั้น
โครงไม้ particle board
TOP ผิวเมลามีน สีคาปูชิโน (METRO MOCCA MD641)
/ ด้านข้าง-หน้าบาน ผิวเมลามีน สีเทาอ่อน (METRO MD202)

FB-7

- ตู้เอกสารสูง (W80xD40xH200)cm. บานเปิดไม้ ใส่แฟ้มตั้ง 5 ชั้น
โครงไม้ particle board
TOP ผิวเมลามีน สีคาปูชิโน (METRO MOCCA MD641)
/ ด้านข้าง-หน้าบาน ผิวเมลามีน สีเทาอ่อน (METRO MD202)

FB-8

- โต๊ะประชุม พับขาเก็บได้ (W140xD70xH75)cm.
TOP ไม้ particle board ปิดผิวเมลามีน สีคาปูชิโน (METRO MOCCA MD641)
มีบังตาใต้โต๊ะผิวเมลามีน สีเทาอ่อน (METRO MD202)
ขาโครงเหล็กท่อกลม ชุปโครเมี่ยม

FB-9

- โต๊ะประชุม พับขาเก็บได้ (W160xD70xH75)cm.
TOP ไม้ particle board ปิดผิวเมลามีน สีคาปูชิโน (METRO MOCCA MD641)
มีบังตาใต้โต๊ะผิวเมลามีน สีเทาอ่อน (METRO MD202)
ขาโครงเหล็กท่อกลม ชุปโครเมี่ยม

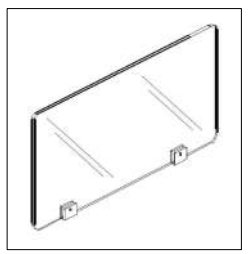

S-1A

- สกรีนอะคริลิคกั้นหน้าโต๊ะ (W120xH40)cm. หนา 8 มม.
สีขาวขุ่น P018 (สำหรับโต๊ะกว้าง 1.40 m.)

S-1B

- สกรีนอะคริลิคกั้นหน้าโต๊ะ (W140xH40)cm. หนา 8 มม.
สีขาวขุ่น P018 (สำหรับโต๊ะกว้าง 1.60 m.)

ธอส
G H BANK
ธนาคารอาคารสงเคราะห์

ธนาคารอาคารสงเคราะห์ สำนักงานใหญ่
ฝ่ายบริหารสำนักงานและกิจการสาขา
ส่วนวิศวกรรมและออกแบบ อาคาร 2 ชั้น 4
เลขที่ 63 ถนนพระราม 9 ห้วยขวาง
กรุงเทพ 10310
โทรศัพท์ : (662) 202-1530
www.ghb.co.th

ชื่อโครงการ

ปรับปรุงอาคารสำนักงาน
ธนาคารอาคารสงเคราะห์ สาขาบางเขน
ประจำปี 2567

แบบแสดง

รูปแบบเฟอร์นิเจอร์ 3

มาตราส่วน

ผู้ออกแบบและเขียนแบบ

งานสถาปัตยกรรม -
นายทีวัศกัติ์ ศิริวภาสถิตย์

งานระบบประกอบอาคาร
นายกานต์ บำรุงศิริ

แก้ไขแบบ

ครั้งที่	แบบแสดง/รายละเอียด	วันที่

แผ่นที่	จำนวนแบบ/แผ่น
ID.-3.10	-

ให้ใช้ค่าตัวเลขที่กำหนดไว้เท่านั้น ห้ามวัดจากแบบ

CH-2

เก้าอี้ทำงานผู้จัดการ

พนักพิงสูง ไฮโดรลิค เบาะนั่งบุหนังพียู

พนักพิงผ้าตาข่าย สีดำทั้งตัว

ตัวแทนจำหน่าย -บริษัท เมอร์รี่แฟร์ จำกัด

-บริษัท เพอร์เฟ็คท์ ออฟฟิศ เฟอร์นิเจอร์ จำกัด

-บริษัท แพรคติก้า จำกัด)

CH-3

เก้าอี้ทำงานพนักงาน

พนักพิงกลาง ไฮโดรลิค เบาะนั่งบุหนังพียู

พนักพิงผ้าตาข่าย สีดำทั้งตัว

ตัวแทนจำหน่าย -บริษัท เมอร์รี่แฟร์ จำกัด

-บริษัท เพอร์เฟ็คท์ ออฟฟิศ เฟอร์นิเจอร์ จำกัด

-บริษัท แพรคติก้า จำกัด)

หมายเหตุ :
- ตรวจสอบระยะหน้างานจริงก่อนทำการติดตั้งหรือเริ่มงาน
- รายละเอียดวัสดุตามระบุหรือเทียบเท่า
- ผู้รับจ้างต้องนำเสนอวัสดุให้พิจารณาก่อนดำเนินการ

CH-5

VISITOR CHAIR

ที่นั่งและพนักพิง PP เบาะหนัง PU รุ่นทิวลิปวู้ดเลควิชคูชชั่น

วัสดุ : ขาไม้บีชสีครีม

ตัวแทนจำหน่าย : Fur-9 หรือเทียบเท่า

CH-10

เก้าอี้ PANTRY

วัสดุ พลาสติกดขึ้นรูป สีขาว CODE: PNG9169

ตัวแทนจำหน่าย #PIONEER หรือเทียบเท่า

CH-9

โต๊ะกลาง รุ่น FURDINI CUZCO-3

ของ บ.โฮม โปรดักส์ เซ็นเตอร์ จำกัด

F-14

ตู้โชว์กระจกใสขาว สำหรับโชว์สินค้า สีขาว

ขนาด (W40xD40xH162)cm.

รุ่น Gaelan - SC40 แบรนด์ LOOMS

ตัวแทนจำหน่าย #Design Square หรือเทียบเท่า

F-16

โต๊ะกลม ห้องประนอมหนี้ (W90xH75)cm.

TOP ไม้ particle board ปิดผิวเมลามีน สีขาว

/ ขาเหล็กกลม 4" สีขาว

ธอส
G H BANK

ธนาคารอาคารสงเคราะห์

ธนาคารอาคารสงเคราะห์ สำนักงานใหญ่
ฝ่ายบริหารสำนักงานและกิจการสาขา
ส่วนวิศวกรรมและออกแบบ อาคาร 2 ชั้น 4
เลขที่ 63 ถนนพระราม 9 ห้วยขวาง
กรุงเทพ 10310
โทรศัพท์ : (662) 202-1530
www.ghb.co.th

ชื่อโครงการ

ปรับปรุงอาคารสำนักงาน
ธนาคารอาคารสงเคราะห์ สาขาบางเขน
ประจำปี 2567

แบบแสดง

รูปแบบเฟอร์นิเจอร์ 4

มาตราส่วน

ผู้ออกแบบและเขียนแบบ

งานสถาปัตยกรรม -

นายทีวีศักดิ์ ศรีวภาสถิตย์

งานระบบประกอบอาคาร

นายกานต์ บำรุงศิริ

แก้ไขแบบ

ครั้งที่	แบบแสดงรายละเอียด	วันที่

แผ่นที่	จำนวนแบบ/แผ่น
ID.-3.11	-

ให้ใช้ค่าตัวเลขที่กำหนดไว้เท่านั้น ห้ามวัดจากแบบ

หมายเหตุ :
- ตรวจสอบระยะหน้างานจริงก่อนทำการติดตั้งหรือเริ่มงาน
- รายละเอียดวัสดุตามระบุหรือเทียบเท่า
- ผู้รับจ้างต้องนำเสนอวัสดุให้พิจารณาก่อนดำเนินการ

***ให้ธนาคารพิจารณารูปแบบชื่อและข้อความ

ก่อนดำเนินการผลิตและติดตั้ง

ธอส G H BANK

ธนาคารอาคารสงเคราะห์

ธนาคารอาคารสงเคราะห์ สำนักงานใหญ่
ฝ่ายบริหารสำนักงานและกิจการสาขา
ส่วนวิศวกรรมและออกแบบ อาคาร 2 ชั้น 4
เลขที่ 63 ถนนพระราม 9 ห้วยขวาง
กรุงเทพ 10310
โทรศัพท์ : (662) 202-1530
www.ghb.co.th

ชื่อโครงการ

ปรับปรุงอาคารสำนักงาน
ธนาคารอาคารสงเคราะห์ สาขาบางเขน
ประจำปี 2567

แบบแสดง

แบบขยายงานป้าย 1

มาตราส่วน

ผู้ออกแบบและเขียนแบบ

งานสถาปัตยกรรม -

นายทัวศักดิ์ ศิริวภาสถิตย์

งานระบบประกอบอาคาร

นายกานต์ บำรุงศิริ

แก้ไขแบบ

ครั้งที่	แบบแสดง/รายละเอียด	วันที่

แผ่นที่	จำนวนแบบ/แผ่น
ID.-3.12	-

ให้ใช้ค่าตัวเลขที่กำหนดไว้เท่านั้น ห้ามวัดจากแบบ

FS

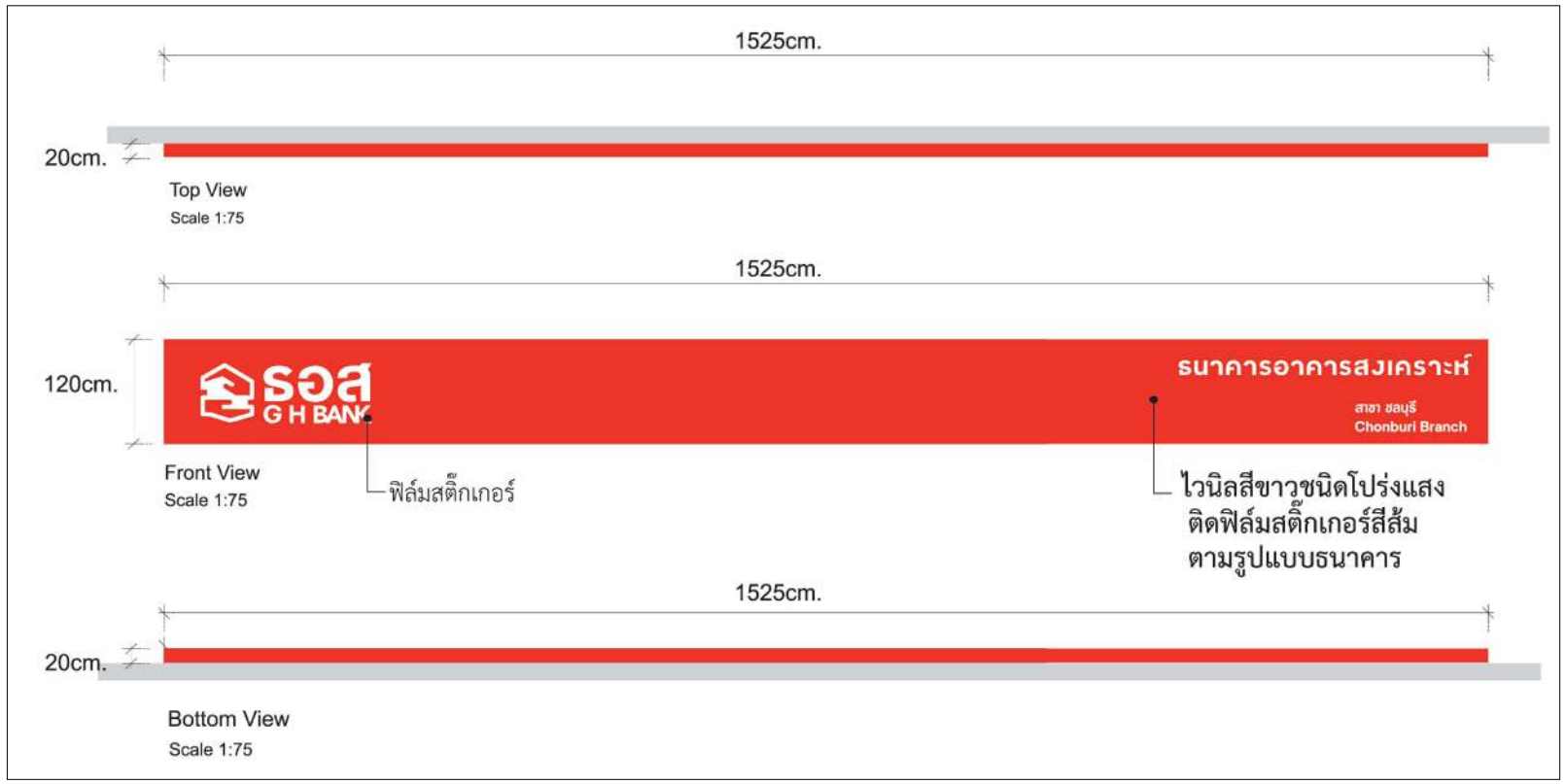

EIB

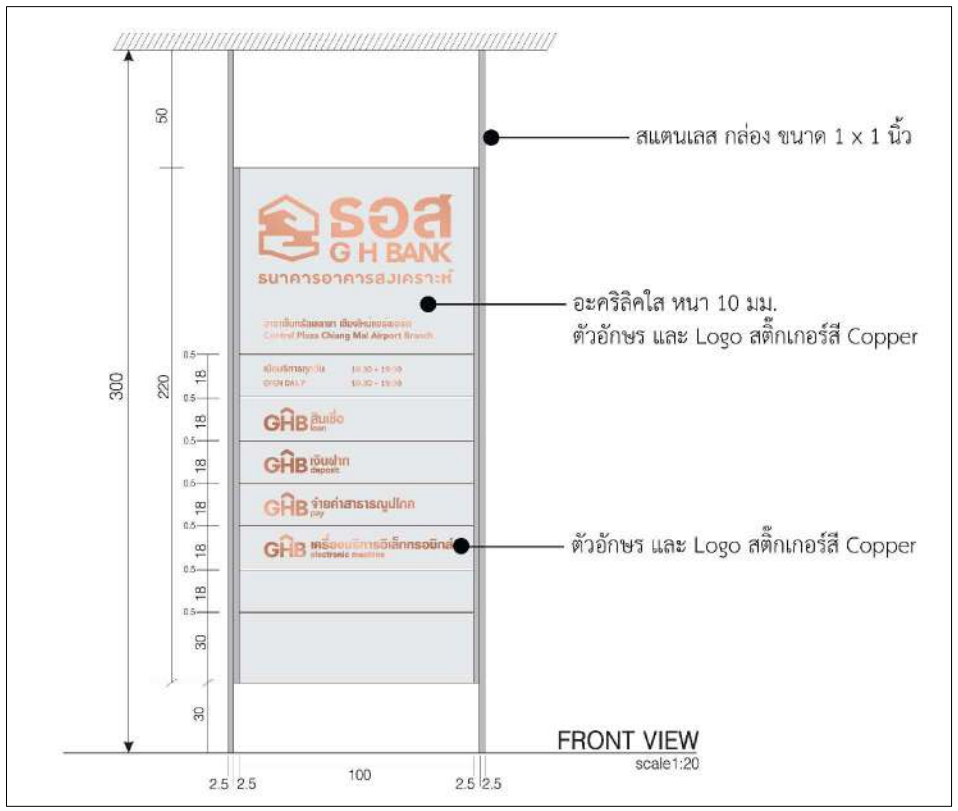

PN-1

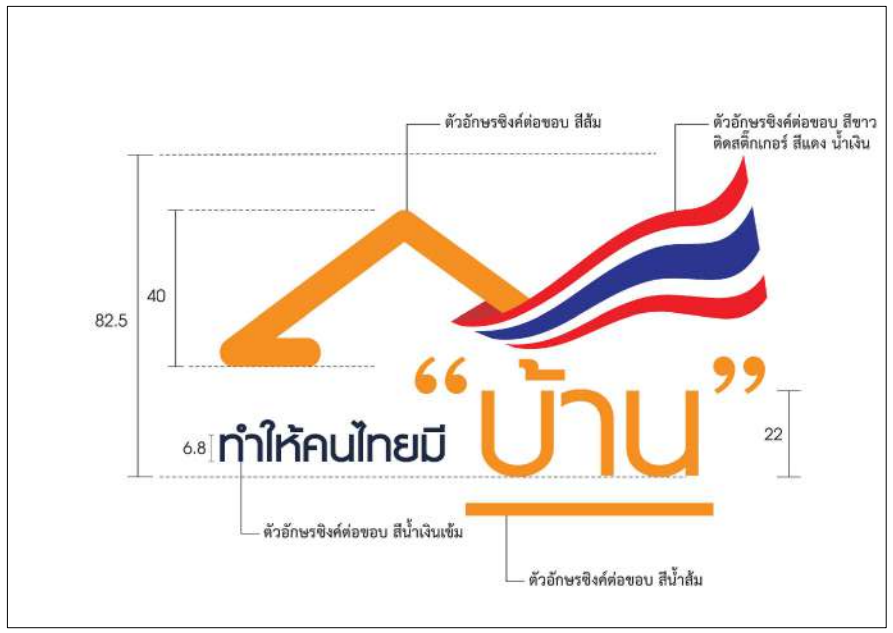

PN-2

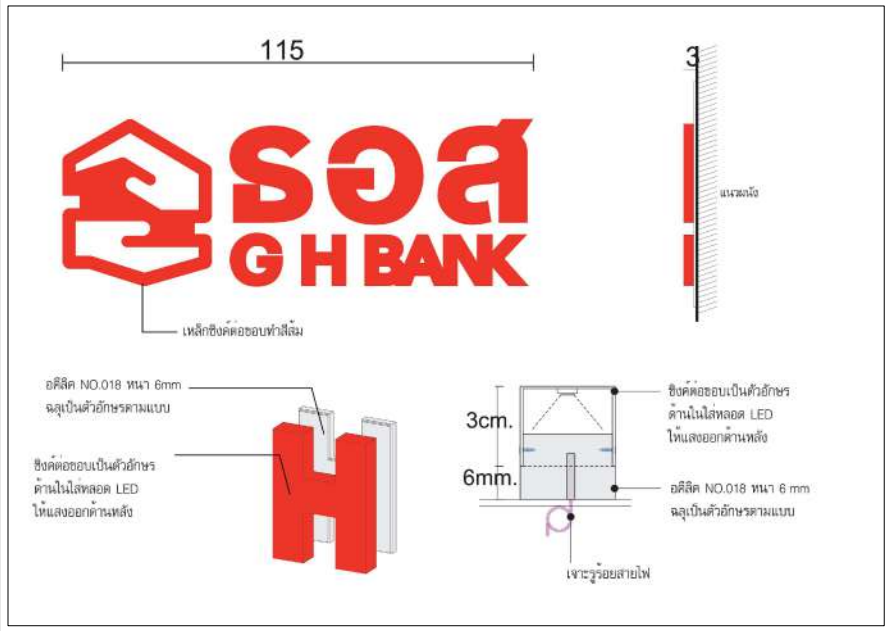

RSA

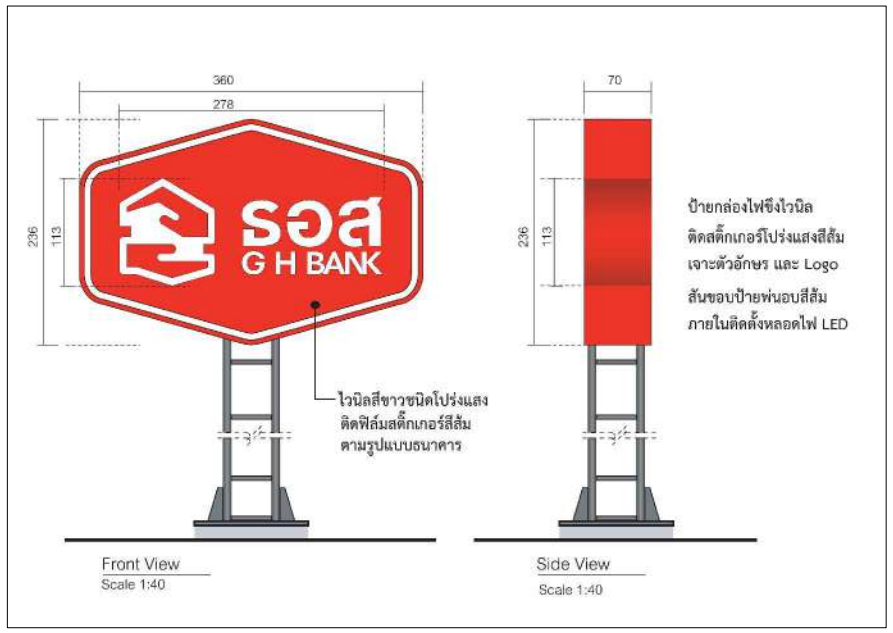

หมายเหตุ :
- ตรวจสอบระยะหน้างานจริงก่อนทำการติดตั้งหรือเริ่มงาน
- รายละเอียดวัสดุตามระบุหรือเทียบเท่า
- ผู้รับจ้างต้องนำเสนอวัสดุให้พิจารณาก่อนดำเนินการ

***ให้ธนาคารอนุมัติรูปแบบชื่อและข้อความ
ก่อนดำเนินการผลิตและติดตั้ง

DSB

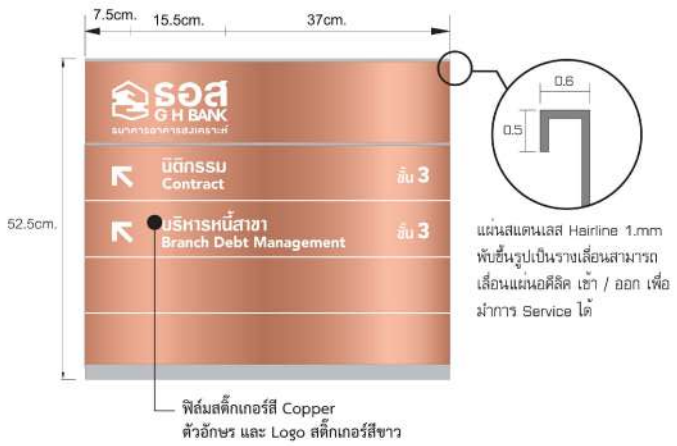

SR

แผ่นป้ายวัสดุอคิลิคใสหนา 3 mm.
ทำสี Pink gold ตัดขอบ
ตัวอักษร และ Logo สติ๊กเกอร์สีขาว
กรอบป้ายติดสติ๊กเกอร์สีส้ม

PERSPECTIVE

RNA

แผ่นป้ายวัสดุอคิลิคใสหนา 6 mm. ทำสี Copper
ตัวอักษร และ Logo สติ๊กเกอร์สีขาว
กรอบป้ายโลหะทำสีส้ม

OPC

TM/TW/TS

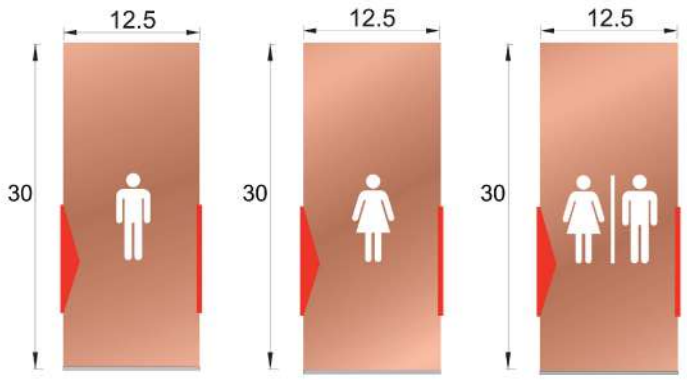

แผ่นป้ายวัสดุอคิลิคใสหนา 6 mm. ทำสี Pink gold
ตัวอักษร และ Logo สติ๊กเกอร์สีขาว
กรอบป้ายโลหะทำสีส้ม

TNC

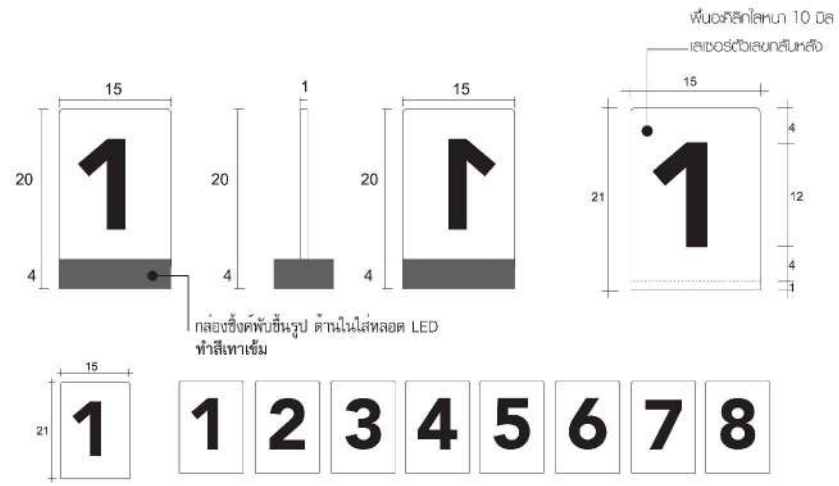

ธอส
GH BANK
ธนาคารอาคารสงเคราะห์

ธนาคารอาคารสงเคราะห์ สำนักงานใหญ่
ฝ่ายบริหารสำนักงานและกิจการสาขา
ส่วนวิศวกรรมและออกแบบ อาคาร 2 ชั้น 4
เลขที่ 63 ถนนพระราม 9 ห้วยขวาง
กรุงเทพ 10310
โทรศัพท์ : (662) 202-1530
www.ghb.co.th

ชื่อโครงการ

ปรับปรุงอาคารสำนักงาน
ธนาคารอาคารสงเคราะห์ สาขาบางเขน
ประจำปี 2567

แบบแสดง

แบบขยายงานป้าย 2

มาตราส่วน

ผู้ออกแบบและเขียนแบบ

งานสถาปัตยกรรม -
นายทีร์คักดิ์ ศิริวภาสถิตย์

งานระบบประกอบอาคาร
นายกานต์ บำรุงศิริ

แก้ไขแบบ

ครั้งที่	แบบแสดง/รายละเอียด	วันที่

แผ่นที่	จำนวนแบบ/แผ่น
ID.-3.13	-

ให้ใช้ค่าตัวเลขที่กำหนดไว้เท่านั้น ห้ามวัดจากแบบ

หมายเหตุ :
- ตรวจสอบระยะหน้างานจริงก่อนทำการติดตั้งหรือเริ่มงาน
- รายละเอียดวัสดุตามระบุหรือเทียบเท่า
- ผู้รับจ้างต้องนำเสนอวัสดุให้พิจารณาก่อนดำเนินการ

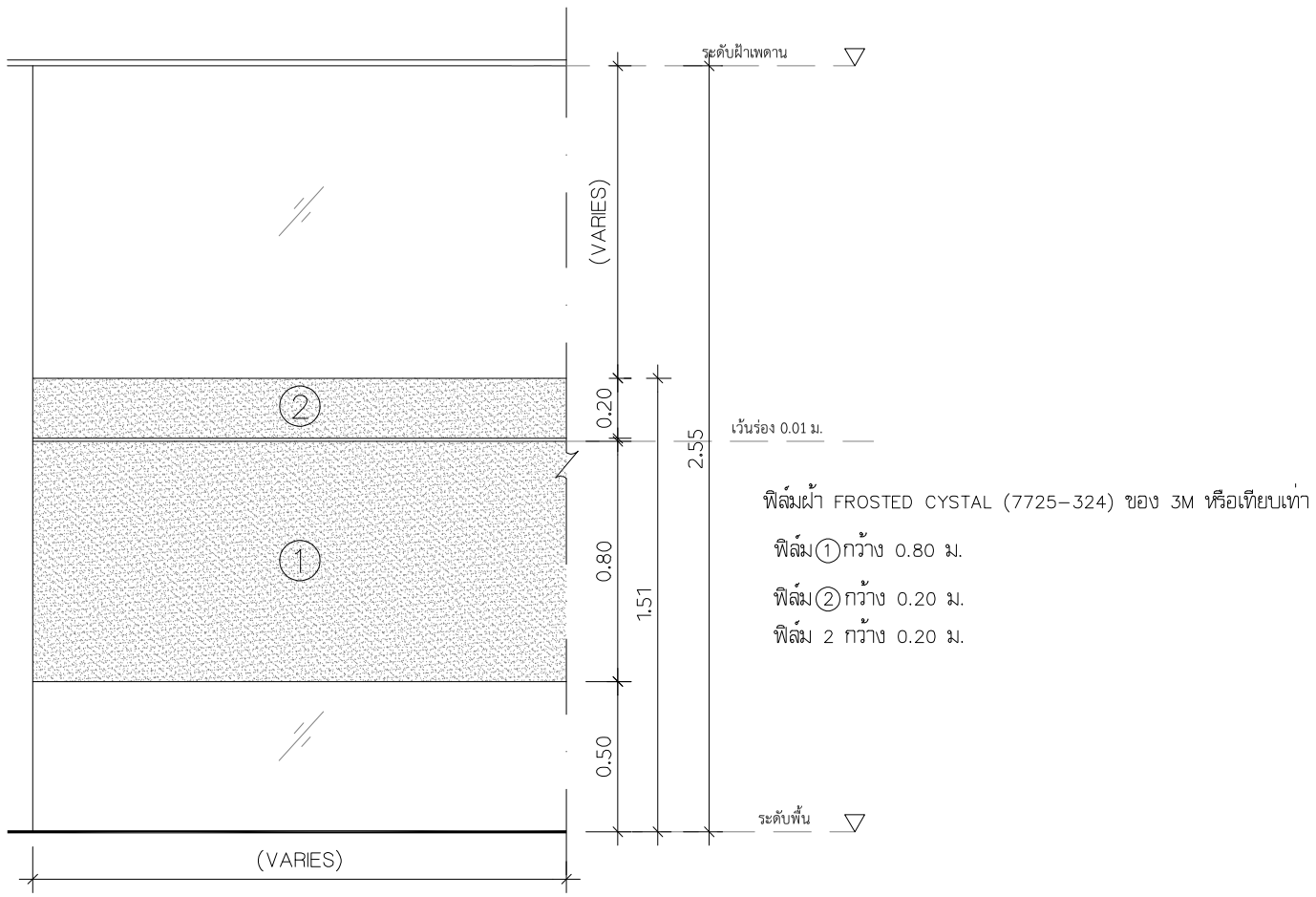

ฟิล์มฝ้า FROSTED CYSTAL (7725-324) ของ 3M หรือเทียบเท่า

ฟิล์ม 1 กว้าง 0.80 ม.

ฟิล์ม 2 กว้าง 0.20 ม.

ฟิล์ม 2 กว้าง 0.20 ม.

แบบขยายติดสติ๊กเกอร์ FM
SCALE 1:25

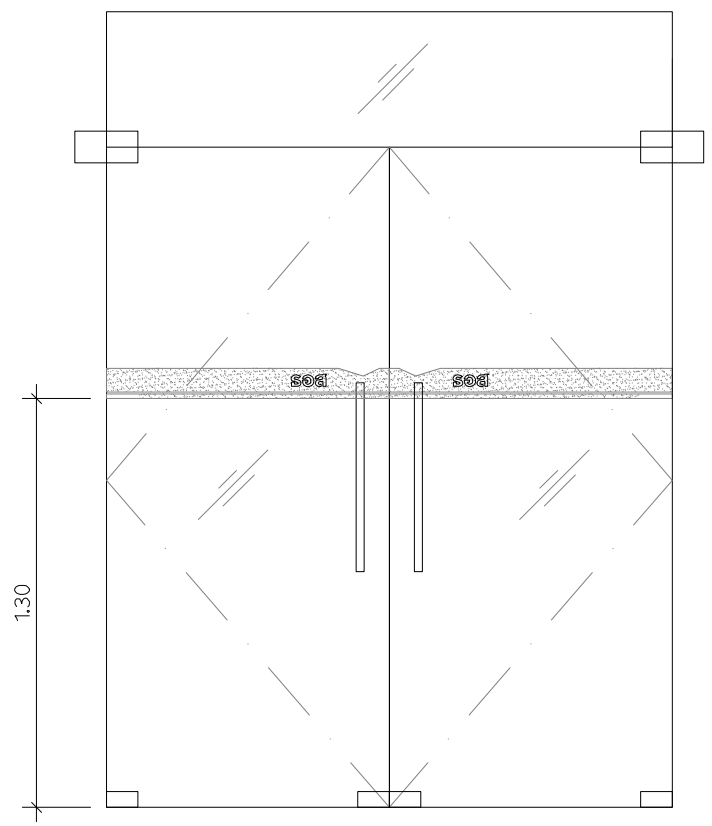

แบบขยายติดสติ๊กเกอร์ SS
SCALE 1:25

ธอส
G H BANK
ธนาคารอาคารสงเคราะห์

ธนาคารอาคารสงเคราะห์ สำนักงานใหญ่
ฝ่ายบริหารสำนักงานและกิจการสาขา
ส่วนวิศวกรรมและออกแบบ อาคาร 2 ชั้น 4
เลขที่ 63 ถนนพระราม 9 ห้วยขวาง
กรุงเทพ 10310
โทรศัพท์ : (662) 202-1530
www.ghb.co.th

ชื่อโครงการ

ปรับปรุงอาคารสำนักงาน
ธนาคารอาคารสงเคราะห์ สาขาบางเขน
ประจำปี 2567

แบบแสดง

แบบขยายงานติดฟิล์ม

มาตราส่วน

ผู้ออกแบบและเขียนแบบ

งานสถาปัตยกรรม

นายทีวีศักดิ์ ศรีวิภาสถิตย์

งานระบบประกอบอาคาร

นายกานต์ บำรุงศิริ

แก้ไขแบบ

ครั้งที่	แบบแสดง/รายละเอียด	วันที่

แผ่นที่	จำนวนแบบ/แผ่น
ID.-3.14	-

ให้ใช้ค่าตัวเลขที่กำหนดไว้เท่านั้น ห้ามวัดจากแบบ

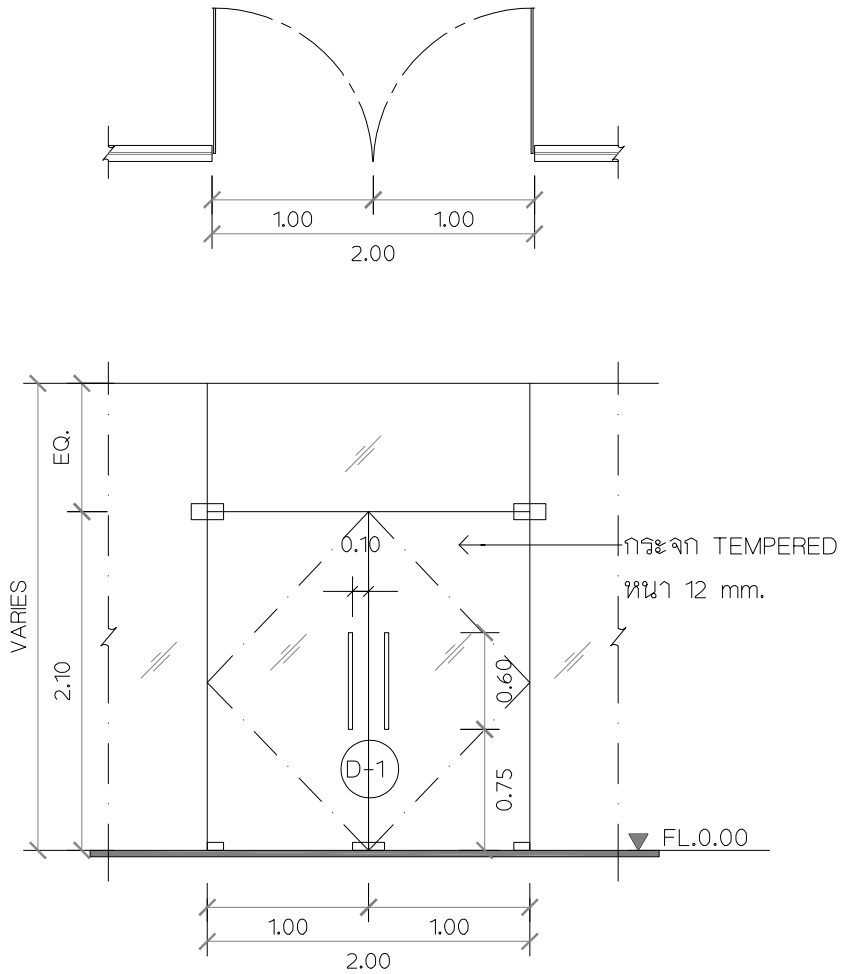

ELEVATION D-1
SCALE 1:50

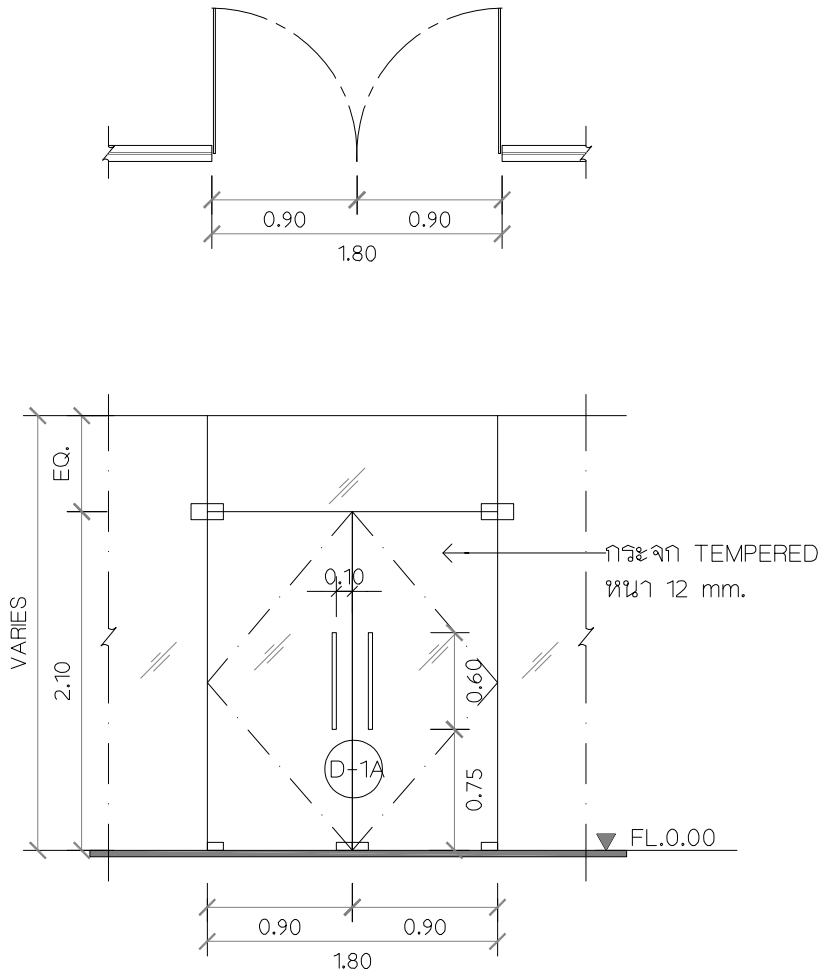

ELEVATION D-1A
SCALE 1:50

ชนิดประตู	ประตูกระจกใสบานเปิดคู่ ขนาด 1.00x2.10 ม. x 2 บาน
วงกบ	-
กรอบบาน	TEMPEREDใส หนา 12 มม. (บานเปลือย)
วัสดุผิว	-
วิธีเปิด	บานเปิดคู่แบบเปิด 2 ทาง
อุปกรณ์	โช๊คอัพฝังพื้น : DR.CLOSER TS 500N EN3/H-OP.90D รหัส 932.10.041 BY.HAFELE
	COVER PLATE TS 500NV S/S รุ่น 932.10.130 BY.HAFELE
	ตัวหนีบบน : TOP PATCH MSS รหัส 981.50.020 BY.HAFELE
	OVER SIDE PANEL PIVOT PATCH MSS รหัส 981.50.040 BY.HAFELE
	ตัวหนีบล่าง : BOTTOM PATCH MSS รหัส 981.50.010 ของ Hafele
	อุปกรณ์กุญแจล๊อค : CORNER PATCH LOCK MSS รหัส 981.50.190 BY.HAFELE
	ไส้กุญแจล็อค DOUBLE CYLINDER 65MM NI.PL.MATT 916.95.116 BY.HAFELE
	มือจับประตู : ชุดมือจับดึง HD157 PULL HANDLE/L=600 MM (ผิว HAIRLINE)
	รหัส 2753 BY.VVP

ชนิดประตู	ประตูกระจกใสบานเปิดคู่ ขนาด 0.90x2.10 ม. x 2 บาน
วงกบ	-
กรอบบาน	TEMPEREDใส หนา 12 มม. (บานเปลือย)
วัสดุผิว	-
วิธีเปิด	บานเปิดคู่แบบเปิด 2 ทาง
อุปกรณ์	โช๊คอัพฝังพื้น : DR.CLOSER TS 500N EN3/H-OP.90D รหัส 932.10.041 BY.HAFELE
	COVER PLATE TS 500NV S/S รุ่น 932.10.130 BY.HAFELE
	ตัวหนีบบน : TOP PATCH MSS รหัส 981.50.020 BY.HAFELE
	OVER SIDE PANEL PIVOT PATCH MSS รหัส 981.50.040 BY.HAFELE
	ตัวหนีบล่าง : BOTTOM PATCH MSS รหัส 981.50.010 ของ Hafele
	อุปกรณ์กุญแจล๊อค : CORNER PATCH LOCK MSS รหัส 981.50.190 BY.HAFELE
	ไส้กุญแจล็อค DOUBLE CYLINDER 65MM NI.PL.MATT 916.95.116 BY.HAFELE
	มือจับประตู : ชุดมือจับดึง HD157 PULL HANDLE/L=600 MM (ผิว HAIRLINE)
	รหัส 2753 BY.VVP

หมายเหตุ : อุปกรณ์ประตูของ HAFELE , VVP หรือเทียบเท่า
: วัสดุตามระบุหรือเทียบเท่า

ธอส
GHBANK
ธนาคารอาคารสงเคราะห์

ธนาคารอาคารสงเคราะห์ สำนักงานใหญ่
ฝ่ายบริหารสำนักงานและกิจการสาขา
ส่วนวิศวกรรมและออกแบบ อาคาร 2 ชั้น 4
เลขที่ 63 ถนนพระราม 9 ห้วยขวาง
กรุงเทพ 10310
โทรศัพท์ : (662) 202-1530
www.ghb.co.th

ชื่อโครงการ

ปรับปรุงอาคารสำนักงาน
ธนาคารอาคารสงเคราะห์ สาขาบางเขน
ประจำปี 2567

แบบแสดง

แบบขยายประตู D1 - D1A

มาตราส่วน

ผู้ออกแบบและเขียนแบบ

งานสถาปัตยกรรม

นายทีวัศกัติ์ ศิริวภาสถิตย์

งานระบบประกอบอาคาร

นายกานต์ บำรุงศิริ

แก้ไขแบบ

ครั้งที่	แบบแสดงรายละเอียด	วันที่

แผ่นที่	จำนวนแบบ/แผ่น
ID.-4.1	-

ให้ใช้ค่าตัวเลขที่กำหนดให้เท่านั้น ห้ามวัดจากแบบ

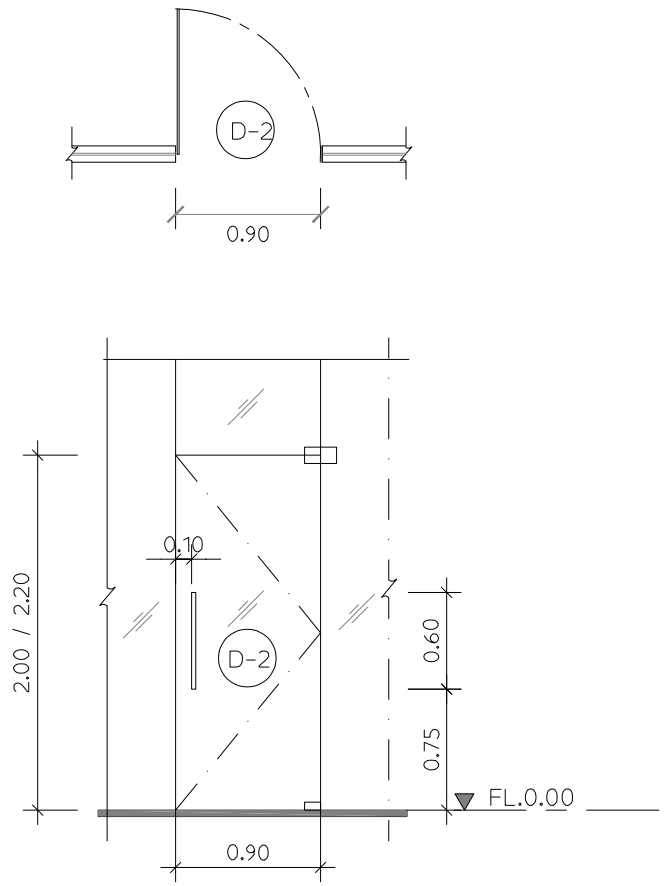

ELEVATION D-2
SCALE 1:50

** ห้องผู้จัดการสาขา / ห้องประชุม
-ขนาด 0.90x2.00 ม. (สาขาในอาคารพาณิชย์)
-ขนาด 0.90x2.20 ม. (สาขาในห้างสรรพสินค้า)

ชนิดประตู	ประตูกระจกใสบานเปิดเดี่ยว ขนาด 0.90x2.00 ม. / 0.90x2.20 ม.
วงกบ	-
กรอบบาน	TEMPERED ใส หนา 12 มม. (บานเปลือย)
วัสดุผิว	-
วิธีเปิด	บานเปิดเดี่ยวแบบเปิด 2 ทาง
อุปกรณ์	โช๊คอัพฝังพื้น : DR.CLOSER TS 500N EN3/H-OP.90D รหัส 932.10.041 BY.HAFELE
	COVER PLATE TS 500NV S/S รุ่น 932.10.130 BY.HAFELE
	ตัวหนีบบน : TOP PATCH MSS รหัส 981.50.020 BY.HAFELE
	OVER SIDE PANEL PIVOT PATCH MSS รหัส 981.50.040 BY.HAFELE
	ตัวหนีบล่าง : BOTTOM PATCH MSS รหัส 981.50.010 ของ Hafele
	อุปกรณ์กุญแจล๊อค : CORNER PATCH LOCK MSS รหัส 981.50.190 BY.HAFELE
	ไส้กุญแจล็อค DOUBLE CYLINDER 65MM NI.PL.MATT 916.95.116 BY.HAFELE
	มือจับประตู : ชุดมือจับดึง HD157 PULL HANDLE/L=600 MM (ผิว HAIRLINE)
	รหัส 2753 BY.VVP

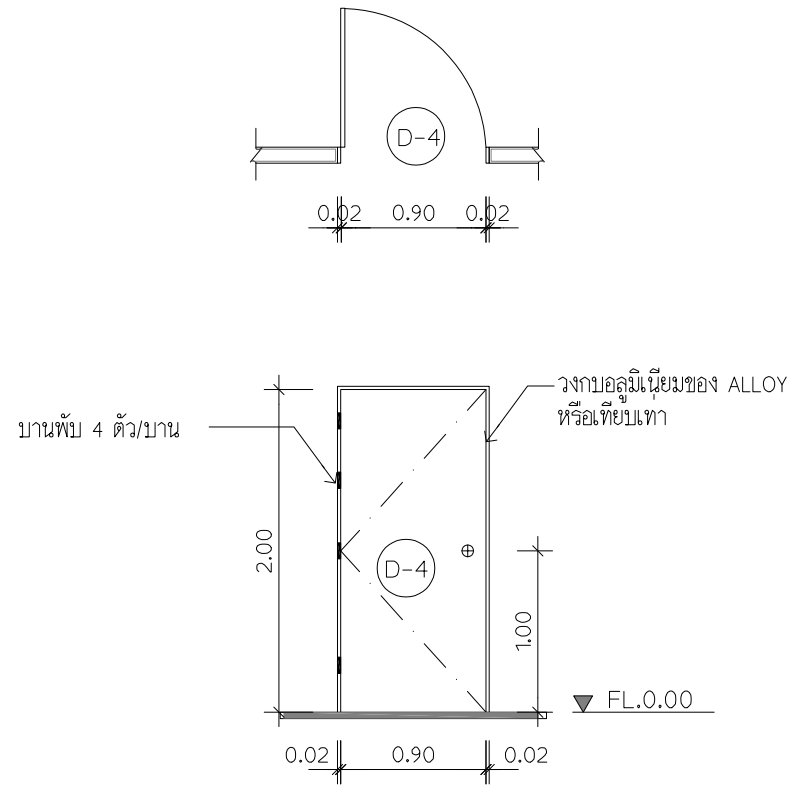

ELEVATION D-4
SCALE 1:50

D-4 ขนาด 0.90x2.00 ม.
D-4A ขนาด 0.80x2.00 ม.
D-4B ขนาด 0.70x2.00 ม.

ชนิดประตู	ประตูบานเปิดเดี่ยว กรุลามิเนตสีขาว ขนาด 0.90x2.00 ม.
วงกบ	วงกบอลูมิเนียม 100.02+100.07 ของ ALLOY หรือเทียบเท่า
กรอบบาน	โครงไม้เนื้อแข็ง กรุไม้อัดยาง หนา 6 มม. ความหนาบาน 35 มม.
วัสดุผิว	กรุพลาสติกลามิเนต สีเทาขาว 3200UN # FORMICA ทั้ง 2 ด้าน
วิธีเปิด	บานเปิดเดี่ยว
อุปกรณ์	โช๊คประตู : DOOR CLOSER SET TS 1500G (SILVER) *พร้อมฟังก์ชั่นตั้งค้าง
	รหัส 931.16.889 BY.HAFELE
	บานพับ : FLUSH HINGE ST.ST.100x71x2.5MM รหัส 926.96.100 BY.HAFELE
	(บานพับ 4 ตัว/บาน)
	DOOR STOP : FLOOR MOUNTED DOOR STOP รหัส 937.53.700 BY.HAFELE
	ลูกบิดประตู : ลูกบิดประตู รหัส 911.64.266

หมายเหตุ : อุปกรณ์ประตูของ HAFELE , VVP หรือเทียบเท่า
: วัสดุตามระบุหรือเทียบเท่า

ธอส
G H BANK
ธนาคารอาคารสงเคราะห์

ธนาคารอาคารสงเคราะห์ สำนักงานใหญ่
ฝ่ายบริหารสำนักงานและกิจการสาขา
ส่วนวิศวกรรมและออกแบบ อาคาร 2 ชั้น 4
เลขที่ 63 ถนนพระราม 9 ห้วยขวาง
กรุงเทพ 10310
โทรศัพท์ : (662) 202-1530
www.ghb.co.th

ชื่อโครงการ

ปรับปรุงอาคารสำนักงาน
ธนาคารอาคารสงเคราะห์ สาขาบางเขน
ประจำปี 2567

แบบแสดง

แบบขยายประตู D2 - D4

มาตราส่วน

ผู้ออกแบบและเขียนแบบ

งานสถาปัตยกรรม

นายทีวีศักดิ์ ศิริวภาสถิตย์

งานระบบประกอบอาคาร

นายกานต์ บำรุงศิริ

แก้ไขแบบ

ครั้งที่	แบบแสดง/รายละเอียด	วันที่

แผ่นที่	จำนวนแบบ/แผ่น
ID.-4.2	-

ให้ใช้ค่าตัวเลขที่กำหนดไว้เท่านั้น ห้ามวัดจากแบบ

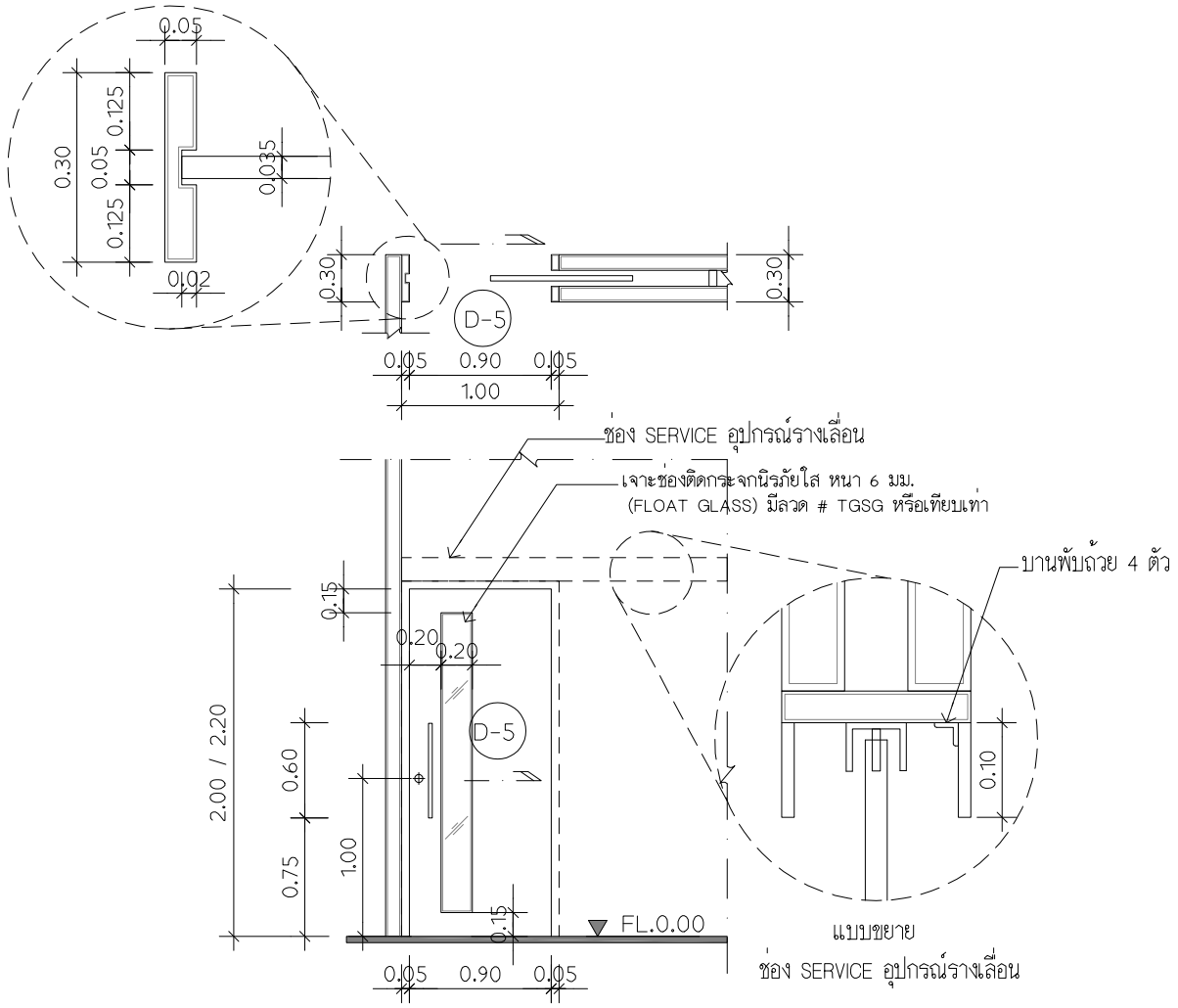

ELEVATION D-5
SCALE 1:50

** TELLER เข้า BACK OFFICE (สาขาในห้างสรรพสินค้า)

D-5 ขนาด 0.95x2.00 ม. (สาขาในอาคารพาณิชย์)
D-5.1 ขนาด 0.95x2.20 ม. (สาขาในห้างสรรพสินค้า)

ชนิดประตู	ประตูบานเลื่อนเดี่ยว กรุลามิเนตขาว เจาะช่องติดกระจกนิรภัยใส ขนาด 0.95x2.00 ม. / 0.95x2.20 ม.
วงกบ	ไม้เนื้อแข็ง 2"x4" (ซ่อนในผนัง)
กรอบบาน	โครงไม้เนื้อแข็ง กรุไม้อัดยาง หนา 6 มม. ความหนาบาน 35 มม.
	เจาะช่องติดกระจกนิรภัยใส หนา 6 มม. (FLOAT GLASS) แบบมีลวดตาข่าย # TGSG หรือเทียบเท่า
วัสดุผิว	กรุพลาสติกลามิเนต สีเทาขาว 3200UN # FORMICA ทั้ง 2 ด้าน
วิธีเปิด	บานเลื่อนเดี่ยว
อุปกรณ์	รางเลื่อน : SLIDING DOOR FITTING SET SILENT 60/A รหัส 940.60.001 BY.HAFELE
	SLIDING TRACK SILENT 60/100 2M รหัส 940.60.420 BY.HAFELE
	อุปกรณ์กุญแจล๊อค : MORTISE LOCK FOR SLIDING รหัส 911.26.021 BY.HAFELE
	DBL.CYL.W/THUMBT.60MM NI.PL.MATT รหัส 916.95.306 BY.HAFELE
	ESCUTCHEON PZ ST.ST.MATT 52MM รหัส 902.52.930 BY.HAFELE
	มือจับประตู : ชุดมือจับดึง HD157 PULL HANDLE/L=600 MM (ผิว HAIRLINE)
	รหัส 2753 BY.VVP

หมายเหตุ : อุปกรณ์ประตูของ HAFELE , VVP หรือเทียบเท่า
: วัสดุตามระบุหรือเทียบเท่า

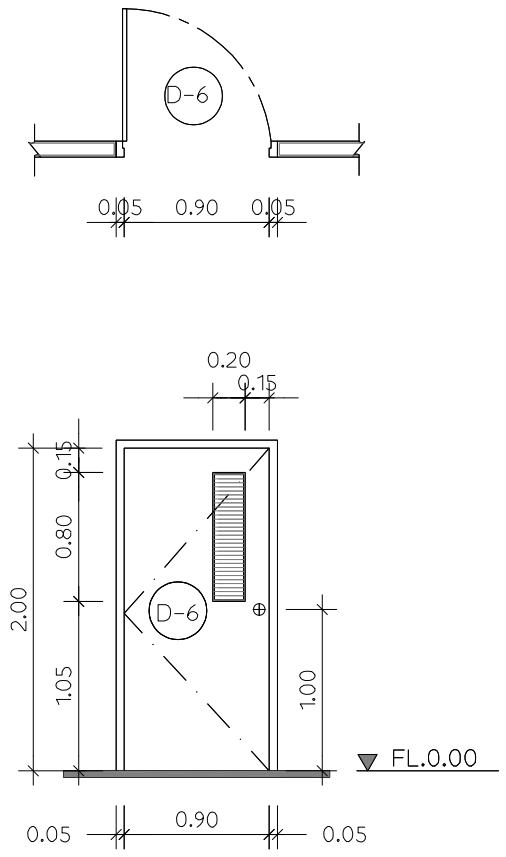

ELEVATION D-6
SCALE 1:50

**ประตูห้องน้ำ
D-6 ขนาด 0.90x2.00 ม.
D-6A ขนาด 0.80x2.00 ม.
D-6B ขนาด 0.70x2.00 ม.

ชนิดประตู	ประตูบานเปิดเดี่ยว กรุลามิเนตสีขาว เจาะเกล็ดไม้ระบายอากาศ ขนาด 0.90x2.00 ม.
วงกบ	ไม้เนื้อแข็ง 2"x4" ทาสีน้ำมันสีขาว
กรอบบาน	โครงไม้เนื้อแข็ง กรุไม้อัดยางกันชื้น หนา 6 มม.
	เจาะเกล็ดไม้ระบายอากาศ ทาสีน้ำมันสีขาว ความหนาบาน 35 มม.
วัสดุผิว	กรุพลาสติกลามิเนต สีเทาขาว 3200UN # FORMICA ทั้ง 2 ด้าน
วิธีเปิด	บานเปิดเดี่ยว
อุปกรณ์	โช๊คประตู : DOOR CLOSER SET TS 1500G (SILVER) *พร้อมฟังก์ชั่นตั้งค้าง
	รหัส 931.16.889 BY.HAFELE
	บานพับ : FLUSH HINGE ST.ST.100x71x2.5MM รหัส 926.96.100 BY.HAFELE
	(บานพับ 4 ตัว/บาน)
	DOOR STOP : WALL MOUNTED DOOR STOP รหัส 938.10.400 BY.HAFELE
	ลูกบิดประตู : ลูกบิดประตู รหัส 911.64.266

หมายเหตุ : อุปกรณ์ประตูของ HAFELE , VVP หรือเทียบเท่า
: วัสดุตามระบุหรือเทียบเท่า

ธอส
G H BANK
ธนาคารอาคารสงเคราะห์

ธนาคารอาคารสงเคราะห์ สำนักงานใหญ่
ฝ่ายบริหารสำนักงานและกิจการสาขา
ส่วนวิศวกรรมและออกแบบ อาคาร 2 ชั้น 4
เลขที่ 63 ถนนพระราม 9 ห้วยขวาง
กรุงเทพ 10310
โทรศัพท์ : (662) 202-1530
www.ghb.co.th

ชื่อโครงการ

ปรับปรุงอาคารสำนักงาน
ธนาคารอาคารสงเคราะห์ สาขาบางเขน
ประจำปี 2567

แบบแสดง

แบบขยายประตู D5 - D6

มาตราส่วน

ผู้ออกแบบและเขียนแบบ

งานสถาปัตยกรรม

นายทีวีศักดิ์ ศิริวภาสถิตย์

งานระบบประกอบอาคาร

นายกานต์ บำรุงศิริ

แก้ไขแบบ

ครั้งที่	แบบแสดง/รายละเอียด	วันที่

แผ่นที่	จำนวนแบบ/แผ่น
ID.-4.3	-

ให้ใช้ค่าตัวเลขที่กำหนดไว้เท่านั้น ห้ามวัดจากแบบ

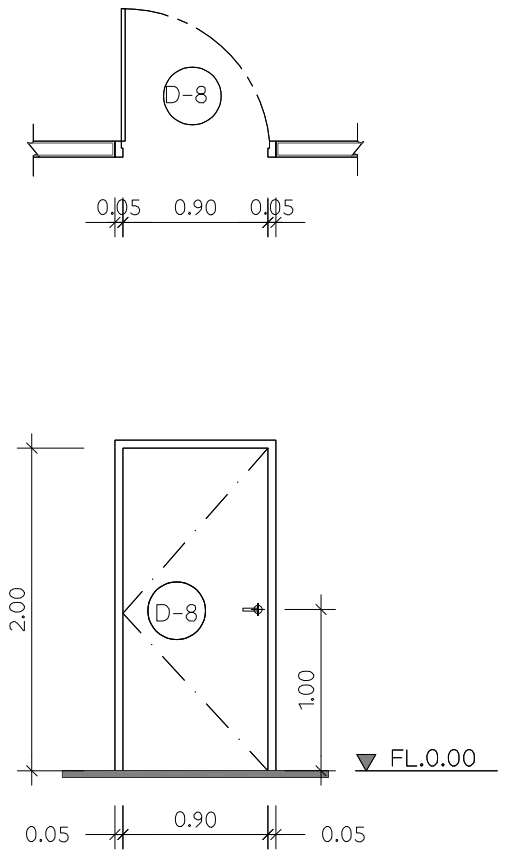

ELEVATION D-8
SCALE 1:50

**ประตูทางออกภายนอก

ชนิดประตู	ประตูเหล็กบานเปิดเดี่ยว (ชนิดธรรมดา) ขนาด 0.90x2.00 ม.
	ทำสีอบขาว รุ่น DM2D ของ DIAMOND DOOR หรือเทียบเท่า
วงกบ	วงกบเหล็กชุบแผ่นกัลวาไนซ์ หนา1.6 มม. พับขึ้นรูป 50 มม. X 100 มม. มีบังใบ
กรอบบาน	บานประตูเหล็กชุบแผ่นกัลวาไนซ์ หนา 1.0 มม. กรอบบานหนา 45 มม.
วัสดุผิว	ทำสีอบขาว
วิธีเปิด	บานเปิดเดี่ยว
อุปกรณ์	มือจับประตู : ติดมือจับ ABLOY รุ่น 2590 (ไขด้านเดียว) ด้านนอกเป็นกุญแจ/ด้านในเป็นลูกบิด
	ใส่ตาแมว (959.06.108) ของ HAFELE หรือเทียบเท่า

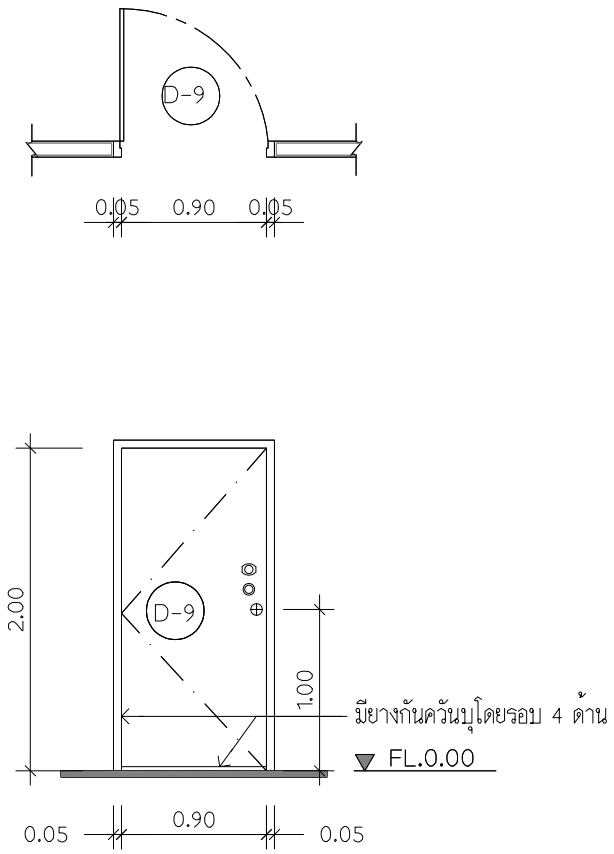

ELEVATION D-9
SCALE 1:50

**ประตูห้องกันไฟ / ห้องเก็บโฉนด

ชนิดประตู	ประตูเหล็กบานเปิดเดี่ยว (ชนิดทนไฟ) ขนาด 0.90x2.00 ม.
	ทำสีอบขาว รุ่น DM8ของ DIAMOND DOOR หรือเทียบเท่า (ทนความร้อน 1000 C ในเวลา 2 ชม.)
วงกบ	วงกบเหล็กชุบแผ่นกัลวาไนซ์ หนา 1.6 มม. พับขึ้นรูป 50 มม. X 100 มม. มีบังใบ
	มียางกันควันบุโดยรอบ 4 ด้าน
กรอบบาน	บานประตูเหล็กชุบแผ่นกัลวาไนซ์ หนา 1.6 มม. กรอบบานหนา 45 มม.
	ภายในบุฉนวนกันไฟ ROCKWOOL ความหนาแน่น 110 kg/m3
วัสดุผิว	ทำสีอบขาว
วิธีเปิด	บานเปิดเดี่ยว
อุปกรณ์	ลูกบิดประตู : ลูกบิดประตู รหัส 911.64.266
	อุปกรณ์กุญแจล๊อค :มีระบบล็อก 1 กุญแจ 1 รหัส (1KL+1CL) ของเอฟบี หรือ เทียบเท่า
	(กุญแจ Fichet-Bauche รุ่น M3B พร้อมลูกไข 2 ดอก มาตรฐาน ECB-S Class B,
	รหัส S&G รุ่น 6741 มาตรฐาน UL)

หมายเหตุ : อุปกรณ์ประตูของ HAFELE , VVP หรือเทียบเท่า
: วัสดุตามระบุหรือเทียบเท่า

ธอส
G H BANK
ธนาคารอาคารสงเคราะห์

ธนาคารอาคารสงเคราะห์ สำนักงานใหญ่
ฝ่ายบริหารสำนักงานและกิจการสาขา
ส่วนวิศวกรรมและออกแบบ อาคาร 2 ชั้น 4
เลขที่ 63 ถนนพระราม 9 ห้วยขวาง
กรุงเทพ 10310
โทรศัพท์ : (662) 202-1530
www.ghb.co.th

ชื่อโครงการ

ปรับปรุงอาคารสำนักงาน
ธนาคารอาคารสงเคราะห์ สาขาบางเขน
ประจำปี 2567

แบบแสดง

แบบขยายประตู D8 - D9

มาตราส่วน

ผู้ออกแบบและเขียนแบบ

งานสถาปัตยกรรม

นายทีวัศกิต์ ศิริวภาสถิตย์

งานระบบประกอบอาคาร

นายกานต์ บำรุงศิริ

แก้ไขแบบ

ครั้งที่	แบบแสดง/รายละเอียด	วันที่

แผ่นที่	จำนวนแบบ/แผ่น
ID.-4.4	-

ให้ใช้ค่าตัวเลขที่กำหนดไว้เท่านั้น ห้ามวัดจากแบบ

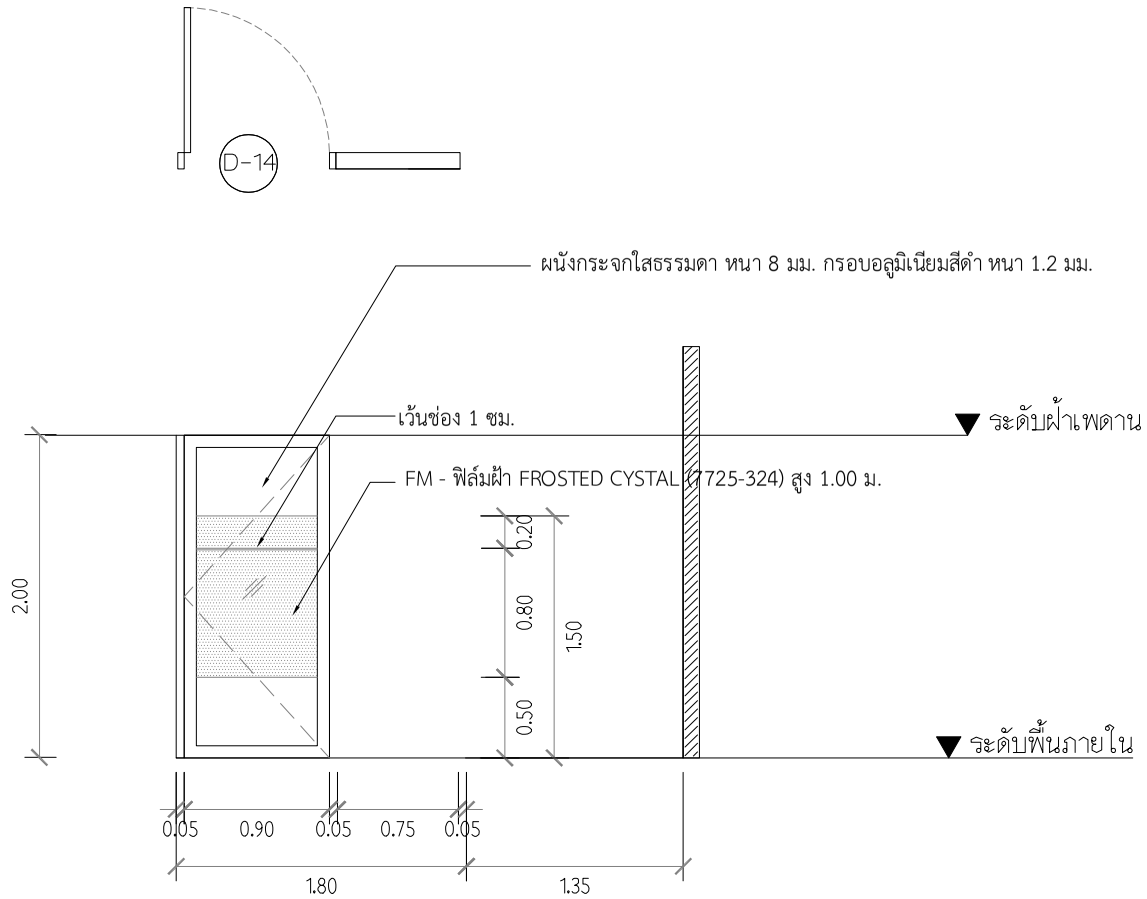

รูปด้าน A

SCALE 1 : 50

ธนาคารอาคารสงเคราะห์

ธนาคารอาคารสงเคราะห์ สำนักงานใหญ่
ฝ่ายบริหารสำนักงานและกิจการสาขา
ส่วนวิศวกรรมและออกแบบ อาคาร 2 ชั้น 4
เลขที่ 63 ถนนพระราม 9 ห้วยขวาง
กรุงเทพ 10310
โทรศัพท์ : (662) 202-1530
www.ghb.co.th

ชื่อโครงการ

ปรับปรุงอาคารสำนักงาน
ธนาคารอาคารสงเคราะห์ สาขาบางเขน
ประจำปี 2567

แบบแสดง

แบบขยายประตู D-14

มาตราส่วน

ผู้ออกแบบและเขียนแบบ

งานสถาปัตยกรรม

นายทิวัหกัติ ศิริวภาสถิตย์

งานระบบประกอบอาคาร

นายกานต์ บำรุงศิริ

แก้ไขแบบ

ครั้งที่	แบบแสดงรายละเอียด	วันที่

แผ่นที่	จำนวนแบบ/แผ่น
ID.-4.5	-

ให้ใช้ค่าตัวเลขที่กำหนดไว้เท่านั้น ห้ามวัดจากแบบ

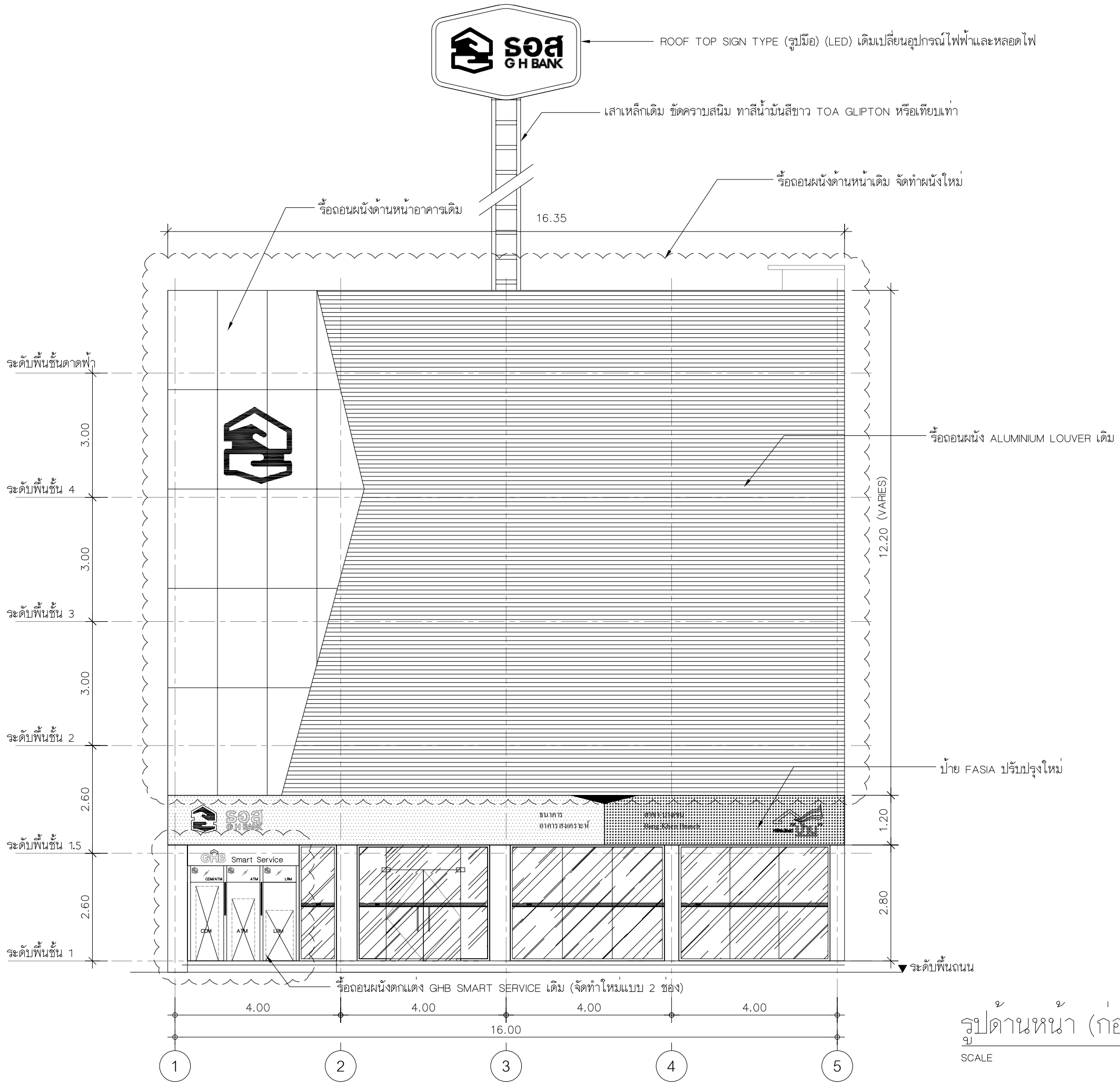

รูปด้านหน้า (ก่อนปรับปรุง)

SCALE 1 : 100

ธนาคารอาคารสงเคราะห์

ธนาคารอาคารสงเคราะห์ สำนักงานใหญ่
ฝ่ายบริหารสำนักงานและกิจการสาขา
ส่วนวิศวกรรมและออกแบบ อาคาร 2 ชั้น 4
เลขที่ 63 ถนนพระราม 9 ห้วยขวาง
กรุงเทพ 10310
โทรศัพท์ : (662) 202-1530
www.ghb.co.th

ชื่อโครงการ

ปรับปรุงอาคารสำนักงาน
ธนาคารอาคารสงเคราะห์ สาขาบางเขน
ประจำปี 2567

แบบแสดง

รูปด้าน (ก่อนปรับปรุง)

มาตราส่วน

ผู้ออกแบบและเขียนแบบ

งานสถาปัตยกรรม -

นายทวีศักดิ์ ศรีวิภาสถิตย์

งานระบบประกอบอาคาร

นายกานต์ บำรุงศิริ

แก้ไขแบบ

ครั้งที่	แบบแสดง/รายละเอียด	วันที่

แผ่นที่	จำนวนแบบ/แผ่น
ID.-5.1	-

ให้ใช้ค่าตัวเลขที่กำหนดไว้เท่านั้น ห้ามวัดจากแบบ

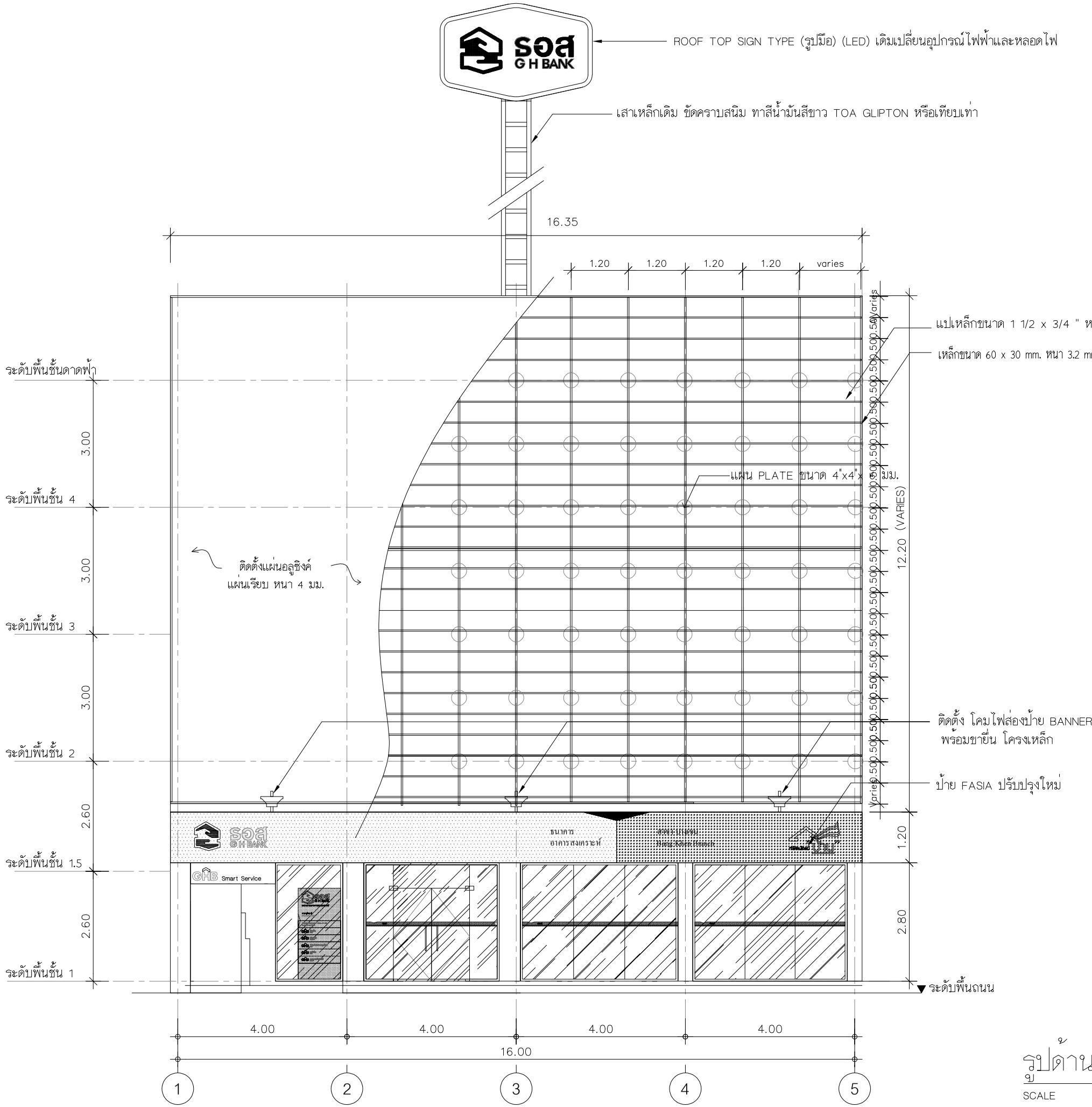

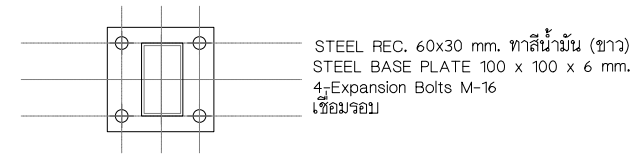

จุดยึดโครงสร้างอาคาร

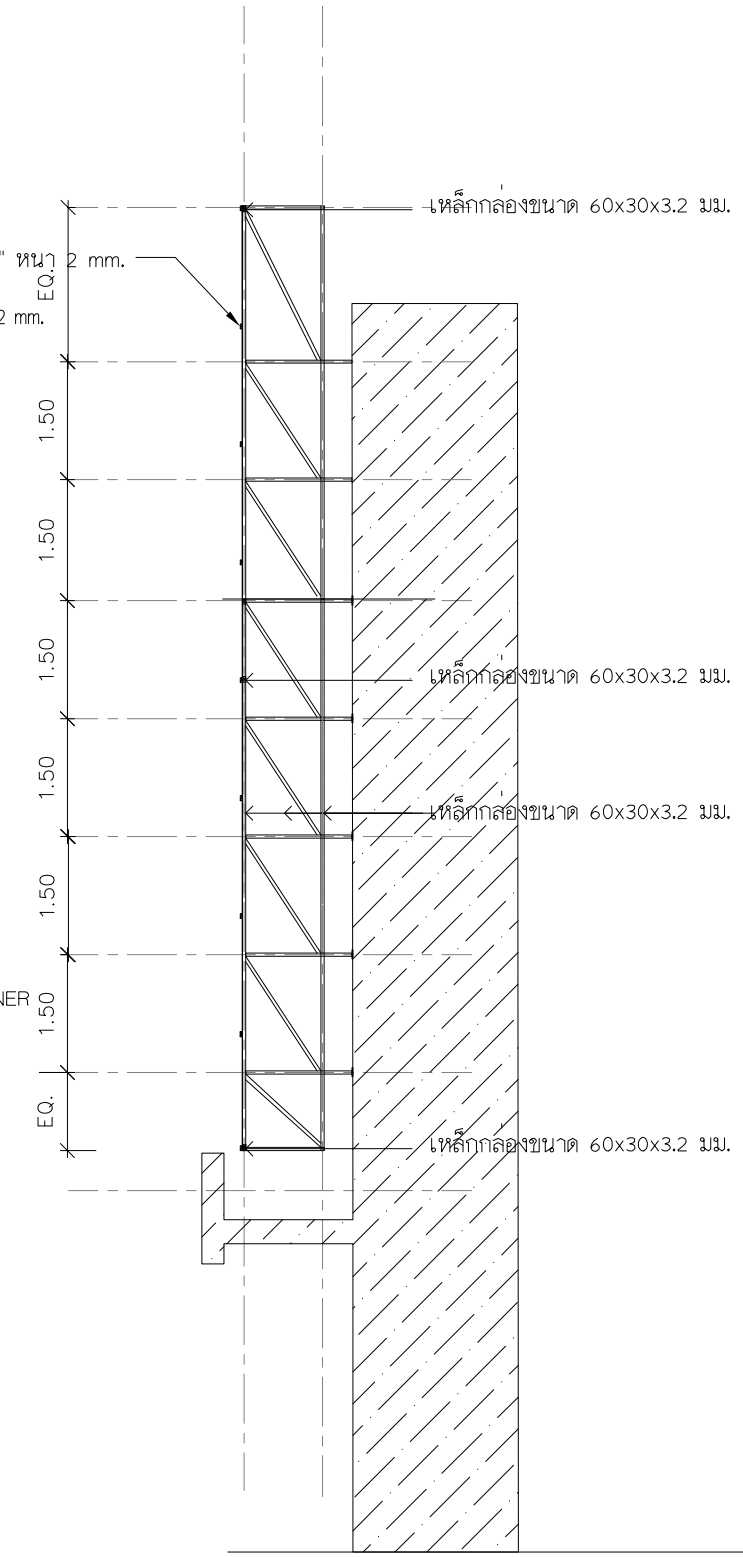

รูปด้านหน้า (แบบปรับปรุง)

SCALE 1 : 100

ธนาคารอาคารสงเคราะห์

ธนาคารอาคารสงเคราะห์ สำนักงานใหญ่
ฝ่ายบริหารสำนักงานและกิจการสาขา
ส่วนวิศวกรรมและออกแบบ อาคาร 2 ชั้น 4
เลขที่ 63 ถนนพระราม 9 ห้วยขวาง
กรุงเทพ 10310
โทรศัพท์ : (662) 202-1530
www.ghb.co.th

ชื่อโครงการ

ปรับปรุงอาคารสำนักงาน
ธนาคารอาคารสงเคราะห์ สาขาบางเขน
ประจำปี 2567

แบบแสดง

โครงสร้างป้ายด้านหน้า

มาตราส่วน

ผู้ออกแบบและเขียนแบบ

งานสถาปัตยกรรม

นายทวีศักดิ์ ศรีวิภาสถิตย์

งานระบบประกอบอาคาร

นายกานต์ บำรุงศิริ

แก้ไขแบบ

ครั้งที่	แบบแสดง/รายละเอียด	วันที่

แผ่นที่	จำนวนแบบ/แผ่น
ID.-5.2	-

ให้ใช้ค่าตัวเลขที่กำหนดไว้เท่านั้น ห้ามวัดจากแบบ