ตารางแสดงวงเงินงบประมาณที่ได้รับจัดสรรและราคากลาง (ราคาอ้างอิง)

ในการก่อสร้าง

1. ชื่อโครงการ งานก่อสร้างถนนด้านหลังอาคาร 2 และอาคารจอดรถ ธนาคารอาคารสงเคราะห์ สำนักงานใหญ่
2. หน่วยงานเจ้าของโครงการ ธนาคารอาคารสงเคราะห์
3. วงเงินงบประมาณที่ได้รับจัดสรร 3,968,500 บาท
4. ลักษณะงาน(โดยสังเขป) งานก่อสร้างถนนคอนกรีตเสริมเหล็ก
5. ราคากลางคำนวณ ณ วันที่ 10 ก.ค. 2566 เป็นเงิน 2,742,000 บาท
6. บัญชีประมาณราคากลาง
   - 6.1 ปร.4
   - 6.2 ปร.4(พ)
   - 6.3 ปร.5
   - 6.4 ปร.5(ข)
   - 6.5 ปร.6
7. รายชื่อคณะกรรมการกำหนดราคากลาง

7.1 นายศุภเดช คงตั้งสมบุญ	ลงชื่อ.....ประธานกรรมการ หัวหน้าส่วนวิศวกรรมและออกแบบ ฝ่ายบริหารสำนักงานและกิจการสาขา
7.2 นายอนุรักษ์ นุมะลิจันทร์	ลงชื่อ.....กรรมการ ผู้ช่วยหัวหน้าส่วนวิศวกรรมและออกแบบ ฝ่ายบริหารสำนักงานและกิจการสาขา
7.3 นายฤทธิไกร สายวรรณะ	ลงชื่อ.....กรรมการ สถาปนิก ส่วนวิศวกรรมและออกแบบ ฝ่ายบริหารสำนักงานและกิจการสาขา
7.4 นายสุรพงศ์ คำจันทร์	ลงชื่อ.....กรรมการ ลูกจ้างธนาคาร ส่วนวิศวกรรมและออกแบบ ฝ่ายบริหารสำนักงานและกิจการสาขา
7.5 นายโชคอำนวย บรรพบุตร	ลงชื่อ.....กรรมการและเลขานุการ วิศวกร ส่วนวิศวกรรมและออกแบบ ฝ่ายบริหารสำนักงานและกิจการสาขา

บัญชีแสดงปริมาณวัสดุและราคากลางงานก่อสร้าง

โครงการ

งานก่อสร้างถนนด้านหลังอาคาร 2 และอาคารจอดรถ

ธนาคารอาคารสงเคราะห์ สำนักงานใหญ่

แบบ ปร. 6

แบบสรุปราคากลางงานก่อสร้าง

☐ ชื่อโครงการ	**งานก่อสร้างถนนด้านหลังอาคาร 2 และอาคารจอดรถ ธนาคารอาคารสงเคราะห์ สำนักงานใหญ่**
☐ หน่วยงานเจ้าของโครงการ	**ธนาคารอาคารสงเคราะห์**
☐ สถานที่ก่อสร้าง	**ธนาคารอาคารสงเคราะห์ สำนักงานใหญ่**
☐ หน่วยงานออกแบบแปลนและรายการ	**ส่วนวิศวกรรมและออกแบบ ฝ่ายบริหารสำนักงานและกิจการสาขา**
☐ แบบเลขที่	รายการเลขที่
☐ แบบ ปร. 4 ปร.4(พ) และ ปร. 5 ปร.5(ก) ที่แน่ จำนวน	แผ่น
☐ คำนวณราคากลางเมื่อวันที่	15 เดือน มิถุนายน พ.ศ. 2566

ลำดับที่	รายการ	รวมค่าก่อสร้าง	หมายเหตุ
1	**ค่างานก่อสร้าง**	2,651,764.58	
2	**ค่าใช้จ่ายพิเศษ**	90,800.00	
	รวมค่าก่อสร้างทั้งโครงการ	2,742,564.58	
	ราคากลาง	2,742,000.00	
	ราคากลาง สองล้านเจ็ดแสนสี่หมื่นสองพันบาทถ้วน)		

☐ ขนาดหรือเนื้อที่อาคาร 1,146.00 ตารางเมตร เฉลี่ยราคาประมาณ 2,393 บาท/ตารางเมตร

ลงชื่อ ..... ประธานกรรมการ
(นายศุภเดช คงตั้งสมบุญ) หัวหน้าส่วนวิศวกรรมและออกแบบ (วันที่ 27 มิ.ย. 66)

ลงชื่อ ..... กรรมการ
(นายอนุรักษ์ นุมะลิจันทร์) ผู้ช่วยหัวหน้าส่วนวิศวกรรมและออกแบบ (วันที่ 27 มิ.ย. 66)

ลงชื่อ ..... กรรมการ
(นายฤทธิไกร สายวรรณะ) สถาปนิก (วันที่ 26 มิ.ย. 66)

ลงชื่อ ..... กรรมการ
(นายสุรพงศ์ คำจันทร์) ลูกจ้างธนาคาร (วันที่ 26-6-66)

ลงชื่อ ..... กรรมการและเลขานุการ
(นายโชคอำนวย บรรพบุตร) วิศวกร (วันที่ 26.6.66)

<u>หมายเหตุ</u> - ตัวเลขในตำแหน่งทศนิยมของราคาค่างานทั้งหมด อาจมีการปัดเศษจากโปรแกรมการคำนวณ (Microsoft Excel)
ทั้งนี้ในการกำหนดราคากลางให้ยึดถือตัวเลขในช่องราคากลางที่มีการปัดเศษลงในหลักพันเป็นเกณฑ์ในการคำนวณราคากลาง ต่อไป

แบบ ปร. 5 (ก)

แบบสรุปค่าก่อสร้าง

☐ กลุ่มงาน/งาน	**งานก่อสร้างถนนด้านหลังอาคาร 2 และอาคารจอดรถ ธนาคารอาคารสงเคราะห์ สำนักงานใหญ่**
☐ หน่วยงานเจ้าของโครงการ	**ธนาคารอาคารสงเคราะห์**
☐ สถานที่ก่อสร้าง	**ธนาคารอาคารสงเคราะห์ สำนักงานใหญ่**
☐ หน่วยงานออกแบบแปลนและรายการ	**ส่วนวิศวกรรมและออกแบบ ฝ่ายบริหารสำนักงานและกิจการสาขา**
☐ แบบเลขที่	รายการเลขที่
☐ แบบ ปร. 4 ที่แนบ	จำนวน แผ่น
☐ คำนวณราคากลางเมื่อวันที่	15 เดือน มิถุนายน พ.ศ. 2566 หน่วย : บาท

ลำดับที่	รายการ		ค่างานต้นทุน	Factor F	รวมค่าก่อสร้าง	หมายเหตุ
1	ค่างานก่อสร้าง		2,033,249.95	1.3042	2,651,764.58	
	<u>เงื่อนไขการใช้ตาราง Factor F</u>					
	เงินล่วงหน้าจ่าย.....	0.00 %				
	เงินประกันผลงานหัก.....	5.00 %				
	ดอกเบี้ยเงินกู้.....	6.00 %				
	ค่าภาษีมูลค่าเพิ่ม.....	7.00 %				
	รวมค่าก่อสร้าง				2,651,764.58	
	สองล้านหกแสนห้าหมื่นหนึ่งพันเจ็ดร้อยหกสิบสี่บาทห้าสิบแปดสตางค์					

☐ ขนาดหรือเนื้อที่อาคาร ตารางเมตร เฉลี่ยราคาประมาณ บาท / ตารางเมตร

ลงชื่อ ..... ประธานกรรมการ
(นายศุภเดช คงตั้งสมบุญ) หัวหน้าส่วนวิศวกรรมและออกแบบ (วันที่ 26 มิ.ย. 66)

ลงชื่อ ..... กรรมการ
(นายอนุรักษ์ นุมะลิจันทร์) ผู้ช่วยหัวหน้าส่วนวิศวกรรมและออกแบบ (วันที่ 26 มิ.ย. 66)

ลงชื่อ ..... กรรมการ
(นายฤทธิไกร สายวรรณะ) สถาปนิก (วันที่ 26 มิ.ย. 66)

ลงชื่อ ..... กรรมการ
(นายสุรพงศ์ คำจันทร์) ลูกจ้างธนาคาร (วันที่ 26-6-66)

ลงชื่อ ..... กรรมการและเลขานุการ
(นายโชคอำนวย บรรพบุตร) วิศวกร (วันที่ 26-6-66)

<u>หมายเหตุ</u> - ตัวเลขในตำแหน่งทศนิยมของราคาค่างานทั้งหมด อาจมีการปัดเศษจากโปรแกรมการคำนวณ (Microsoft Excel) ทั้งนี้ในการกำหนดราคากลางให้ยึดถือตัวเลขในช่องราคากลางที่มีการปัดเศษลงในหลักพันเป็นเกณฑ์ในการคำนวณราคากลาง ต่อไป

แบบ ปร. 4 (พ)

แบบสรุปค่าก่อสร้าง

☐ กลุ่มงาน/งาน	งานก่อสร้างถนนด้านหลังอาคาร 2 และอาคารจอดรถ ธนาคารอาคารสงเคราะห์ สำนักงานใหญ่	
☐ หน่วยงานเจ้าของโครงการ	ธนาคารอาคารสงเคราะห์	
☐ สถานที่ก่อสร้าง	ธนาคารอาคารสงเคราะห์ สำนักงานใหญ่	
☐ หน่วยงานออกแบบแปลนและรายการ	ส่วนวิศวกรรมและออกแบบ ฝ่ายบริหารสำนักงานและกิจการสาขา	
☐ แบบเลขที่		
☐ แบบ ปร. 4 ที่แนบ	จำนวน	
☐ คำนวณราคากลางเมื่อวันที่	15 เดือน มิถุนายน พ.ศ. 2566	หน่วย : บาท

<u>เหตุผลและความจำเป็นที่ต้องมีค่าใช้จ่ายพิเศษตามข้อกำหนดฯ รายการนี้</u>

1.และ ข้อ 2. ค่าเครื่องจักร

<u>เหตุผลและความจำเป็น</u> เนื่องจากบริเวณก่อสร้างรากต้นไม้ขนาดใหญ่ขึ้นอยู่

จึงจำเป็นต้องใช้แบคโคในการรื้อถอน

3.การใช้จ่ายรั้วชั่วคราวปิดกั้นพื้นที่

<u>เหตุผลและความจำเป็น</u> เนื่องจากธนาคารอาคารสงเคราะห์ สำนักงานใหญ่ มีพนักงาน และลูกค้า เข้า-ออกเป็นจำนวนมาก

จึงจำเป็นต้องกั้นพื้นที่ เพื่อป้องกันอันตรายจากการเศษวัสดุที่รื้อถอน และวัสดุตกหล่นขณะก่อสร้าง

ลำดับที่	รายการ	จำนวน	หน่วย	ค่าใช้จ่ายรวม (ค่าก่อสร้าง)	รวม
1	ค่าเครื่องจักร แบคโค PC200 ใช้ในการขุดตอไม้ยืนต้น	4.00	วัน	ค่าเช่าวันละ 8,900 บาท	35,600.00
2	ค่าเช่าหกล้อขนรากไม้ทิ้ง	4.00	วัน	ค่าเช่าวันละ 6,750 บาท	27,000.00
3	งานติดตั้งรั้วปิดกั้นพื้นที่ชั่วคราว ความสูง 2 ม.	50.00	ตร.ม.	ตารางเมตรละ 564 บาท/ตร.ม.	28,200.00
	รวมเป็นเงินทั้งสิ้น				90,800.00

☐ ขนาดหรือเนื้อที่อาคาร ตารางเมตร เฉลี่ยราคาประมาณ บาท / ตารางเมตร

ลงชื่อ ..... ประธานกรรมการ
(นายศุภเดช คงตั้งสมบุญ) หัวหน้าส่วนวิศวกรรมและออกแบบ (วันที่ 27 มิ.ย. 66)

ลงชื่อ ..... กรรมการ
(นายอนุรักษ์ นุมะลิจันทร์) ผู้ช่วยหัวหน้าส่วนวิศวกรรมและออกแบบ (วันที่ 26 มิ.ย. 66)

ลงชื่อ ..... กรรมการ
(นายฤทธิไกร สายวรรณะ) สถาปนิก (วันที่ 26 มิ.ย. 66)

ลงชื่อ ..... กรรมการ
(นายสรพงศ์ คำจันทร์) ลูกจ้างธนาคาร (วันที่ 26-6-66)

ลงชื่อ ..... กรรมการและเลขานุการ
(นายโชคอำนวย บรรพบุตร) วิศวกร (วันที่ 26.6.66)

<u>หมายเหตุ</u> - ตัวเลขในตำแหน่งทศนิยมของราคาค่างานทั้งหมด อาจมีการปัดเศษจากโปรแกรมการคำนวณ (Microsoft Excel)

ทั้งนี้ในการกำหนดราคากลางให้ยึดถือตัวเลขในช่องราคากลางที่มีการปัดเศษลงในหลักพันเป็นเกณฑ์ในการคำนวณราคากลาง ต่อไป

ประมาณราคากลางงานก่อสร้างถนนด้านหลังอาคาร 2 และอาคารจอดรถ ธนาคารอาคารสงเคราะห์ สำนักงานใหญ่ แบบ ปร. 4

สถานที่ปรับปรุงฯ : ธนาคารอาคารสงเคราะห์ สำนักงานใหญ่ หน่วยงานเจ้าของโครงการ : ธนาคารอาคารสงเคราะห์

คำนวณราคากลางโดย : ส่วนวิศวกรรมและออกแบบ ฝ่ายบริหารสำนักงานและกิจการสาขา เมื่อวันที่ 15 เดือน มิถุนายน 2566

ลำดับ	รายการ	หน่วย	จำนวนเงิน(ราคาวัสดุ)	จำนวนเงิน(ค่าแรง)	รวมค่าวัสดุและค่าแรง	หมายเหตุ
	สรุปงาน					
1	ค่างานก่อสร้าง	รวม	1,721,958.64	311,291.31	2,033,249.95	
	รวมค่าวัสดุและค่าแรง		1,721,958.64	311,291.31	2,033,249.95	

ประมาณราคากลางงานก่อสร้างถนนด้านหลังอาคาร 2 และอาคารจอดรถ ธนาคารอาคารสงเคราะห์ สำนักงานใหญ่ แบบ ปร. 4

สถานที่ปรับปรุงฯ : ธนาคารอาคารสงเคราะห์ สำนักงานใหญ่ หน่วยงานเจ้าของโครงการ : ธนาคารอาคารสงเคราะห์

คำนวณราคากลางโดย : ส่วนวิศวกรรมและออกแบบ ฝ่ายบริหารสำนักงานและกิจการสาขา เมื่อวันที่ 15 เดือน มิถุนายน 2566

ลำดับ	รายการ	จำนวน	หน่วย	ราคาวัสดุ (บาท)		ค่าแรงงาน (บาท)		รวมค่าวัสดุ	หมายเหตุ
				ราคาต่อหน่วย	ราคารวม	ราคาต่อหน่วย	ราคารวม	และรวมค่าแรง	
1	หมวดงานก่อสร้างโครงสร้างหลังคาและฐานราก								
1.1	<u>งานโครงสร้าง</u>								
	-งานขุดดิน	579.25	ลบ.ม.	-	-	99.00	57,345.75	57,345.75	
	-งานทรายหยาบรองพื้น	60.00	ลบ.ม.	495.00	29,700.00	91.00	5,460.00	35,160.00	
	-งานทรายถม	306.25	ลบ.ม.	377.00	115,456.25	99.00	30,318.75	145,775.00	
	-ไม้แบบ	84.90	ตร.ม.	421.81	35,811.67	-	-	35,811.67	รวมค่าแรง
	-CONCRETE fc' = 280 KSC	192.00	ลบ.ม.	2,529.80	485,721.60	306.00	58,752.00	544,473.60	
	-ขัดหยาบผิวพื้น	921.00	ตร.ม.	-	-	30.00	27,630.00	27,630.00	
	-STEEL REBAR RB19	1,495.00	kg.	23.50	35,132.50	2.90	4,335.50	39,468.00	
	-STEEL REBAR DB12	90.00	kg.	22.00	1,980.00	2.30	207.00	2,187.00	
	-STEEL REBAR DB16	918.00	kg.	23.00	21,114.00	3.30	3,029.40	24,143.40	
	-เหล็กตะแกรงไวร์เมช 6 มิล @ 20 เซ็นติเมตร	985.50	ตร.ม.	73.00	71,941.50	5.00	4,927.50	76,869.00	
	-ขอบคันหิน ทรงเหลี่ยมใหญ่ 15x30x100 ซม. พร้อมเก็บงานรอยต่อ	380.00	ม.	277.91	105,605.80	50.00	19,000.00	124,605.80	
	-พุกเหล็ก 1/2"	24.00	ม.	12.00	288.00	-	-	288.00	
	-STEEL BASE PLATE 200 x 200 x 4 mm.	6.00	แผ่น	108.00	648.00	-	-	648.00	
	-STEELTUBE 125x125 mm. หนา 3.2 mm.	203.58	kg.	31.00	6,310.98	10.00	2,035.80	8,346.78	
	-งานทาสีน้ำมัน	35.00	ตร.ม.	58.00	2,030.00	35.00	1,225.00	3,255.00	
	-ผนังก่ออิฐบล็อก 7 ซม.	5.28	ตร.ม.	122.00	644.16	89.00	469.92	1,114.08	
	-ตาข่ายกรองแสงสีเขียว	1.00	ม้วน	2,480.00	2,480.00	248.00	248.00	2,728.00	10%ของวัสดุ
	-งานผนังโครงคร่าวเหล็กกล่อง 1 1/2 x 3" หนา 2 มม.	40.60	ตร.ม.	625.96	25,413.98	219.09	8,894.89	34,308.87	30%ของวัสดุ
	พร้อมแผ่นเหล็กฉีก XS63 หนา 4.5 มม. ตา 4 x 76.2 มม.พร้อมประตูบานเปิดเดี่ยว 1 ชุด								
	-งานปูพื้นทางเท้าขนาด 40 x 40 x 6 ซม. พร้อมปรับระดับทราย	28.00	ตร.ม.	331.00	9,268.00	55.00	1,540.00	10,808.00	
	รวมงานข้อที่ 1				**949,546.44**		**225,419.51**	**1,174,965.95**	

ประมาณราคากลางงานก่อสร้างถนนด้านหลังอาคาร 2 และอาคารจอดรถ ธนาคารอาคารสงเคราะห์ สำนักงานใหญ่ แบบ ปร. 4

สถานที่ปรับปรุงฯ : ธนาคารอาคารสงเคราะห์ สำนักงานใหญ่ หน่วยงานเจ้าของโครงการ : ธนาคารอาคารสงเคราะห์

คำนวณราคากลางโดย : ส่วนวิศวกรรมและออกแบบ ฝ่ายบริหารสำนักงานและกิจการสาขา เมื่อวันที่ 15 เดือน มิถุนายน 2566

ลำดับ	รายการ	จำนวน	หน่วย	ราคาวัสดุ (บาท)		ค่าแรงงาน (บาท)		รวมค่าวัสดุ	หมายเหตุ
				ราคาต่อหน่วย	ราคารวม	ราคาต่อหน่วย	ราคารวม	และรวมค่าแรง	
2	งานไฟฟ้าแสงสว่าง								
2.1	งานโคมไฟถนน								
	- โคมไฟถนน LED 175W DAYLIGHT 5000k ขึ้นไป	14.00	ชุด.	7,750.00	108,500.00	-	-	108,500.00	
	- ชุดขาจับโคมไฟถนน(หนา 3มิล) ติดตั้งกับรั้วคอนกรีต	4.00	ชุด.	228.00	912.00	275.00	1,100.00	2,012.00	
	- เสาไฟถนนกิ่งเดี่ยวชุบกัลวาไนซ์ สูง 5 เมตร	10.00	ต้น	15,700.00	157,000.00	1,250.00	12,500.00	169,500.00	ค่าแรงรวมติดตั้งโคม
	- ตอม่อ สำหรับเสาไฟสูง 5 ม.	10.00	ชุด.	2,730.00	27,300.00	112.00	1,120.00	28,420.00	
2.2	ท่อHDPE				-		-	-	
	- Ø 63 มม. 2"	211.00	เมตร	41.12	8,676.32	25.00	5,275.00	13,951.32	
2.3	สายฟ้า VCT				-		-	-	
	- ขนาด 3 x 4.0 ตร.มม.	211.00	เมตร	83.08	17,529.88	15.00	3,165.00	20,694.88	
2.4	ตู้ไฟฟ้าสำหรับควบคุมพร้อมอุปกรณ์	1.00	ชุด.	7,000.00	7,000.00	2,100.00	2,100.00	9,100.00	
	รวมงานข้อที่ 2				326,918.20		25,260.00	352,178.20	
3	งานอื่น ๆ								
	-งานตัดคอนกรีตพร้อมหยอดยาง	425.00	ม.	150.00	63,750.00	95.00	40,375.00	104,125.00	
	-สกัดพร้อมจัดทำฝาบ่อพัก	27.00	บ่อ	2,500.00	67,500.00	-	-	67,500.00	
	-ฝาบ่อพักMH1(ฝาบ่อ ค.ส.ล.)	20.00	ฝา	1,200.00	24,000.00	-	-	24,000.00	
	-ฝาบ่อพักMH2(ฝาบ่อเหล็ก)	7.00	ฝา	1,500.00	10,500.00	-	-	10,500.00	
	-งานทาสีช่องจราจรด้วยสีทีโอเอ ไบค์เลน หรือเทียบเท่า จำนวน 2 รอบ	595.20	ตร.ม.	470.00	279,744.00	34.00	20,236.80	299,980.80	
	รวมงานข้อที่ 3				445,494.00		60,611.80	506,105.80	
	รวม 1+2+3				1,721,958.64		311,291.31	2,033,249.95	

รายการตรวจสอบพัสดุงานก่อสร้างถนนด้านหลังอาคาร 2 และอาคารจอดรถ ธนาคารอาคารสงเคราะห์ สำนักงานใหญ่

สถานที่ปรับปรุงฯ : ธนาคารอาคารสงเคราะห์ สำนักงานใหญ่

ลำดับ	รายการ	จำนวน	หน่วย	ราคาต่อหน่วย	ในประเทศ	ต่างประเท	หมายเหตุ
1	หมวดงานก่อสร้างโครงสร้างหลังคาและฐานราก						
1.1	งานโครงสร้าง				-	-	
	-งานขุดดิน	579.25	ลบ.ม.	-	-	-	
	-งานทรายหยาบรองพื้น	60.00	ลบ.ม.	495.00	29,700.00	-	
	-งานทรายถม	306.25	ลบ.ม.	377.00	115,456.25	-	
	-ไม้แบบ	84.90	ตร.ม.	421.81	35,811.67	-	
	-CONCRETE fc' = 280 KSC	192.00	ลบ.ม.	2,529.80	485,721.60	-	
	-ขัดหยาบผิวพื้น	921.00	ตร.ม.	-	-	-	
	-STEEL REBAR RB19	1,495.00	kg.	23.50	35,132.50	-	
	-STEEL REBAR DB12	90.00	kg.	22.00	1,980.00	-	
	-STEEL REBAR DB16	918.00	kg.	23.00	21,114.00	-	
	-เหล็กตะแกรงไวร์เมช 6 มิล @ 20 เซ็นติเมตร	985.50	ตร.ม.	73.00	71,941.50	-	
	-ขอบคันหิน ทรงเหลี่ยมใหญ่ 15x30x100 ซม. พร้อมเก็บงานรอยต่อ	380.00	ม.	277.91	105,605.80	-	
	-พุกเหล็ก 1/2"	24.00	ม.	12.00	288.00	-	
	-STEEL BASE PLATE 200 x 200 x 4 mm.	6.00	แผ่น	108.00	648.00	-	
	-STEELTUBE 125x125 mm. หนา 3.2 mm.	203.58	kg.	31.00	6,310.98	-	
	-งานทาสีน้ำมัน	35.00	ตร.ม.	58.00	2,030.00	-	
	-ผนังก่ออิฐบล็อก 7 ซม.	5.28	ตร.ม.	122.00	644.16	-	
	-ตาข่ายกรองแสงสีเขียว	1.00	ม้วน	2,480.00	2,480.00	-	
	-งานผนังโครงคร่าวเหล็กกล่อง 1 1/2 x 3" หนา 2 มม.พร้อมแผ่นเหล็กฉีก XS63 หนา 4.5 มม. ตา 4 x 76.2 มม.พร้อมประตูบานเปิดเดี่ยว 1 ชุด	40.60	ตร.ม.	625.96	25,413.98		
	-งานปูพื้นทางเท้าขนาด 40 x 40 x 6 ซม. พร้อมปรับระดับทราย	28.00	ตร.ม.	331.00	9,268.00		

รายการตรวจสอบพัสดุงานก่อสร้างถนนด้านหลังอาคาร 2 และอาคารจอดรถ ธนาคารอาคารสงเคราะห์ สำนักงานใหญ่

สถานที่ปรับปรุงฯ : ธนาคารอาคารสงเคราะห์ สำนักงานใหญ่

ลำดับ	รายการ	จำนวน	หน่วย	ราคาต่อหน่วย	ในประเทศ	ต่างประเท	หมายเหตุ
	รวมงานข้อที่ 1				949,546.44	-	
2	<u>งานไฟฟ้าแสงสว่าง</u>				-	-	
2.1	<u>งานโคมไฟถนน</u>				-	-	
	- โคมไฟถนน LED 175W DAYLIGHT 5000k ขึ้นไป	14.00	ชุด.	7,750.00	108,500.00	-	
	- ชุดขาจับโคมไฟถนน(หนา 3มิล) ติดตั้งกับรั้วคอนกรีต	4.00	ชุด.	228.00	912.00	-	
	- เสาไฟถนนกิ่งเดี่ยวชุบกัลวาไนซ์ สูง 5 เมตร	10.00	ต้น	15,700.00	157,000.00	-	
	- ตอม่อ สำหรับเสาไฟสูง 5 ม.	10.00	ชุด.	2,730.00	27,300.00	-	
2.2	ท่อHDPE						
	- Ø 63 มม. 2"	211.00	เมตร	41.12	8,676.32	-	
2.3	สายฟ้า VCT						
	- ขนาด 3 x 4.0 ตร.มม.	211.00	เมตร	83.08	17,529.88		
2.4	ตู้ไฟฟ้าสำหรับควบคุมพร้อมอุปกรณ์	1.00	ชุด.	7,000.00	7,000.00		
					-	-	
	รวมงานข้อที่ 2				326,918.20		

รายการตรวจสอบพัสดุงานก่อสร้างถนนด้านหลังอาคาร 2 และอาคารจอดรถ ธนาคารอาคารสงเคราะห์ สำนักงานใหญ่

สถานที่ปรับปรุงฯ : ธนาคารอาคารสงเคราะห์ สำนักงานใหญ่

ลำดับ	รายการ	จำนวน	หน่วย	ราคาต่อหน่วย	ในประเทศ	ต่างประเท	หมายเหตุ
3	งานอื่น ๆ						
	-งานตัดคอนกรีตพร้อมหยอดยาง	425.00	ม.	150.00	-		
	-สกัดพร้อมจัดทำฝาบ่อพัก	27.00	บ่อ	2,500.00			
	-ฝาบ่อพักMH1(ฝาบ่อ ค.ส.ล.)	20.00	ฝา	1,200.00			
	-ฝาบ่อพักMH2(ฝาบ่อเหล็ก)	7.00	ฝา	1,500.00	10,500.00	-	
	-งานทางสีพื้นลู่วิ่ง	595.20	ตร.ม.	470.00	279,744.00		
	รวมงานข้อที่ 3				290,244.00		
	รวม 1+2+3				1,566,708.64		
	คิดเป็นเปอร์เซ็น				100%	0%	

ทั้งนี้ คณะกรรมการกำหนดราคากลางได้พิจารณารายการใช้พัสดุงานปรับปรุง/ซ่อมแซมในครั้งนี้โดยใช้วัสดุผลิตภายในประเทศเกินกว่าร้อยละ 60 ของวัสดุทั้งหมดที่ใช้งานงานปรับปรุงฯ

ลงชื่อ .....ประธานกรรมการ
(นายศุภเดช คงตั้งสมบุญ)
หัวหน้าส่วนวิศวกรรมและออกแบบ
ฝ่ายบริหารสำนักงานและกิจการสาขา

ลงชื่อ .....กรรมการ
(นายอนุรักษ์ นุมะลี่จันทร์) 26-6-66
ผู้ช่วยหัวหน้าส่วนวิศวกรรมและออกแบบ
ฝ่ายบริหารสำนักงานและกิจการสาขา

ลงชื่อ .....กรรมการ
(นายฤทธิไกร สายวรรณะ)
สถาปนิก ส่วนวิศวกรรมและออกแบบ
ฝ่ายบริหารสำนักงานและกิจการสาขา

ลงชื่อ .....กรรมการ
(นายสุรพงศ คำจันทร์) 26-6-66
ลูกจ้างธนาคาร ส่วนวิศวกรรมและออกแบบ
ฝ่ายบริหารสำนักงานและกิจการสาขา

ลงชื่อ .....กรรมการและเลขานุการ
(นายโชคอำนวย บรรพบุตร) 26-6-66
วิศวกร ส่วนวิศวกรรมและออกแบบ
ฝ่ายบริหารสำนักงานและกิจการสาขา

ประมาณราคากลางงานก่อสร้างถนนด้านหลังอาคาร 2 และอาคารจอดรถ ธนาคารอาคารสงเคราะห์ สำนักงานใหญ่ หน่วยงานเจ้าของโครงการ : ธนาคารอาคารสงเคราะห์

สถานที่ปรับปรุงฯ : ธนาคารอาคารสงเคราะห์ สำนักงานใหญ่ เมื่อวันที่ 15 เดือน มิถุนายน 2566

ลำดับ	แหล่งที่มาของราคากลาง ราคาที่ได้จากการสืบจากท้องตลาด	หมายเหตุ
1	**หมวดงานโครงสร้าง**	
	ราคาพาณิชย์จังหวัด	
	สำนักงานคณะกรรมการการศึกษาขั้นพื้นฐาน	
	บริษัท 9 เมทัล เทรดดิ้ง กรุ๊ป จำกัด	
	บริษัท วันสต๊อกโฮม จำกัด	
	บริษัท บริลเลี่ยนท์ จ็อบส์ จำกัด	
	บริษัท ทีโอเอ เพ้นท์ (ประเทศไทย) จำกัด (มหาชน)	
1.2	**หมวดงานระบบไฟฟ้า**	
	บริษัท ไลท์ติ้ง แอนด์ อีควิปเมนท์ จำกัด (มหาชน)	
	ค่าแรงติดตั้งหลอดไฟฟ้า สำนักงานคณะกรรมการการศึกษาขั้นพื้นฐาน	
	บริษัท สยามโกลบอลเฮ้าส์ จำกัด	

ลงชื่อ .....ประธานกรรมการ
(นายศุภเดช คงตั้งสมบุญ)
หัวหน้าส่วนวิศวกรรมและออกแบบ
ฝ่ายบริหารสำนักงานและกิจการสาขา

ลงชื่อ .....กรรมการ
(นายอนุรักษ์ นุ่มะลิจันทร์) 26 มิ.ย. 66
ผู้ช่วยหัวหน้าส่วนวิศวกรรมและออกแบบ
ฝ่ายบริหารสำนักงานและกิจการสาขา

ลงชื่อ .....กรรมการ
(นายฤทธิไกร สายวรรณะ)
สถาปนิก ส่วนวิศวกรรมและออกแบบ
ฝ่ายบริหารสำนักงานและกิจการสาขา

ลงชื่อ .....กรรมการ
(นายสุรพงศ คำจันทร์) 26-6-66
ลูกจ้างธนาคาร ส่วนวิศวกรรมและออกแบบ
ฝ่ายบริหารสำนักงานและกิจการสาขา

ลงชื่อ .....กรรมการและเลขานุการ
(นายโชคอำนวย บรรพบุตร) 26.6.66
วิศวกร ส่วนวิศวกรรมและออกแบบ
ฝ่ายบริหารสำนักงานและกิจการสาขา

รายละเอียดการคำนวณหาค่า Factor F

เงินล่วงหน้าจ่าย 0% เงินประกันผลงานหัก 5% ดอกเบี้ยเงินกู้ 5% ค่าภาษีมูลค่าเพิ่ม 7%

ค่างานก่อสร้างโครงสร้างหลังคาพร้อมระบบไฟฟ้า	=	2,033,249.95	บาท
รวมค่างานต้นทุน	=	2,033,249.95	บาท

วิธีการคำนวณ (ใช้สูตร)

เมื่อ	ต้องการหาค่า Factor F ของค่างานต้นทุน	= A	=	2,033,250	บาท
	ค่างานต้นทุนตัวต่ำกว่าค่างานต้นทุน A	= B	=	2,000,000	บาท
	ค่างานต้นทุนตัวสูงกว่าค่างานต้นทุน A	= C	=	5,000,000	บาท
	ค่า Factor F ของค่างานต้นทุน B	= D	=	1.3042	
	ค่า Factor F ของค่างานต้นทุน C	= E	=	1.3014	

แทนค่าสูค่า Factor F = 1.3042 - $\left\{ \dfrac{(1.3042 - 1.3014)(2{,}033{,}249.95 - 2{,}000{,}000.00)}{(5{,}000{,}000.00 - 2{,}000{,}000.00)} \right\}$

= 1.30416897 = 1.3042

GHB

GOVERNMENT HOUSING BANK
OFFICE ADMINISTRATION DEPARTMENT
BUILDING AND MAINTENANCE DIVISION

งานก่อสร้างถนนด้านหลังอาคาร 2 และอาคารจอดรถ ธนาคารอาคารสงเคราะห์ สำนักงานใหญ่

- ● STRUCTURE
- ○ INTERIOR DESIGN
- ● ELECTRICAL SYSTEM
- ○ AIR CONDITIONING
- ○ FIRE PROTECTION SYSTEM
- ○ SANITARY SYSTEM

Specification

Symbol	Description	Scale
GHB_ST01	สารบัญ	NTS.
GHB_ST02	สัญลักษณ์	NTS.
GHB_ST03	มาตรการรายละเอียดการจำทำรั้วชั่วคราวและแผงผ้าใบกันเศษวัสดุ	NTS.
GHB_ST04	รายการประกอบแบบ 1	NTS.
GHB_ST05	รายการประกอบแบบ 2	NTS.
GHB_ST06	รายการประกอบแบบ 3	NTS.
GHB_ST07	รายการประกอบแบบ 4	NTS.
GHB_ST08	ผังบริเวณสถานที่ก่อสร้างฯ	1:500
GHB_ST09	ตำแหน่งบ่อพักและต้นไม้	1:500
GHB_ST10	แบบขยายถนน	1:100
GHB_ST11	แบบขยายรอยต่อและฝาท่อ	1:50
GHB_ST12	แบบรายละเอียดบ่อพัก	1:25
GHB_ST13	ผิวจราจร	1:25
GHB_ST14	ผังไฟฟ้าแสงสว่าง	1:500
GHB_ST15	โรงเพาะชำ	1:50
GHB_ST16	โรงเพาะชำ	1:50
GHB_ST17	โรงเพาะชำ	1:50

Specification

Symbol	Description	Scale

ธอส GHB BANK
ธนาคารอาคารสงเคราะห์

สำนักงานใหญ่ อาคาร ๒ ชั้น ๔
ฝ่ายบริหารสำนักงานและกิจการสาขา
ส่วนวิศวกรรมและออกแบบ
เลขที่ ๖๓ ถนนพระราม ๙ ห้วยขวาง
กรุงเทพ ๑๐๓๑๐
โทรศัพท์ : (๖๖๒) ๒๐๒ ๑๕๒๗-๓๐
โทรสาร : (๖๖๒) ๖๔๓ ๑๒๕๔
www.ghb.co.th

ชื่อโครงการ

งานก่อสร้างถนนด้านหลังอาคาร 2
และอาคารจอดรถ
ธนาคารอาคารสงเคราะห์ สำนักงานใหญ่

ผู้ตรวจ
วิศวกรโยธา
โชคอำนวย บรรพบุตร
วิศวกรไฟฟ้า
สุรพงศ์ คำจันทร์
สถาปนิก
ฤทธิไกร สายวรรณะ

แบบแสดง

สารบัญ

มาตราส่วน

ผู้ออกแบบและเขียนแบบ
วิศวกรโยธา
นายโชคอำนวย บรรพบุตร
วิศวกรไฟฟ้า
-
สถาปนิก
-

แก้ไขแบบ

ครั้งที่	แบบแสดง/รายละเอียด	วันที่

แบบเลขที่	จำนวนทั้งหมด
GHB_ST01	17

สัญลักษณ์ที่ใช้แสดงในแบบ

ABBREVIATIONS

@	AT	จำนวน หน่วย
℄	CENTER LINE	เส้นแบ่งครึ่งรูป
ø	DIAMETER OR ROUND	เส้นผ่าศูนย์กลาง
m²	METER SQUARE	ตารางเมตร
A/C	AIR CONDITION	เครื่องปรับอากาศ
ALUM.	ALUMINIUM	อลูมิเนียม
ARCH.	ARCHITECTURE	สถาปัตยกรรม
BD.	BOARD	แผ่น
CEM.	CEMENT	ซีเมนต์
CER.	CERAMIC	กระเบื้องเซรามิค
CH.	CEILING HIGH	ระดับฝ้าเพดาน
CL.	CEILING	เพดาน
CONC.	CONCRETE	คอนกรีต
COL.	COLUMN	เสา
DEPT.	DEPARTMENT	แผนก
DET.	DETAIL	รายละเอียด
DIA.	DIAMETER	เส้นผ่าศูนย์กลาง
DIM.	DIMENSION	มิติ
DN.	DOWN	ลง
DWG.	DRAWING	การเขียนแสดงแบบที่
ELEC.	ELECTRICAL	การติดตั้งระบบไฟฟ้า
ELEV.	ELEVATION	รูปด้าน
EQ.	EQUAL	เท่ากัน
EXST.	EXISTING	ที่มีอยู่เดิม
EXT.	EXTERIOR	ภายนอก
F.D.	FLOOR DRAIN	รูระบายน้ำที่พื้น
FIN.	FINISH	ผิวสำเร็จรูป
FL.	FLOOR	พื้น
GYP.	GYPSUM	ยิปซั่ม
HDWD.	HARDWOOD	ไม้เนื้อแข็ง
JAN.	JANITOR	ห้องเก็บอุปกรณ์ทำความสะอาด
MAX.	MAXIMUM	อย่างมากที่สุดไม่เกินจำนวน
MIN.	MINIMUM	อย่างน้อยที่สุดไม่เกินจำนวน
N.I.C.	NOT IN CONTRACT	ไม่รวมในรายการ
N.T.S.	NOT TO SCALE	ไม่สามารถอ่านส่วน
PTL.	PLASTIC LAMINATE	แผ่นพลาสติกลามิเนต
PLYWD.	PLYWOOD	ไม้อัด
R.A.G.	RETURN AIR GRILL	ช่องลมกลับ
REF.	REFRIGERATOR	ตู้เย็น
RM.	ROOM	ห้อง
S.A.G.	SUPPLY AIR GRILL	ช่องจ่ายลมเย็น
SPEC.	SPECIFICATION	ตามข้อกำหนด
THK.	THICK	ความหนา
TYP.	TYPICAL	แบบที่
W/	WITH	ด้วยกับ
WD.	WOOD	ไม้
WP.	WALL PAPER	กระดาษปิดผนัง

MATERIAL SYMBOLS

- หินอ่อน , หินแกรนิต MARBLE , GRANITE
- พรม CARPET
- ไม้ WOOD
- กระเบื้องเซรามิค CERAMIC TILE
- ปาร์เก้ PARQUE
- หินชนวน SLATE
- กระจก MIRROR
- ทรายล้าง , กรวดล้าง STONE FACING

ABBREVIATIONS

- ผนังอาคารเดิม EXISTING WALL
- ผนังอาคารเดิมที่ยกเลิก DEMOLITION WALL
- ผนัง ค.ส.ล. CONCRETE WALL
- ผนังก่ออิฐมอญ BRICK WALL
- INSULATION WALL ผนังโครงไม้มีฉนวนใยแก้วกันความร้อนและเสียง
- HARD WOOD WALL W/GYPSUM BR. ผนังโครงไม้ทึบยิปซั่มบอร์ด
- METAL STUD WALL W/GYPSUM BR. ผนังโครง METAL STUD ยิปซั่มบอร์ด
- GLASS WALL ผนังกระจก

MATERIAL SECTION SYMBOLS

- โครงไม้เนื้อแข็ง HARD WOOD
- ไม้จริง SOLID WOOD
- ไม้อัด PLYWOOD
- กระจก GLASS/MIRROR
- ยิปซั่ม GYPSUM
- โลหะ METAL
- หิน GRAVEL
- พรม CARPET
- ฟองน้ำ FOAM

S.1 / A-01 — รูปตัดและทิศทางการตัด

หมายเลขรูปด้าน

หมายเลขหน้ารูปที่ตัด

ประตู

หน้าต่าง

แสดงระยะถึงริม

แสดงระยะกึ่งกลาง

WC- / A- — หมายเลขห้องน้ำ-ส้วมที่ขยาย

แสดงหน้าแบบขยาย

WC- / A- — หมายเลขบันไดที่ขยาย

แสดงหน้าแบบขยาย

หมายเลขที่ขยาย

แสดงหน้าแบบขยาย

XX / XX XX — แสดงชื่อห้อง

ระดับ

หมายเลขวัสดุฝ้าเพดาน

หมายเลขวัสดุพื้น

รูปด้าน

ผนัง

เพดาน

พื้น

ELECTRICAL

- CONTROL PANEL
- PABX TELEPHONE PANEL
- S/H SWITCH
- 2S/H TWO WAYS SWITCH
- D/H DIMMER SWITCH
- A/C S/H AIR CONDITION SWITCH
- H SINGLE RECEPTACLE OUT-LET
- H DUPLEX RECEPTACLE OUT-LET
- FL SINGLE RECEPTACLE WITH GROUND
- FL DUPLEX RECEPTACLE WITH GROUND
- WP WATER PROOF OUT-LET
- RECEPTACLE OUT-LET FOR CIRCUIT LIGHTING ONLY
- TV TELEVISION ANTENNA
- TELEPHONE OUT-LET
- TD TELEPHONE DIRECT LINE
- PB PUBLIC TELEPHONE
- OXYGEN OUT-LET
- NURSE CALL
- SUCTION OUT-LET
- N NITRUS OUT-LET
- C COMPUTER OUT-LET
- J JUNCTION BOX
- B BELL SWITCH
- K KEY DROP
- T THERMOSTAT A/C ON/OFF SWITCH
- HW ELECTRICAL PANEL BOARD

สัญลักษณ์ที่ใช้แสดงในแบบ

- RECESSED DOWNLIGHT
- RECESSED DOWNLIGHT HALOGEN
- RECESSED WALL WASHER
- RECESSED HALOGEN WALL WASHER
- CHANDELIER
- CEILING MOUNTING LUMINAIRES
- WALL MOUNTING LUMINAIRES
- FLUORESCENT LIGHT 40 W.
- FLUORESCENT LIGHT 20 W.
- PICTURE LAMP
- TRACK LIGHT
- KLIK TUBE
- TABLE LAMP
- STANDING LAMP
- PH PHILINIA LIGHT
- EMERGENCY LIGHT
- SPOT LIGHT
- LUCIFER LIGHT STRIP
- UP LIGHT
- FLUORESCENT BOX
- FLUORESCENT BOX W/SAG,RAG
- EXHAUSTED FAN
- SMOKE DETECTOR
- SPRINKLER
- LOUD SPEAKER
- HOOD
- S.A.G. SUPPLY AIR GRILL
- R.A.G. RETURN AIR GRILL
- BLIND

ธอส GH BANK
ธนาคารอาคารสงเคราะห์

สำนักงานใหญ่ อาคาร ๒ ชั้น ๔
ฝ่ายบริหารสำนักงานและกิจการสาขา
ส่วนวิศวกรรมและออกแบบ
เลขที่ ๖๓ ถนนพระราม ๙ ห้วยขวาง
กรุงเทพ ๑๐๓๑๐
โทรศัพท์ : (๖๖๒) ๒๐๒ ๑๔๒๗-๓๐
โทรสาร : (๖๖๒) ๖๔๓ ๑๒๕๔
www.ghb.co.th

ชื่อโครงการ

งานก่อสร้างถนนด้านหลังอาคาร 2
และอาคารจอดรถ
ธนาคารอาคารสงเคราะห์ สำนักงานใหญ่

ผู้ตรวจ
วิศวกรโยธา
โชคอำนวย บรรพบุตร
วิศวกรไฟฟ้า
สุรพงศ์ คำจันทร์
สถาปนิก
ฤทธิไกร สายวรรณะ

แบบแสดง

สัญลักษณ์

มาตราส่วน

ผู้ออกแบบและเขียนแบบ
วิศวกรโยธา
นายโชคอำนวย บรรพบุตร
วิศวกรไฟฟ้า
-
สถาปนิก
-

แก้ไขแบบ

ครั้งที่	แบบแสดง/รายละเอียด	วันที่

แบบเลขที่	จำนวนทั้งหมด
GHB_ST02	17

การดำเนินงานตกแต่งทั่วไป

การเตรียมงานของผู้รับเหมา

1.1 สำรวจสถานที่ที่จะทำการตกแต่งรวมทั้งตรวจวัดขนาดต่างๆโดยละเอียด เพื่อเป็นข้อมูลในการตกแต่งรวมทั้งตำแหน่งอุปกรณ์ไฟฟ้า ปรับอากาศ และท่อน้ำต่างๆ

1.2 จัดหาจัดซื้อวัสดุอุปกรณ์การตกแต่ง ช่างเทคนิค ช่างฝีมือ และแรงงานตลอดจนเครื่องมือ เครื่องใช้ต่างๆให้เพียงพอสำหรับการตกแต่งตามรูปแบบและรายการให้เสร็จสมบูรณ์ทันเวลาที่กำหนดให้ในสัญญาว่าจ้าง

1.3 ดำเนินการและเตรียมงาน เพื่อให้ได้มาเพื่อกระแสไฟฟ้า หรืออื่นๆตามความจำเป็นในการประกอบการตกแต่ง

1.4 หาลู่ทางในการปฏิบัติงาน เพื่อมิให้เป็นการรบกวนต่อการทำงานของบุคคลข้างเคียง หรือผู้รับเหมารายอื่น เช่น การเก็บรักษาวัสดุตกแต่ง การเก็บกวาดสิ่งปฏิกูล หรือเศษวัสดุเหลือใช้ และการรักษาความสงบ

การประสานงานกับผู้รับเหมารายอื่น

ผู้รับเหมาต้องให้ความยินยอมและให้ความร่วมมือในการติดตั้ง หรือตกแต่งแก่ผู้รับเหมารายอื่นที่ปฏิบัติงานอันไม่รวมในการตกแต่งภายในและให้มีโครงการประสานงานเพื่อการปฏิบัติงานให้เป็นไปตามโครงการนั้น เช่น งานติดตั้งอุปกรณ์ไฟฟ้า โทรศัพท์ และงานด้านสุขาภิบาล หรืองานที่ต่อเนื่องกันจนแล้วเสร็จ และสามารถใช้การได้ดีจนเป็นที่พอใจแก่ผู้ว่าจ้างและผู้ออกแบบ

การจัดโปรแกรมงาน

ผู้รับเหมาต้องจัดโปรแกรมงานนำเสนอต่อผู้ออกแบบและผู้ว่าจ้างภายใน 1 สัปดาห์ นับตั้งแต่วันเซ็นสัญญาให้ดำเนินการตกแต่งภายใน ซึ่งจะต้องประกอบด้วย

1.1 เวลาเริ่มงานตกแต่ง

1.2 เวลาการจัดหาวัสุก่อสร้างและวัสดุอุปกรณ์

1.3 การเตรียมงานที่โรงงานและชั่วโมงการทำงาน

1.4 ระยะเวลาการติดตั้งที่สถานที่ของงานแต่ละชนิด

1.5 เวลาแล้วเสร็จของงานตกแต่งทั้งหมด

ในกรณีที่จะต้องทำงานในเวลากลางคืน จะต้องขออนุญาตจากผู้ว่าจ้างและเจ้าของอาคารก่อน

ผู้รับเหมาช่วง

ในกรณีที่งานตกแต่งทั้งหมดจะต้องใช้ช่างและผู้รับเหมา หรือผู้ชำนาญด้านฝีมือหรือเทคนิคพิเศษหากปรากฏว่าช่างของผู้รับจ้างหรือผู้รับจ้างช่างไม่มีฝีมือหรือความรู้ความสามารถไม่เหมาะสมกับงานหรือเป็นผู้มีความประพฤติไม่เรียบร้อย ผู้รับเหมาต้องรับผิดชอบในผลการปฏิบัติงานของช่างหรือผู้รับเหมาทุกกรณี

สวัสดิการและความปลอดภัย

ผู้รับเหมาจะต้องรับผิดชอบในความปลอดภัยของทรัพย์สินของผู้ว่าจ้าง การบาดเจ็บหรือเสียชีวิตอันเกิดจากอุบัติเหตุในการตกแต่งของผู้ที่เกี่ยวข้อง หรือช่างและคนงานผู้รับเหมา ตลอดจนต้องจัดเตรียมอุปกรณ์และการปฐมพยาบาล และสวัสดิการให้คนงานตามสมควร

การโฆษณา

ห้ามติดตั้งแผ่นป้ายโฆษณาใดๆก่อนที่จะได้รับอนุมัติเป็นลายลักษณ์อักษรจากผู้ว่าจ้าง ผู้ออกแบบและเจ้าของอาคาร

การควบคุมบุคคลภายนอก

ผู้รับเหมาต้องควบคุมบุคคลที่ไม่เกี่ยวข้องกับงานตกแต่ง เข้ามาบริเวณที่ทำการตกแต่งเป็นอันขาดและจะต้องรับผิดชอบ

ผู้คุมงาน

ผู้รับเหมาจะต้องจ้าง หรือแต่งตั้งหัวหน้าคุมงานตกแต่ง หรือผู้รับผิดชอบงาน เพื่อเป็นตัวแทนรับผิดชอบงานทุกชนิดของผู้รับเหมาทั้งด้านโรงงาน และการติดตั้งที่สถานที่ตกแต่งในกรณีที่มีข้อความผิดพลาดสงสัยใดๆระณะที่ผู้รับเหมาไม่อยู่ หัวหน้าคุมงานจะต้องเป็นผู้ที่สามารถเข้าใจในแบบและการตกแต่งเป็นอย่างดี หากพบว่าหัวหน้าคุมงานผู้นั้นไม่มีประสิทธิภาพหรือความสามารถในการทำงานและในการปฏิบัติงานอันจะทำให้เกิดผลเสียหายกับงาน ผู้ออกแบบมีสิทธิที่จะขอเปลี่ยนหัวหน้าคุมงาน

การตรวจงาน

เจ้าของ ผู้ว่าจ้าง ผู้ออกแบบ หรือผู้แทนออกแบบ มีสิทธิตรวจและดูความคืบหน้าของงานระหว่างการดำเนินงานตกแต่งทั้งที่โรงงานและสถานที่ทำการตกแต่งทุกเวลา เพื่อตรวจสอบและวัดผลการดำเนินงานให้ถูกต้อง โดยผู้รับเหมาต้องแสดงสถิติของการปฏิบัติงานทุกขั้นตอนตามความเป็นจริงตั้งแต่เริ่มลงมือก่อสร้างจนกระทั่งงานแล้วเสร็จสมบูรณ์ อีกทั้งการอำนวยความสะดวกในการตรวจงานในสถานที่ต่างๆ

ในกรณีที่วัสดุอุปกรณ์ตกแต่งที่กำหนดให้ตามแบบ และรายการไม่สามารถที่จะหาได้ในท้องตลาดผู้รับเหมาต้องทำหนังสือขอเทียบเท่าวัสดุพร้อมหลักฐาน เหตุผลและหนังสือรับรองของคุณภาพที่เทียบเท่ากับผู้ผลิต ผู้จำหน่าย2ง่ตรวจสอบจำนวนว่ามีมากพอที่จะเพื่อทันกับการประกอบและการดำเนินงานตามสัญญาที่กำหนดไม่ว่าวัสดุนั้นจะสั่งซื้อภายในประเทศหรือต่างประเทศ หากการดำเนินการสั่งซื้อล่าช้าด้วยเหตุผลใดๆก็ตามผู้รับเหมาจะต้องรับผิดชอบในทุกกรณีโดยปราศจากเงื่อนไขใดๆทั้งสิ้น

การใช้วัสดุเทียบเท่า และการใช้วัสดุอื่นแทน

ในกรณีที่วัสดุอุปกรณ์ตกแต่งที่กำหนดให้ตามแบบ และรายการไม่สามารถที่จะหาได้ในท้องตลาดผู้รับเหมาต้องทำหนังสือขอเทียบเท่าวัสดุพร้อมหลักฐาน เหตุผลและหนังสือรับรองของคุณภาพที่เทียบเท่ากับผู้ผลิต ผู้จำหน่าย

เมื่อได้รับอนุมัติแล้วจึงจะใช้ได้ ในการยื่นขอการเทียบเท่าให้เสนอวัสดุให้มากกว่าหนึ่งรายการ เพื่อจะได้เทียบคุณภาพได้ตามความประสงค์และระยะเวลาที่เสียไปในการเทียบเท่านี้ ผู้รับเหมาจะถือเป็นเหตุในการต่อสัญญาไม่ได้ และการขอเทียบเท่านั้น หากวัสดุหรืออุปกรณ์ที่ขอเทียบเท่าราคาต่ำกว่าวัสดุที่กำหนดให้ในแบบและรายการ ผู้รับเหมายินดีที่จะให้ผู้ว่าจ้างหรือเจ้าของหักเงินในส่วนของราคาวัสดุที่ขาดไปเมื่อมีการจ่ายเงินในงวดต่อไป หรือถ้าหากราคาสูงกว่าเดิม ผู้รับเหมาจะเรียกร้องค่าใช้จ่ายเพิ่มจากเดิมไม่ได้ ฉะนั้นในการขอวัสดุเทียบเท่าหรือใช้วัสดุแทนให้ใช้วัสดุที่มีราคาและคุณภาพใกล้เคียงกับวัสดุที่กำหนดให้ในแบบและรายการ

แบบและรายการตกแต่งภายใน

แบบและรายการตกแต่ง รายละเอียดในงานนี้ทั้งหมดผู้รับเหมาจะนำไปใช้ในงานอื่นอื่นไม่ได้ และผู้ออกแบบมีสิทธิที่จะเรียกร้องแบบและรายละเอียดในการตกแต่งคืนเมื่องานตกแต่งทั้งหมดได้สิ้นสุดลง

การรักษาแบบและรายการ

ผู้รับเหมาต้องรักษาแบบและรายการตกแต่งให้อยู่ในสภาพดีโดยครบถ้วน 1 ชุด เก็บไว้ในสถานที่ตกแต่งหรือโรงงานที่จะทำการประกอบงานตกแต่งตลอดเวลา เพื่อให้ผู้ออกแบบและผู้ว่าจ้างสามารถตรวจสอบได้ทุกเวลา รวมทั้งแบบการแก้ไข การเปลี่ยนแปลงครั้งสุดท้ายเพื่อใช้ประกอบการตรวจงาน

ข้อขัดแย้งในแบบและรายการ

ในการปฏิบัติการหรือการดำเนินการตกแต่ง หากมีข้อขัดแย้งหรือประสบปัญหาอันเป็นข้อขัดข้องในวิธีปฏิบัติงานอันเกิดจากแบบและรายการตกแต่ง ให้ผู้รับเหมาแจ้งต่อผู้ออกแบบเพื่อพิจารณาทันทีก่อนที่จะลงมือดำเนินการต่อไปตามที่กำหนดไว้ โดยต้องไม่ถือว่าเป็นการแก้ไขหรือเปลี่ยนแปลงแบบและรายการแต่อย่างใด

ระยะและมาตราส่วนต่างๆ

ในการตกแต่งทั่วไป ผู้รับเหมาจะต้องมีการกำหนดให้ตรวจสอบระยะของอาคารและของเดิมที่จะนำมาใช้ รวมทั้งขนาดและมาตราส่วนต่างๆที่ปรากฏในแบบก่อสร้างและยึดถือตัวเลขที่ระบุไว้เป็นสำคัญการวัดจากแบบโดยตรงอาจทำให้เกิดความผิดพลาดได้ ถ้ามีข้อสงสัยให้สอบถามจากผู้ออกแบบก่อนลงมือตกแต่งทุกครั้งจะต้องมีการวางผังการกั้นผนังและแนวตกแต่งต่างๆก่อนการดำเนินการทั้งหมด

การเปลี่ยนแปลงในการตกแต่ง

ผู้ว่าจ้างและผู้ออกแบบมีสิทธิที่จะสั่งเปลี่ยนรายละเอียดและอุปกรณ์การตกแต่งเพิ่มเติมเพื่อให้ได้มาซึ่งงานที่สมบูรณ์โดยที่การเปลี่ยนแปลงนี้ไม่ได้ทำให้ราคาค่าก่อสร้างสูงขึ้นกว่าเดิม

การตกแต่งที่ไม่ตรงกับแบบและรายการ

ในกรณีที่มีการตรวจพบว่า ผู้รับเหมาทำการก่อสร้างไม่ถูกต้องตามแบบแปลนและรายละเอียดหรือรายการเจ้าของ ผู้ว่าจ้างหรือผู้ออกแบบมีสิทธิให้ ผู้รับเหมาทำการแก้ไขให้ถูกต้องทันที โดยผู้รับเหมาจะเรียกร้องค่าเสียหายหรือต่อสัญญาไม่ได้ไม่ว่ากรณีใดๆทั้งสิ้น

การเสนอแบบขยายเท่าของจริง

ก่อนที่งานตกแต่งจะดำเนินการ ผู้รับเหมาต้องเสนอแบบขยายเท่าของจริงแก่ผู้ออกแบบพิจารณาอนุมัติ โดยเฉพาะงานเฟอร์นิเจอร์ลอยตัว งานป้ายฯลฯ หรืองานที่ต้องการความประณีต ทั้งนี้หากผู้รับเหมาได้ดำเนินการไปก่อนโดยพลการ และมีผลเสียแก่งานตกแต่งผู้ออกแบบมีสิทธิที่จะสั่งระงับหรือแก้ไข โดยผู้รับเหมาจะเรียกร้องค่าเสียหายใดๆไม่ได้

การเสนอตัวอย่างวัสดุ

วัสดุที่มีรูปร่างลักษณะผิว สี ลวดลาย ที่ก่อให้เกิดความแตกต่างกันด้านความสวยงาม ผู้รับเหมาต้องส่งรูปแบบหรือวัสดุตามตัวอย่างให้ผู้ออกแบบเลือกและกำหนดให้ก่อนนำไปดำเนินการเสมอ ถ้าผู้รับเหมาดำเนินการติดตั้งอุปกรณ์ที่ไม่ได้รับความเห็นชอบให้มาเปลี่ยนทันที

การส่งมอบงาน

ก่อนส่งมอบงาน ผู้รับเหมาต้องปฏิบัติดังนี้

1.?ทำความสะอาดสถานที่

ผู้รับเหมาต้องทำความสะอาดสถานที่ให้เรียบร้อย สามารถใช้งานได้ทันที เช่น การเก็บกวาดวัสดุที่ใช้ขัดพื้น บัดฝุ่น ฯลฯ

2.?การจัดงานเฟอร์นิเจอร์

จัดวางและติดตั้งเฟอร์นิเจอร์ตามที่กำหนดให้ และทำความสะอาดให้เรียบร้อยพร้อมที่จะทำงานได้

3.?ติดตั้งเครื่องประดับต่างๆ

ติดตั้งเครื่องประดับต่างๆรวมถึงงานด้านกราฟฟิก รูปปั้น ฯลฯ ตามตำแหน่งที่ได้กำหนด

กุญแจหาย ผู้รับเหมาต้องรับผิดชอบเปลี่ยนกุญแจชุดนั้นใหม่โดยจะคิดเงินเพิ่มไม่ได้

6.?งานกระจกทั้งหมด

ใช้น้ำยาล้างกระจกและทำความสะอาดก่อนการส่งมอบงาน รวมทั้งประตู หน้าต่าง หรือกระจกอื่นๆที่มีอยู่เดิม

การทำงานตกแต่งพื้น ผนัง และฝ้าเพดาน ผู้รับเหมาจะต้องเตรียมอุปกรณ์ต่างๆและดำเนินงานด้วยช่าง ที่ชำนาญ มีความสามารถและทำงานด้วยความประณีต หากงานที่ปรากฏไม่เรียบร้อยหรือไม่ประณีต

ผู้ออกแบบและผู้ว่าจ้างมีสิทธิที่จะส่งให้ผู้รับเหมารื้อทำใหม่ให้เรียบร้อยจนเป็นที่พอใจ และด้วยค่าใช้จ่ายของผู้รับเหมาเอง และจะถือเป็นเหตุให้ต่ออายุก่อสร้างเพิ่มขึ้นได้

ธอส
GH BANK
ธนาคารอาคารสงเคราะห์

สำนักงานใหญ่ อาคาร ๒ ชั้น ๔
ฝ่ายบริหารสำนักงานและกิจการสาขา
ส่วนวิศวกรรมและออกแบบ
เลขที่ ๖๓ ถนนพระราม ๙ ห้วยขวาง
กรุงเทพ ๑๐๓๑๐
โทรศัพท์ : (๖๖๒) ๒๐๒ ๑๕๒๗-๓๐
โทรสาร : (๖๖๒) ๖๕๓ ๑๒๕๔
www.ghb.co.th

ชื่อโครงการ

งานก่อสร้างถนนด้านหลังอาคาร 2
และอาคารจอดรถ
ธนาคารอาคารสงเคราะห์ สำนักงานใหญ่

ผู้ตรวจ
วิศวกรโยธา
โชคอำนวย บรรพบุตร
วิศวกรไฟฟ้า
สุรพงศ์ คำจันทร์
สถาปนิก
ฤทธิไกร สายสรรณะ

แบบแสดง

รายการประกอบแบบ 1

มาตราส่วน

ผู้ออกแบบและเขียนแบบ
วิศวกรโยธา
นายโชคอำนวย บรรพบุตร
วิศวกรไฟฟ้า
-
สถาปนิก
-

แก้ไขแบบ

ครั้งที่	แบบแสดง/รายละเอียด	วันที่

แบบแสดงที่	จำนวนทั้งหมด
GHB_ST04	17

1.งานตกแต่งพื้น

1.1 พื้นหินอ่อน

การเตรียมผิวพื้น

สกัดพื้นเดิมให้ขรุขระ ราดน้ำทำความสะอาดแล้วเทปูนรับให้ได้แนวหรือระดับเมื่อปูนทรายยังหมาดๆ เริ่มแข็งตัวให้โรยปูนซีเมนต์ทับหน้าให้ทั่วกัน แล้วทิ้งแห้งสนิท

การปูหินอ่อน

ต้องทำความสะอาดพื้นปูนซีเมนต์ทับหน้าให้ทั่วกัน แล้วทิ้งให้พื้นแห้งสนิท

การปูหินอ่อน

ต้องทำความสะอาดพื้นที่ที่จะปูให้เรียบร้อย การปูต้องให้แนวตรง วัดแนวรอยต่อหินอ่อนให้เรียบร้อย แล้วต้องปูให้ผิวเรียบเสมอกันและได้ระดับตามต้องการ การตัดให้ใช้เครื่องมือ แนวของหินอ่อน จะต้องขนานกันกับผนังหรือด้านหนึ่งจะต้องกดเคาะให้แผ่นหินแนบสนิท และทิ้งให้ปูนทรายแห้งตัว แล้วจึงสกัดเศษปูนที่ติดบนแผ่นหินอ่อน เมื่อปูเสร็จแล้วต้องเช็ดทำความสะอาดแล้วขัดพื้นให้เรียบร้อย

1.2 พื้นพรม

การเตรียมผิวพื้น

พื้นปูนจะต้องปรับให้เรียบและทำความสะอาดผิวให้เรียบร้อย การปูพรมจะต้องยึงให้ตึงและยึดติดกับไม้หนามโดยรอบพื้นที่ การต่อพรมจะต้องเย็บต่อให้เรียบไม่เห็นรอย และเมื่อปูเรียบร้อยแล้วจะดูดฝุ่นทำความสะอาดขนพรมให้เรียบร้อยก่อนส่งมอบงาน

1.3 พื้นกระเบื้องยาง

การเตรียมผิวพื้น

สกัดพื้นเดิมให้ขรุขระราดน้ำทำความสะอาด ราดน้ำปูนให้ชุ่มทั่วพื้นจึงเทปูนทรายส่วนผสมซีเมนต์ 1 1 ส่วน ทรายหยาบร่อนตะแกรง 3 ส่วน ปรับให้ได้แนวหรือระดับ เมื่อปูนทรายหยาบๆ เริ่มแข็งตัวให้โรยผงซีเมนต์ทับหน้าให้ทั่ว ขัดแต่งผิวหน้าด้วยเกียงเหล็กหรือเครื่องมือขัดผิวจนเรียบเสมอทั่วกัน แล้วทิ้งให้พื้นแห้งสนิทไม่น้อยกว่า 15 วัน

2. งานตกแต่งผนัง

2.1 การกรุวอลเปเปอร์

ผสมส่วนกรุวอลเปเปอร์จะต้องทำความสะอาดให้เรียบร้อยด้วยแปลงลวด และโป๊ะผิวให้เรียบเสมอไปในกรณีที่ผนังเดิมเป็นผนังทาสี จะต้องลอกสีเดิมออกก่อน ทำความสะอาดให้เรียบร้อย และจะต้องแห้วสนิทก่อนการติดตั้ง การติดตั้งวอลเปเปอร์ต้องใช้การอย่างดี การทากาวจะต้องสม่ำเสมอทุกพื้นผิว เมื่อติดตั้งแล้ว ผิวจะต้องเรียบสม่ำเสมอปราศจากรอยต่อและรอยเปื้อน ทั้งนี้ผู้รับเหมาจะต้องระมัดระวังมิให้รอยเปื้อนของกาวไปยังส่วนอื่น

2.2 งานไม้ทั่วไป

ทั้งหมดหมายถึงงานไม้ต่างๆไม่ว่าจะเป็นประตูหน้าต่าง พื้น ผนัง คิ้วไม้ และบัวต่างๆ แยกเป็นหัวข้อได้ดังนี้

ชนิดของไม้

ไม้ที่ใช้ในการตกแต่ง ส่วนที่เป็นโครงภายในหรือที่สามารถมองเห็นจากภายนอกได้ใช้ไม้ยางหรือไม้ยมหินโครงภายในที่ระบุให้ใช้ไม้แดง ไม้สัก ไม้มะค่า ไม้เต็ง ไม้รัง หรือไม้ตะเคียนทอง และไม้ทั้งหมดจ้องสามารถย้อมสีให้เป็นสีเดียวกันได้ ไม่มีรู โพรง ปิดงอ แตกร้าว มีตำหนิ หรือกะพี้ไม้ ฯลฯ

ขนาดของไม้

ขนาดที่ระบุในแบบและรายการหรือขนาดของไม้ที่ยังไม่ได้ไสเรียบ และการนำไม้ไสเรียบทั้งหมดมาใช้ขนาดต้องไม่เล็กกว่าที่ระบุเกิน 4 มม และไม้ท่อนใดที่มีน้ำหนักเบาหรือเนื้อผุห้ามนำมาใช้เด็ดขาด

การยึดโครงหรือการติดตั้ง

โครงไม้ต้องตั้งแนวให้ได้ระดับและได้ฉากทั้งแนวตั้งแนวนอน โดยใช้เชือกขึงทดสอบความเรียบร้อยของผนังและปรับแนวก่อน การยึดโครงกับผนังปูนหรือคอนกรีตระยะห่างไม่เกินกว่า 0.40 ม ก่อนตอกให้เจาะรูนำแนวก่อนที่จะตอกและส่งหัวตะปูให้ก่อน การยึดผิวกรุผิวหน้าในกรณีที่ยึดกับผนังปูนหรือคอนกรีตให้ยึดด้วยตะปูเกลียวโดยเจาะรูทะลุเนื้อไม้ลงไปในผนังหรือ

การกรุไม้ผิวหน้า

วัสดุต่างๆที่กำหนดให้ในรูปแบบ เช่น ไม้อัดสัก ไม้อัดยาง ยิปซั่มบอร์ด กระเบื้อง ให้ใช้วัสดุอย่างดีที่ผลิตจากโรงงานที่มีมาตรฐานเทียบเท่าของบริษัทไม้อัดไทยบางนา จำกัด และบริษัทค้าวัสดุก่อสร้าง นอกจากจะระบุเป็นอย่างอื่น และเป็นของไม่มีตำหนิ หรือแตกร้าวและไม้ที่ใช้ผิวนอกต้องจัดทำบัวและริ้วร่อนต่างๆตามรูปแบบและรายการที่กำหนดให้ ก่อนนำไปประกอบให้ได้รับการตรวจจากผู้ออกแบบ

ก่อน การยึดผิวกรุผิวหน้าในกรณีที่ยึดกับผนังปูนหรือคอนกรีตให้ยึดด้วยตะปูเกลียวโดยเจาะรูทะลุเนื้อไม้ลงไปในผนังหรือคอนกรีตเดิมฝังทุก พิวิซี ระยะห่างไม่เกินกว่า 0.40 ม และเจาะรูสำหรับซ่อนหัวตะปูเกลียว 10 มม สุกประมาณ 1 ใน 3 ส่วนของความหนาของเนื้อไม้ยึดติดกับตะปูเกลียวจนแน่น อัดหัวตะปูเกลียวด้วยไม้ชนิดเดียวกันด้วยการไม่สนิท และมีเสี้ยนกลมกลืนกันห้ามอุดรูเหล่านี้ด้วยวัสดุคนละชนิด นอกจากระบุไว้เป็นอย่างอื่น สำหรับการกรุวัสดุหน้ากับโครงไม้ให้ทุบหัวตะปูก่อนมีจะตอก ระยะการตอกไม่เกินกว่า 0.20 ม หลังจากตอกตะปูแล้ว ต้องส่งหัวตะปูให้ลึกเข้าไปในเนื้อวัสดุที่กรุผิว การตอกตะปูต้องทำอย่างประณีตที่สุด ต้องไม่มีรอยค้อนปรากฏบนผิววัสดุและอุดหัวตะปูด้วยดินสอพองผสมแชลแลค หรือวัสดุสำเร็จรูปก่อนทำผิวให้อัดเรียบและแต่งสีให้กลมกลืนกันทั้งหมด

การเข้าไม้และการเข้ามุมต่างๆ

การเข้าไม้และการเข้ามุมต่างๆของการตกแต่งต้องสนิทและได้ฉากหรือได้ระดับแนวตั้งและแนวตั้งการเข้าไม่ให้เข้าเดือย เข้ามุม ต้องทำด้วยความประณีตทุกจุด ต้องอัดแน่นด้วยกาวที่ใช้กับงานไม้โดยเฉพาะที่มีประสิทธิภาพที่ตงทนและเหนียวแน่น เช่น กาวลาเทกซ์ หรืออีพ็อกซี่ ห้ามเจือปนสารอื่นที่ทำประสิทธิภาพของการเจือจางหรือน้ำมันต่างๆ

การแบ่งช่วงต่างๆ

การแบ่งช่วงให้ยึดโครงสร้างเดิมเป็นสำคัญ สำหรับรายละเอียดให้ดูตามรูปแบบและรายการ หากมีข้อสงสัยให้ปรึกษาผู้ออกแบบก่อนการดำเนินการ กรณีต้องต่อไม้ให้ต่อแนวด้วยการแบ่งช่วง ห้ามต่อในส่วนกลางของการแบ่ง นอกจากที่จำเป็นให้ฝังในและเข้ารอยต่อให้สนิทเป็นผิวเดียวกันโดยคำแนะนำของผู้ออกแบบ

หมายเหตุ

การใช้โครงไม้อัดยางอัดน้ำยา ให้มีหนังสือรับรองคุณภาพจากกรมป่าไม้ และในการใช้ตะปูน็อต ตะปูเกลียวและอุปกรณ์ต่างๆที่ใช้ต้องเป็นของใหม่ทั้งสิ้น และคุณภาพได้มาตรฐานมีความแข็งแรงและสามารถรับน้ำหนักได้ดี

2.3?งานกระจก

ให้ใช้กระจกที่ผลิตจากต่างประเทศทั้งหมด นอกจากจะระบุไว้เป็นอย่างอื่น กระจกทั้งหมดที่ใช้ต้องมีคุณภาพดี ผิวเรียบสม่ำเสมอตลอดทั้งแผ่นปราศจากริ้วรอยขีดข่วน ไม่หลอกตาหรือฝ้ามัว กระจกที่ใช้อาจจะเป็นภาพกระจกที่ใส กระจกตัดแสงหรืออื่นๆ ตามระบุไว้ในแบบก่อสร้างจะต้องมีการตัดมุม ให้เรียบร้อยสวยงาม มีขนาดและความหนาตามที่ต้องการ ความหนาของกระจกหากไม่ได้กำหนดในแบบก่อสร้างให้ใช้ความหนาของกระจกดังนี้

- ประตู ดูรายละเอียดตามแบบ
- กระจกติดตาม ดูรายละเอียดตามแบบ
- กระจกติดตามที่มีขนาดใหญ่เกินกว่า ดูรายละเอียดตามแบบ

การบรรจุกระจกเข้ากรอบทั่วไป ผู้รับเหมาจะต้องระมัดระวังในการใช้วัสดุอัดยาแนวอันไม่ก่อให้เกิดความสกปรก เลอะเทอะหรือความเสียหายกับกระจก หรือกรอบบานในภายหลัง การล้างหรือทำความสะอาดเนื่องจากวัสดุยาแนวนี้กับกระจกผู้รับเหมาต้องใช้ทินเนอร์หรือน้ำยาอื่นๆที่ผู้ผลิตได้แนะนำไว้เท่านั้นห้ามมิให้สมน้ำยาใดๆอันจะทำความเข้มข้นของวัสดุอัดยาแนวต้องน้อยลง โดยมิได้รับความเห็นชอบจากสถาปนิก ห้ามมิให้บรรจุกระจกเข้ากรอบขณะที่สียังไม่แห้ง ผิวของกรอบบางและกระจกก่อนวัสดุยาแนว

การปูกระเบื้องยาง

ต้องทำความสะอาดพื้นที่ที่จะต้องปูกกระเบื้องยางให้สะอาดเรียบร้อยปราศจากฝุ่น ไขมันต่างๆการปูให้ใช้น้ำยารองพื้นและกาวตามคำแนะนำของผู้ผลิต การปูต้องให้แนวตรง จัดจังหวะตัดให้เรียบร้อยและให้ใช้ลูกกลิ้งที่มีน้ำหนักไม่น้อยกว่า 50 กก กลิ้งบดทับให้ทั่วพื้นทันทีที่ปูเสร็จภายใน 3 วันห้ามบรรทุกหนักหรือเดินผ่านบัวเชิงต้องติดตามคำแนะนำของบริษัทผู้ผลิต ภายหลังปูกระเบื้องยางเรียบร้อยแล้ว จะต้องเปิดประตูหน้าต่างให้มีการระบายอากาศอย่างเพียงพอเป็นเวลา 48 ชั่วโมง

การทำความสะอาด

กระเบื้องยางหลังจากปูเสร็จแล้ว จะต้องรอนกว่าน้ำยาที่ใช้ปูกระเบื้องจะแห้งและเกาะยึดตัวกันดีแล้วโยประติดารเป็นเวลาอย่างน้อย 7 วันจึงลงมือทำความสะอาดพื้นกระเบื้องยางและลงแว๊กซ์จนทั่ว ขัดให้เป็นมันด้วยเครื่องมืออย่างน้อย 2 ครั้ง

2.2?พื้นกระเบื้องเซรามิค

การเตรียมพื้นผิวและปู

สกัดพื้นผิวคอนกรีตบริเวณที่จะปูกระเบื้องเซรามิคให้ขรุขระ ราดน้ำทำความสะอาดแล้วเทปูนซีเมนต์ข้นๆให้ทั่วแล้วจึงเทปูนทรายอัตราส่วนปูนซีเมนต์ต่อทราย 1 ต่อ 4 ส่วนปรับให้ได้ระดับและเอียงลาดตามส่วนที่กำหนดในแบบเมื่อเทเสร็จแล้วต้องทิ้งไว้จนผิวปูนแห้งหมาดๆตัวเสียก่อนแล้วจึงปูติดแผ่นกระเบื้องเซรามิคโดยยกเว้นรอยต่อสม่ำสมอกว้างไม่เกิน 2 มม โดยก่อน

จะต้องขนานกับผนังขอบพื้นด้านใดด้านหนึ่ง แบ่งหรือตัดแผ่นกระเบื้องให้ปูได้พอดีพื้นที่ห้ามตัดแผ่นกระเบื้องด้วยลิมหรือเคาะ สกัดเมื่อปูกระเบื้องจนได้แนวเรียบร้อยแล้ว ให้กดเคาะแผ่นกระเบื้องให้แน่นทั่งปูนทรายแห้งแล้วจึงสกัดเศษปูนทรายแห้งแข็งตัวแล้วจึงสกัดเศษปูนที่ติดแผ่นกระเบื้อง และในรอยต่อออกให้หมดจึงยาแนวรอยต่อด้วยปูนยาแนวที่ผสมสีเหมือนสีกระเบื้องเหมือนสีกระเบื้องหรือตามที่ระบุ

2.5 งานคิ้วและงานแกะสลักไม้

งานทั้งหมดผู้รับเหมาต้องนำสนอตัวอย่างการอย่างแกะสลักหรือ การเซาะคิ้วไม้แก่ผู้ออกแบบเพื่อพิจารณาก่อนนำไปประกอบการตกแต่ง เช่น การแกะสลักบัวไม้ฉลุลาย การแกะสลักลายที่ผนังต่างๆ

ธอส GHBANK
ธนาคารอาคารสงเคราะห์

สำนักงานใหญ่ อาคาร ๒ ชั้น ๔
ฝ่ายบริหารสำนักงานและกิจการสาขา
ส่วนวิศวกรรมและออกแบบ
เลขที่ ๖๓ ถนนพระราม ๙ ห้วยขวาง
กรุงเทพ ๑๐๓๑๐
โทรศัพท์ : (๖๖๒) ๒๐๒ ๑๕๒๗-๓๐
โทรสาร : (๖๖๒) ๖๔๓ ๑๒๔๔
www.ghb.co.th

ชื่อโครงการ

งานก่อสร้างถนนด้านหลังอาคาร 2
และอาคารจอดรถ
ธนาคารอาคารสงเคราะห์ สำนักงานใหญ่

ผู้ตรวจ
วิศวกรโยธา
โชคอำนวย บรรพบุตร
วิศวกรไฟฟ้า
สุรพงศ์ คำสันทร์
สถาปนิก
ฤทธิไกร สายวรรณะ

แบบแสดง

รายการประกอบแบบ 2

มาตราส่วน

ผู้ออกแบบและเขียนแบบ
วิศวกรโยธา
นายโชคอำนวย บรรพบุตร
วิศวกรไฟฟ้า
-
สถาปนิก
-

แก้ไขแบบ

ครั้งที่	แบบแสดง/รายละเอียด	วันที่

แบบเลขที่	จำนวนทั้งหมด
GHB_ST05	17

3. งานตกแต่งเพดาน

3.1 เพดานอิปซั่มบอร์ด

การดำเนินงาน

ติดตั้งเคร่าโลหะโดยยึดติดกับโครงสร้างของพื้น ตาน ด.ส.ล.อย่างแข็งแรง และจะต้องปรับให้ได้ระดับเสมอตามที่กำหนดในแบบ การติฝ้าเพดานให้ติขิดและปิดรอยต่อด้วยเทปและฉาบรอยต่อด้วยปูนพลาสเตอร์ให้เรียบร้อยเสมอกันจนไม่เห็นรอยต่อ และอุดหัวตะปูเกลียวให้เรียบร้อย แผ่นฝ้าเพดานอิปซั่มบอร์ดที่ใช้หนา 8 มม เมื่อฉาบรอยต่อแล้วทิ้งไว้ให้แห้งอย่างน้อย 1 วันจึงทำผิวตามที่ระบุไว้ในรายการ

3.2 การตบแต่งเพดานไม้

การปฏิบัติงานให้ยึดถือเหมือนไม้ทั่วไปในการตกแต่งผนัง

3.3?การทาสีบนเพดาน

เมื่อกรุวัสดุผิวหน้าแล้วและทำการตกแต่งเพดานส่วนอื่นแล้ว ให้ตกแต่งผิวที่จะทำสีให้เรียบร้อยไม่มีรอยแตกหรือบุบสลายอื่นๆให้เรียบร้อยทำความสะอาด ปัดฝุ่นและเตรียมการติดตั้งดวงโคมเครื่องประดับต่างๆและปิดส่วนที่ไม่ต้องการทำสีให้สนิท โดยการตรวจสอบจากผู้ออกแบบก่อน

ดำเนินการทำสี โดยกรรมวิธีผู้ผลิต

4.?การตกแต่งเพดานด้วยเครื่องประดับต่างๆ

หลังจากทำสีผิวเพดานแล้ว การตกแต่งเพดานด้วยเครื่องประดับต่างๆตามตำแหน่งที่ได้ระบุไว้ในแบบและรายการ เช่น ดวงโคมต่างๆ ให้ผู้รับเหมาดำเนินการติดตั้งจนแล้วเสร็จใช้การได้ดีทุกจุด

งานเฟอร์นิเจอร์ติดผนังทั้งหมดรวมงานไม้ และอุปกรณ์ไฟฟ้าที่ติดตั้งภายในตู้

1. ขนาดและการแบ่งช่วงตู้ ขนาดต่างๆปรับได้ตามสถานที่ติดตั้ง หรือเครื่องใช้ที่จะต้องติดตั้งภายในตู้หรือบนตู้ ผู้รับเหมาต้องตรวจสอบระยะต่างๆ ของสถานที่ติดตั้งหรือเครื่องใช้ที่ต้องติดตั้งภายในตู้ หากมีข้อบกพร่องหรือเสียหายอันเนื่องจากที่ไม่ได้ตรวจสอบขนาดดังกล่าว ผู้รับเหมาต้องยินดีที่จะแก้ไขจนกระทั่งเป็นที่พอใจของผู้ออกแบบและเจ้าของ โดยจะเรียกค่าใช้จ่ายใดๆไม่ได้ การแบ่งช่วงเคร่าแนวตั้งของตู้ให้ยึดถือระยะที่ได้ตรวจสอบจากสถานที่และเครื่องใช้ต่างๆ เป็นแนวทางในการแบ่งหากช่วงที่กำหนดไม่สามารถบรรจุเครื่องใช้ที่กำหนดให้ในรูปแบบและรายการแล้วให้ดำเนินการไปตามรูปแบบ

2. โครงสร้างของเฟอร์นิเจอร์ติดผนัง

โครงสร้างทั่วไปของตู้ติดผนังในส่วนที่ไม่สามารถมองเห็นได้จากภายนอกใช้ไม้ยางหรือไม้ยมหอมที่อบตากแห้งสนิทไม่มีกระพี้ไม้หรือบิดงอ แตกร้าว ห้ามใช้ไม้เนื้ออ่อนชนิดอื่นเป็นอันขาด ขนาดของไม้โดยทั่วไปใช้ขนาด 1" คูณ 2 " ระยะห่างของโครงไม้เกินกว่า 0.40 ม นอกจากระยะบุเป็นอย่างอื่นสำหรับการกรุวัสดุภายนอกหรือส่วนที่สามารถมองเห็นใช้ไม้สักหรือไม้ตามที่ระบุในแบบหน้า 4 มม ยกเว้นในส่วนที่ต้องรับน้ำหนัก ให้ใช้ไม้หน้า 6 มม หรือที่ระบุไว้เป็นอย่างอื่น การติดตั้งโครงทั้งหมดต้องได้มุมและแนวระดับตามที่กำหนดให้ การเข้าไม้ต้องเข้าเดือย เข้ามุม ห้ามตีชนเป็นอันขาด การต่อไม้อัดตามแนวยาวเกินกว่า 2.40 ม ให้กรุลายไม้ขวางแนวตามยาวของตู้นอกจากจะมีวัสดุอื่นกรุทับหนา

3. การเข้าไม้

ดูงานตกแต่งผนังในหัวข้องานตกแต่งพื้น ผนัง ฝ้าเพดาน

4. วัสดุกรุผิวหน้า

4.1 ไม้อัด

ไม้อัดที่ต้องย้อมสีใช้ไม้อัดตัดลายยกเว้นที่ระบุเป็นอย่างอื่น การเข้าให้ใช้กาวทาที่โครงและส่วนที่ยึดติดก่อนที่จะยึดด้วยตะปู หุบหรืออัดหัวและต้องอัดแนวต่อไว้จนกว่ากาวจะแห้งสนิทขอบหรือที่สันไม้อัดทั้งหมดต้องใสให้เรียบและได้ระดับก่อนทำการกรุ และต้องไม่มีรอยต่อระหว่างโครงไม้อัดและต้องมีไม้ปิดหัวไม้อัดโดยใช้ไม้สักในส่วนที่สามารถมองเห็นได้จากภายนอก ไม้อัดที่ใช้ให้ได้คุณภาพมาตรฐานเทียบเท่าบริษัทไม้อัดไทยบางนา

4.2 แผ่นพลาสติกลามิเนท

แผ่นพลาสลามิเนททั้งหมดจะต้องมีความหนาไม่น้อยกว่า 1 มม หรือตามมาตรฐานของผู้ผลิต สีและลายตามรูปแบบและรายการ เช็คของส่วนที่จะกรุและตัดแต่งให้ได้ขนาดใกล้เคียงและทำความสะอาดส่วนที่จะกรุ ฝุ่นเศษไม้ต่างๆ ตามขอบมุมออกให้หมดก่อนที่จะทากาวยางที่ผิวส่วนที่จะประกบติดกันและอัดติดแน่นอย่าให้มีฟองอากาศหรือเป็นคลื่น และอัดด้วยแม่แรงหรือสิ่งกดทับอื่นๆจนกาวแห้งสนิทและแต่งขอบลบมุมเล็กน้อย การเข้ามุมให้ส่วนที่อยู่ด้านบนทับขอบส่วนที่อยู่ด้านล่าง และอัดขอบให้แน่นจนกาวแห้งสนิทและจึงแต่งมุมสำหรับรอยต่อของขอบพลาสติกที่มีความยาวเกินกว่า 2.40 ม ให้ต่อที่ส่วนกลางของตู้หรือแบ่งของตู้ และการต่อต้องตรงกันทั้งส่วนบนและส่วนล่าง

4.3 แผ่นโลหะ

ก่อนติดตั้งต้องปรับแต่งส่วนที่จะทำการกรุผิว ให้ลบมุมส่วนที่เป็นสันหรือเหลี่ยมส่วนวิธีการเหมือนข้อ 3.2 แต่ให้พับช่อนขอบของแผ่นโลหะให้เรียบร้อย ผิวโลหะต้องเรียบไม่เป็นคลื่นแนวสันต้องตรง รอยเชื่อมต่อต่างๆ ให้ขัดหรือปัดให้เรียบเป็นผิวเดียวกัน ความหนาของแผ่นโลหะที่ใช้ไม่ต่ำกว่า 0.05 มม และราบเรียบสม่ำเสมอ

4.4 ไม้ฉลุลาย

ความหนาของไม้ทั้งหมดต้องเท่ากัน ลายที่ฉลุต้องได้แนวและระดับ การติดตั้งให้กรุไม้อัดหนา 4 มม ก่อนที่จะกรุไม้ฉลุ ไม้อัดที่กรุต้องสามารถทาสีหรือย้อมผิวได้เหมือนไม้ผิวหน้า (ยกเว้นไม้ฉลุที่เป็นลูกกรง)

5.บานเปิดและลิ้นชัก

กรอบบานเปิดและลิ้นชักที่มองเห็นได้จากภายนอกทั้งหมดต้องใช้ไม้สัก กรุไม้อัดสักตามแบบที่กำหนดให้ในรูปแบบและรายการ ยกเว้นที่มีวัสดุกรุผิวหน้าเป็นอย่างอื่น ให้ใช้ไม้เนื้อแข็งกรุไม้อัดยางไม้พื้นลิ้นชักทั้งหมดใช้ไม้อัดยาง มีความหนาอย่างน้อย 6 มม คู่บานเปิดทั้งหมดติดกุญแจและก้ามปูจับบานทุกบาน ลิ้นชักติดรางเลื่อนอลูมิเนียมและกุญแจล็อกทุกลิ้นชัก

6.การดำเนินการติดตั้ง

ในการประกอบเฟอร์นิเจอร์ติดผนังที่โรงงานช่วงระยะต่างๆ ผู้รับเหมาต้องเตรียมเพื่อการติดต่อเข้ามุมกับสถานที่ ก่อนที่จะติดตั้งหากเฟอร์นิเจอร์ที่จะติดปิดบังอุปกรณ์ไฟฟ้าติดผนังในตำแหน่งที่เหมาะสมสำหรับการติดตั้งอุปกรณ์ไฟฟ้าหรือเครื่องใช้ต่างๆ ตามที่กำหนดให้ เช่น ปลั๊กและสวิทช์ไฟฟ้า รวมทั้งอ้างต้างภาชนะต่างๆ ต้องป้องกันลอยร่วระหว่างข้อต่างๆให้เรียบร้อย

เฟอร์นิเจอร์ลอยตัว

เฟอร์นิเจอร์ลอยตัวทั้งหมดทำตามแบบและรายการ ผู้รับเหมาต้องตรวจสอบระยะที่ต้องทำการติดส่วนประกอบ ส่วนรายละเอียดต่างๆ มีดังนี้

1. โครงไม้

โครงไม้ทั้งหมดต้องอบหรือผึ่งแดดไม้แห้งสนิท ไม่มีรอยบิ่น แตกร้าว คดงอ ไม่มีตาไม้หรือกระพี้ไม้ ขนาดไม้ที่กำหนดให้ตามแบบและรายการ เป็นขนาดที่ไสแล้วและทำผิวเรียบร้อยแล้ว เฉพาะไม้ที่ใช้ในการที่ประกอบตู้หรือไม้ตั้งทั้งหมดให้ใช้ไม้สักหรือไม้อัดสัก

2. การเข้าไม้มุมต่างๆ

การเข้าไม้มุมต่างๆ ต้องสนิทไม่มีรอยห่างเดือยทุกอันต้องมีขนาดไม่ต่ำกว่า 3/8 นิ้ว หรือครึ่งหนึ่งของหน้าตัดไม้ และอัดด้วยกาวอัดทิ้งไว้จนกว่ากาวจะแห้งสนิท การตอกตะปูที่มีความยาวมากกว่า 1 นิ้ว ให้ใช้ส่วนเจาะนำก่อนที่จะอัดหัวตะปู การตอกอย่าให้ปรากฏรอยด้อนที่ตัวเฟอร์นิเจอร์ได้

3.?การแกะสลัก การกลึง

ไม้ที่ต้องใช้การแกะสลักหรือการกลึง ต้องไม่มีตา กระพี้ การกลึงต้องเรียบไม่เป็นคลื่นและได้ขนาดไม้ตามที่กำหนดให้ ไม้ที่ต้องแกะลายต้องเสนอผู้ออกแบบ เพื่อรับความเห็นชอบก่อนทำการประกอบ

4. บานเปิดและลิ้นชัก

บานเปิดทั้งหมด โครงไม้ในส่วนที่สามารถมองเห็นได้จากภายนอก ใช้โครงไม้สักกรุไม้อัดไม้หน้าลิ้นชักใช้ไม้สัก รายละเอียดภายในต่างๆผู้รับเหมาต้องเตรียมเพื่อให้ยกถอดได้ บานเปิดกระจกติดแม่เหล็กจับบานทุกบาน และติดก้ามปูติดบานทุกบาน และลิ้นชัก

ติดบานเลื่อนโลหะ

การดำเนินงานและรายการเฟอร์นิเจอร์ลอยตัว

การดำเนินการทั่วไป ปฏิบัติตามหัวข้อดังนี้

- เสนอแบบทำของจริง แก่ผู้ออกแบบก่อนประกอบ
- เสนอตัวอย่างไม้กลึง ไม้แกะสลัก และสีไม้
- เสนอตัวอย่างที่ประกอบเสร็จแล้ว แต่ยังไม่ได้ทำสีหรือหุ้มผ้า

งานสีและการทำผิว

งานสีและการทำผิว หมายถึง การพ่น การทา การลงขี้ผึ้ง การลงแชลแลค การทำน้ำมันต่างๆ ตลอดจนงานตกแต่งอื่นที่มีลักษณะคล้ายคลึงกัน ยกเว้นส่วนที่กำหนดให้เป็นวัสดุอื่น

1. ขั้นตอนการทำสี

1.1 สีพลาสติกทาบนผนังก่ออิฐฉาบปูนโดยทั่วไป หรือกำหนดให้ตามแบบและรายการ

1.2 งานไม้

ส่วนที่เป็นไม้ต้องแห้งสนิทปัดฝุ่นผงเศษวัสดุต่างๆให้ปราศจากรอยสกปรกหรือคราบน้ำมัน ย้ำหัวตะปูให้จมลงไปในเนื้อไม้และอุดรอยต่อต่างๆให้เรียบร้อย กระดาษทรายขัดไม้หรือเฟอร์นิเจอร์ต่างๆที่ทำสำเร็จจากรางงานต้องทำสีรองพื้นหรือทำสีในชั้นแรกก่อนที่จะนำมาติดตั้ง

ธอส
GHB BANK
ธนาคารอาคารสงเคราะห์

สำนักงานใหญ่ อาคาร ๒ ชั้น ๔
ฝ่ายบริหารสำนักงานและกิจการสาขา
ส่วนวิศวกรรมและออกแบบ
เลขที่ ๖๓ ถนนพระราม ๙ ห้วยขวาง
กรุงเทพ ๑๐๓๑๐
โทรศัพท์ : (๖๖๒) ๒๐๒ ๑๕๒๗-๓๐
โทรสาร : (๖๖๒) ๖๔๓ ๑๒๕๔
www.ghb.co.th

ชื่อโครงการ

งานก่อสร้างถนนด้านหลังอาคาร 2
และอาคารจอดรถ
ธนาคารอาคารสงเคราะห์ สำนักงานใหญ่

ผู้ตรวจ
วิศวกรโยธา
โชคอำนวย บรรพบุตร
วิศวกรไฟฟ้า
สุรพงศ์ คำจันทร์
สถาปนิก
ฤทธิไกร สายสวณะ

แบบแสดง

รายการประกอบแบบ 3

มาตราส่วน

ผู้ออกแบบและเขียนแบบ
วิศวกรโยธา
นายโชคอำนวย บรรพบุตร
วิศวกรไฟฟ้า
-
สถาปนิก
-

แก้ไขแบบ

ครั้งที่	แบบแสดง/รายละเอียด	วันที่

แบบเลขที่	จำนวนทั้งหมด
GHB_ST06	17

1.3 ส่วนที่เป็นโลหะ
ก่อนอื่นจะต้องทำความสะอาดผิวโลหะให้ปราศจากสนิม ฝุ่นละอองต่างๆหรือสิ่งสกปรกอื่นโดยใช้กระดาษทรายหรือแปรงลวดขัดและล้างด้วยน้ำยากันสนิมเช็ดให้แห้งด้วยผ้าสะอาดก่อนที่จะทำสีรองพื้นเรดออกไซด์หรือดำเนินการทำสีหรือผิวที่จะปูให้

2. การดำเนินการ
การดำเนินงานสีหรือทำผิวทั่วไปให้ปฏิบัติตามหัวข้อต่างๆดังนี้

2.1 สภาพดินฟ้าอากาศที่ไม่เหมาะสมในการทำสี
ผู้รับเหมาจะต้องไม่ทำสีหรือผิวขณะที่มีดินฟ้าอากาศไม่เหมาะสม เช่น ในวันที่มีอากาศชื้นหรือฝุ่นละอองมาก เมื่อมีการทำสีครั้งที่2 หรือในการทำสีแต่ละครั้งต้องรอให้สีเดิมแห้งสนิทเสียก่อน

2.2 ก่อนทำสีทุกครั้ง
ผู้รับเหมาต้องปัดบริเวณที่ไม่ได้ทำสีให้เรียบร้อยด้วยเทป และแกะออกเมื่อทำสีหรือผิวเสร็จแล้ว

2.3 ก่อนทำสีจริงทุกครั้ง
ผู้รับเหมาจะต้องเสนอตัวอย่างสีจริงครั้งสุดท้ายให้ผู้ออกแบบพิจารณาก่อนหรือแสดงตัวอย่างของสีกับผู้ออกแบบโดยทาบนผิวนั้นๆเป็นเนื้อที่ประมาณ 1 ตร.ม ทุกๆผิวพื้นที่จะต้องทำสีหรือผิว หากผู้รับเหมาดำเนินการโดยพลการผลเสียหายที่เกิดขึ้นผู้รับเหมาต้องรับผิดชอบในการแก้ไขจนเป็นที่พอใจแก่เจ้าของและผู้ออกแบบ ด้วยค่าใช้จ่ายของผู้รับเหมาเองทั้งสิ้น

2.4 การเก็บรักษาสี
การเก็บรักษาสีต้องเก็บในที่ไม่อับชื้น และสีทุกสีที่กำหนดต้องจัดทำแยกแต่ละชนิดอย่าให้ปนกัน

3. การย้อมและการพ่นสีไม้

3.1 การพ่นสี
การพ่นสีบนผิวที่สามารถมองเห็นได้จากภายนอกให้ปฏิบัติดังนี้
- ย้ำหัวตะปูต่างๆให้จมลงในเนื้อไม้
- อุดหัวตะปูแล้วโป๊วให้ทั่วบริเวณที่จะพ่นสี ขัดผิวต่างๆให้เรียบ

หากมีรอยขรุขระ ให้โป๊วแต่งและขัดด้วยกระดาษทรายให้เรียบ ทั้งรอยโป๊วให้แห้งสนิทจึงพ่นด้วยสีจริงครั้งที่ 1 ขัดลงลูกประคบและแต่งผิวต่างให้เรียบจึงพ่นจริงครั้งที่ 2
- หากมีรอยผิวไม่เรียบแต่งและขัดด้วยกระดาษทรายและพ่นสีจริงลงลูกประคบครั้งสุดท้าย

3.2 การย้อมไม้
- ย้ำหัวตะปูต่างๆให้จมลงในเนื้อไม้
- อุดรอยต่อหัวต่างๆด้วย พุตตี้หรือดินสอพอง สีฝุ่น แชลแลค
- ขัดผิวให้เรียบด้วยกระดาษทรายหยาบ ถ้ามีรอยขรุขระให้อุดแต่งผิวต่างๆอีกครั้งและขัดด้วยกระดาษทรายเหมือนครั้งแรก
- ปัดเทปกันส่วนที่ไม่ได้ย้อมสี
- ลงฝุ่นจีนย้อมผิวให้เรียบตามสีที่ต้องการ
- ทาน้ำมันหรือสีจริงครั้งที่ 2 หากมีรอยขนแปรงให้ขัดให้เรียบลงลูกประคบแต่งสีและลายให้เรียบร้อย
- ทาน้ำมันหรือสีจริงครั้งสุดท้ายก่อนที่จะเคลือบด้วยน้ำมันเคลือบผิวอีกครั้ง

3.3 การทาน้ำมันหรือสี
การทาน้ำมันหรือสีในส่วนที่สามารถมองเห็นได้จากภายนอกดู้ให้ดำเนินการดังนี้
- ย้ำหัวตะปูแล้วอัดด้วยพุตตี้ ขัดผิวแล้วปัดฝุ่นละอองให้เรียบร้อยและปัดเทปส่วนที่ไม่ต้องการ
- ทาน้ำมันหรือสีจริงครั้งที่ 1 และขัดผิวให้เรียบร้อยก่อนที่จะทาสีจริงครั้งสุดท้าย

3.4 ก่อนทำสีจริงครั้งสุดท้าย
ผู้รับเหมาต้องเสนอตัวอย่างสีจริงครั้งสุดท้ายให้ผู้ออกแบบพิจารณาก่อนหรือแสดงตัวอย่างของสีกับผู้ออกแบบ โดยทาบนผิวนั้นๆเป็นเนื้อที่ประมาณ 1 ตร.ม ทุกๆพื้นที่ที่ต้องทำสีหรือผิว หากผู้รับเหมาดำเนินการโดยพลการ ผลเสียหายที่เกิดขึ้นกับผู้รับเหมาต้องรับผิดชอบในการแก้ไขจนเป็นที่น่าพอใจแก่เจ้าของงานและผู้ออกแบบด้วยค่าใช้จ่ายของผู้รับเหมาเองทั้งสิ้น

3.5 การเก็บรักษาสี
การเก็บรักษาสีต้องเก็บในที่ไม่อับชื้น และสีทุกสีที่กำหนดต้องจัดทำแยกแต่ละชนิดอย่าให้ปนกัน

วัสดุที่นำมาผสมคอนกรีตมีคุณสมบัติ ดังต่อไปนี้

ปูนซิเมนต์	ใช้ปูนซิเมนต์ชนิด ปอร์ตแลนด์ซิเมนต์ ตราช้าง หรือคุณภาพเทียบเท่า สำหรับงานโครงสร้าง งานก่ออิฐฉาบปูนใช้
งานคอนกรีต	ปูนซิเมนต์ ตราเสือ หรือคุณภาพเทียบ เท่าปูนซิเมนต์ต้องมีคุณสมบัติ แห้ง ไม่เป็นก้อน เป็นเม็ดหรือเสื่อมคุณภาพ
ทราย	ต้องเป็นทรายน้ำจืด มีเม็ดคม แข็ง สะอาด ปราศจากวัสดุเจือปน ทรายหยาบต้องลอดตะแกรงเหล็ก เบอร์ 16 ได้ ทรายละเอียดต้องลอดตะแกรงเหล็ก เบอร์ 30 ได้
หิน	หินที่ใช้มี 2 ขนาด คือ หินเบอร์ 1 และ เบอร์ 2 รวมกัน หินที่ใช้ต้องมีคุณสมบัติเนื้อแกร่ง มีเหลี่ยมคม และสะอาดปราศจากวัสดุเจือปน
น้ำ	น้ำที่ใช้เป็นน้ำจืด ปราศจากกรด ด่างเจือปน จะต้องสะอาดสามารถดื่มกินได้
การผสมคอนกรีต	การเท การเขย่าคอนกรีต จะต้องดำเนินการให้ถูกต้องตามหลักวิชาการก่อสร้างที่ดี
เหล็กเสริม	ขนาดและรายละเอียดเหล็กเสริมที่ใช้ ต้องถูกต้องตามแบบและรายการที่ระบุไว้ เหล็กเสริมจะต้องได้ตามมาตรฐานอุตสาหกรรม ไม่เป็นสนิม ไม่เปื้อนโคลน และไม่เคยผ่านการใช้งานมาก่อนโดยเด็ดขาด
งานก่ออิฐฉาบปูน	- การก่ออิฐจะต้องให้ได้ระดับดิ่ง การฉาบปูนจะต้องฉาบให้ได้ดิ่ง ฉาบเรียบไม่ยุบจะเป็นคลื่นลอน ไม่แตกร้าว - อิฐจะต้องก่อด้วยวิธีสลับแนว การก่ออิฐขึ้นหนึ่งๆ จะต้องได้แนวได้ระดับ และต้องมีปูนก่อเต็มแนวก่อทุกแนวให้มีเอ็น คสล 9cm. X 20cm. ทุกระยะไม่เกิน 2.50 เมตร ทั้งทางตั้งและนอน ทุกแห่งที่ผนังหักมุม และ ทุกแห่งที่ผนังติดวงกบประตูหน้าต่าง - ให้เสียบเหล็ก 1/4" ยื่นออกจากเสา คาน หรือเสาเอ็นประมาณ 0.30 เมตร เพื่อยึดอิฐ - ผนังก่ออิฐใหม่จะต้องไม่ถูกกระทบกระเทือนเป็นเวลาอย่างน้อย 24 ชั่วโมง
การเทปูนทราย	ก่อนเทปูนทราย ให้ทำความสะอาดพื้น คสล ให้สะอาดรวมทั้งกระเทาะเศษปูนที่ติดอยู่ออกให้หมด ส่วนผสมของ ปูนทราย ใช้ส่วนผสมซิเมนต์ 1 ส่วน ต่อทรายหยาบ 3 ส่วน โดยเทหนาไม่ต่ำกว่า 2 ซม สำหรับพื้นกันสาดทุกแห่งและพื้นห้องน้ำให้ผสมน้ำยากันซึมคุณภาพเทียบเท่าของ SIKA ตามอัตราส่วนผสมของบ ผู้ผลิต
หลังคา	วัสดุมุงหลังคาทั้งโครงการใช้หลังคาโครงเหล็กมุงด้วยแผ่นกระเบื้องนิวสไตล์พร้อมฉนวนกันความร้อน ฉนวนกันความร้อน เสนอรูปแบบภายหลัง
งานบ่อเกรอะ-บ่อซึม	รายละเอียดบ่อเกรอะ-บ่อซึม ให้ดูตามแบบและรายการประกอบแบบประปา
หมายเหตุ 1	รายละเอียดอื่นๆ ในการดำเนินการก่อสร้าง ที่มิได้ระบุไว้ในรายการก่อสร้าง ให้ดำเนินการให้ถูกต้องตามหลักวิชาการก่อสร้างที่ดี ในกรณีเกิดปัญหา การขัดแย้งระหว่างแบบและรายการ จะต้องแจ้งให้สถาปนิกผู้ออกแบบทราบทันที การแก้ปัญหาให้ขึ้นอยู่กับดุลพินิจของสถาปนิกผู้ออกแบบ โดยผู้รับจ้างจะไม่มีสิทธิเรียกร้องค่าเสียหายหรือค่าใช้จ่ายใดๆทั้งสิ้น
หมายเหตุ 2	ในขณะก่อนดำเนินการก่อสร้าง ทางผู้รับเหมาต้องทำแบบรายละเอียดในจุดที่ระบุในแบบเพื่อเป็น SHOP DRAWING ให้ทางผู้ออกแบบและเจ้าของโครงการพิจารณา และอนุมัติก่อนดำเนินการก่อสร้าง

ธอส
GHBANK
ธนาคารอาคารสงเคราะห์

สำนักงานใหญ่ อาคาร ๒ ชั้น ๔
ฝ่ายบริหารสำนักงานและกิจการสาขา
ส่วนวิศวกรรมและออกแบบ
เลขที่ ๖๓ ถนนพระราม ๙ ห้วยขวาง
กรุงเทพ ๑๐๓๑๐
โทรศัพท์ : (๖๖๒) ๒๐๒ ๑๔๒๗-๓๐
โทรสาร : (๖๖๒) ๖๔๓ ๑๒๕๔
www.ghb.co.th

ชื่อโครงการ
งานก่อสร้างถนนด้านหลังอาคาร 2
และอาคารจอดรถ
ธนาคารอาคารสงเคราะห์ สำนักงานใหญ่

ผู้ตรวจ
วิศวกรโยธา
โชคอำนวย บรรพบุตร
วิศวกรไฟฟ้า
สุรพงศ์ คำจันทร์
สถาปนิก
ฤทธิไกร สายวรรณะ

แบบแสดง

รายการประกอบแบบ 4

มาตราส่วน

ผู้ออกแบบและเขียนแบบ
วิศวกรโยธา
นายโชคอำนวย บรรพบุตร
วิศวกรไฟฟ้า
-
สถาปนิก
-

แก้ไขแบบ

ครั้งที่	แบบแสดง/รายละเอียด	วันที่

แบบเลขที่	จำนวนทั้งหมด
GHB_ST07	17

มาตรการรายละเอียดการจำทำรั้วชั่วคราวและแผงผ้าใบกันเศษวัสดุ

แบบขยาย มาตราการป้องกันภัยในงานก่อสร้าง

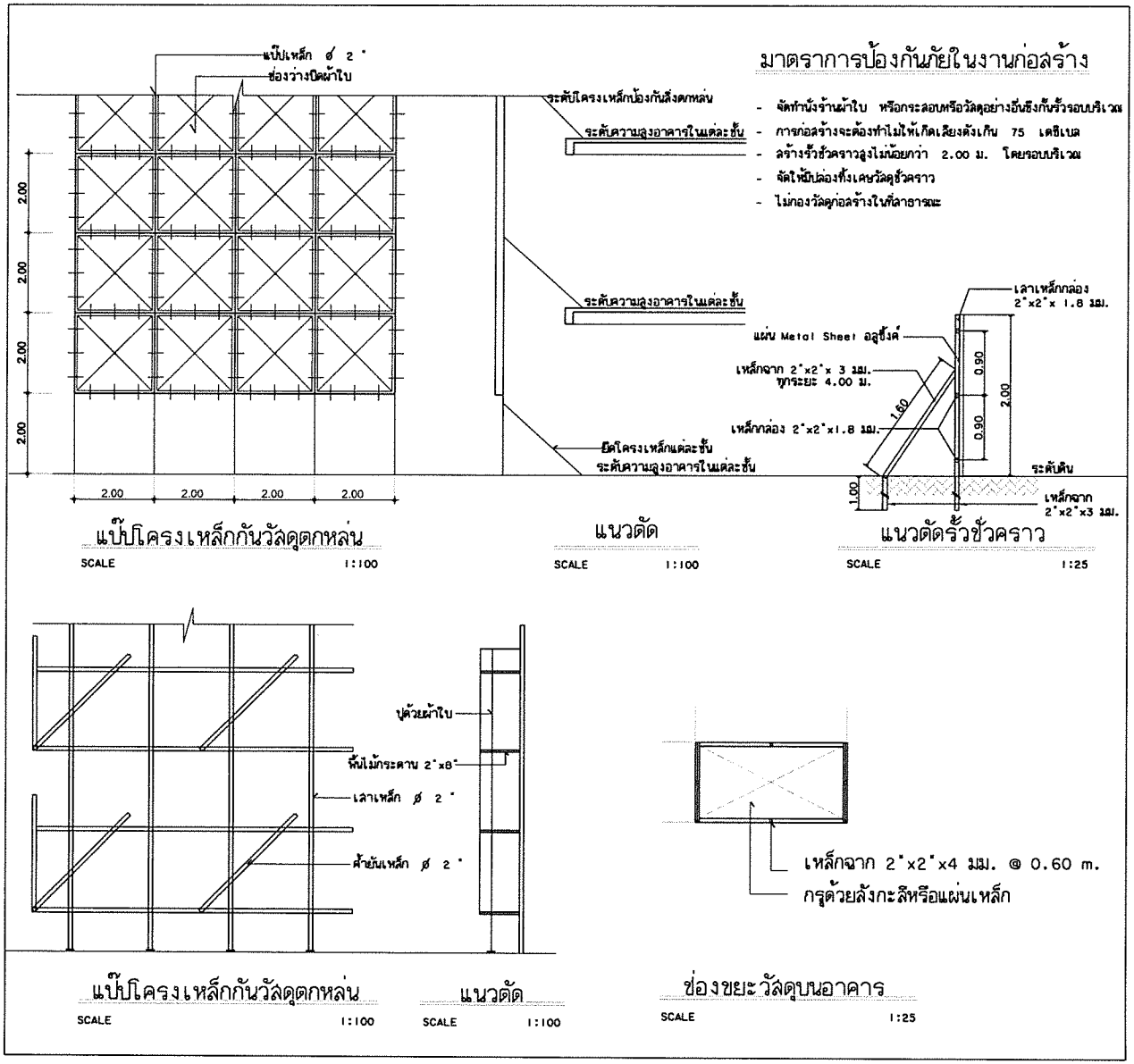

ธอส GH BANK
ธนาคารอาคารสงเคราะห์

สำนักงานใหญ่ อาคาร ๒ ชั้น ๔
ฝ่ายบริหารสำนักงานและกิจการสาขา
ส่วนวิศวกรรมและออกแบบ
เลขที่ ๖๓ ถนนพระราม ๙ ห้วยขวาง
กรุงเทพ ๑๐๓๑๐
โทรศัพท์ : (๖๖๒) ๒๐๒ ๑๔๒๗-๓๐
โทรสาร : (๖๖๒) ๖๔๓ ๑๒๔๔
www.ghb.co.th

ชื่อโครงการ

งานก่อสร้างถนนด้านหลังอาคาร 2
และอาคารจอดรถ
ธนาคารอาคารสงเคราะห์ สำนักงานใหญ่

ผู้ตรวจ
วิศวกรโยธา
โชคอำนวย บรรพบุตร
วิศวกรไฟฟ้า
สุรพงศ์ คำจันทร์
สถาปนิก
ฤทธิไกร สายวรรณะ

แบบแสดง

มาตรการรายละเอียดการจัดทำรั้วชั่วคราว
และแผงผ้าใบกันเศษวัสดุ

มาตราส่วน

ผู้ออกแบบและเขียนแบบ
วิศวกรโยธา
นายโชคอำนวย บรรพบุตร
วิศวกรไฟฟ้า
--
สถาปนิก
--

แก้ไขแบบ

ครั้งที่	แบบแสดง/รายละเอียด	วันที่

แบบเลขที่	จำนวนทั้งหมด
GHB_ST03	17

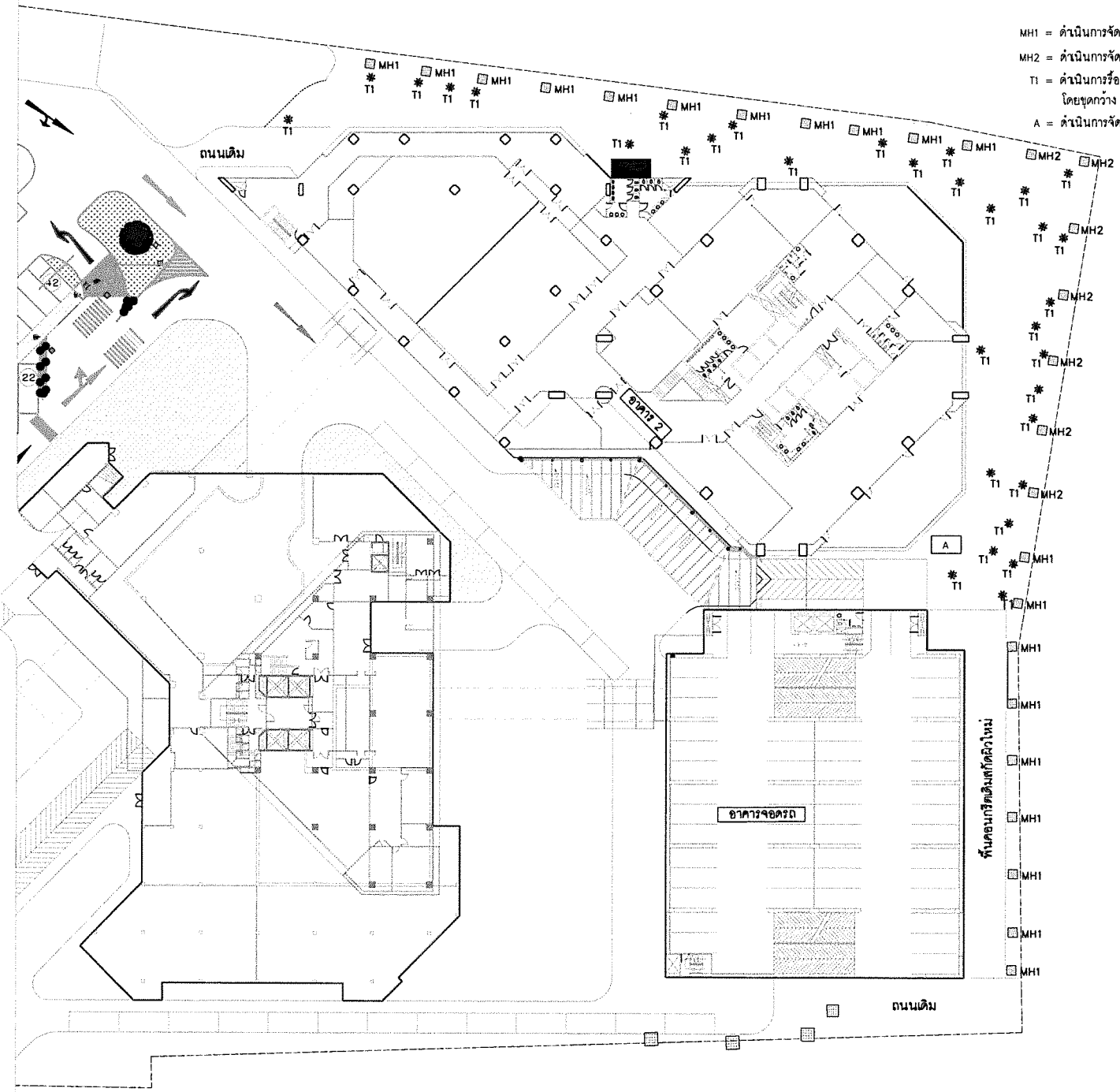

หมายเหตุ: ผู้รับจ้างต้องดำเนินการสำรวจหน้างานจริงก่อนดำเนินการ
ระยะมิติในแบบแปลนนี้ไม่สามารถนำมาอ้างอิง หรือนำมาก่อสร้างจริงได้
กำหนดให้ผู้รับจ้างต้องใช้เหล็กที่ผลิตภายในประเทศไม่น้อยกว่าร้อยละ 90 ของปริมาณเหล็กที่ต้องใช้ทั้งหมดตามสัญญา

ตำแหน่งบ่อพักและต้นไม้

SCALE 1:500

ธอส GHB BANK
ธนาคารอาคารสงเคราะห์

สำนักงานใหญ่ อาคาร ๒ ชั้น ๔
ฝ่ายบริหารสำนักงานและกิจการสาขา
ส่วนวิศวกรรมและออกแบบ
เลขที่ ๖๓ ถนนพระราม ๙ ห้วยขวาง
กรุงเทพ ๑๐๓๑๐
โทรศัพท์ : (๖๖๒) ๒๐๒ ๑๔๒๗-๓๐
โทรสาร : (๖๖๒) ๖๔๓ ๑๒๕๔
www.ghb.co.th

ชื่อโครงการ

งานก่อสร้างถนนด้านหลังอาคาร 2
และอาคารจอดรถ
ธนาคารอาคารสงเคราะห์ สำนักงานใหญ่

ผู้ตรวจ
วิศวกรโยธา
โชคอำนวย บรรพบุตร
วิศวกรไฟฟ้า
สุรพงศ์ คำจันทร์
สถาปนิก
ฤทธิไกร สายอรุณะ

แบบแสดง

ตำแหน่งบ่อพักและต้นไม้

มาตราส่วน

ผู้ออกแบบและเขียนแบบ
วิศวกรโยธา
นายโชคอำนวย บรรพบุตร
วิศวกรไฟฟ้า
-
สถาปนิก
-

แก้ไขแบบ

ครั้งที่	แบบแสดง/รายละเอียด	วันที่

แบบเลขที่	จำนวนทั้งหมด
GHB_ST08	17

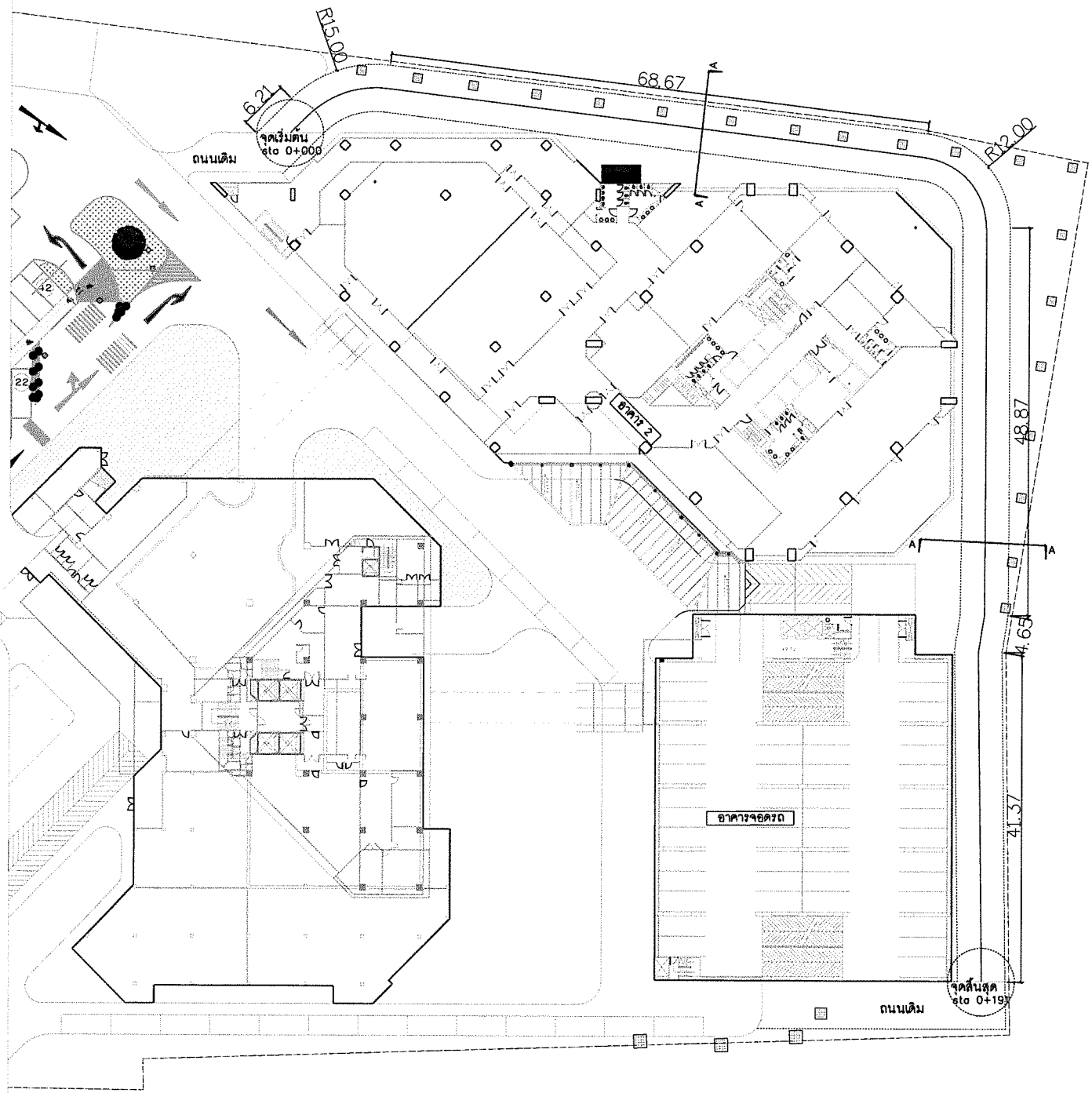

หมายเหตุ: ผู้รับจ้างต้องดำเนินการสำรวจหน้างานจริงก่อนดำเนินการ
ระยะมิติในแบบแปลนนี้ไม่สามารถนำมาอ้างอิง หรือนำมาก่อสร้างจริงได้
กำหนดให้ผู้รับจ้างต้องใช้เหล็กที่ผลิตภายในประเทศไม่น้อยกว่าร้อยละ 90 ของปริมาณเหล็กที่ต้องใช้ทั้งหมดตามสัญญา

ผังบริเวณสถานที่ก่อสร้างฯ

SCALE 1:500

ธอส
GHBANK
ธนาคารอาคารสงเคราะห์

สำนักงานใหญ่ อาคาร ๒ ชั้น ๔
ฝ่ายบริหารสำนักงานและกิจการสาขา
ส่วนวิศวกรรมและออกแบบ
เลขที่ ๖๓ ถนนพระราม ๙ ห้วยขวาง
กรุงเทพ ๑๐๓๑๐
โทรศัพท์ : (๖๖๒) ๒๐๒ ๑๕๒๗-๓๐
โทรสาร : (๖๖๒) ๖๔๓ ๑๒๕๔
www.ghb.co.th

ชื่อโครงการ

งานก่อสร้างถนนด้านหลังอาคาร 2
และอาคารจอดรถ
ธนาคารอาคารสงเคราะห์ สำนักงานใหญ่

ผู้ตรวจ
วิศวกรโยธา
โชคอำนวย บรรพบุตร
วิศวกรไฟฟ้า
สุรพงศ์ คำจันทร์
สถาปนิก
ฤทธิไกร สายวรณะ

แบบแสดง

ผังบริเวณสถานที่ก่อสร้างฯ

มาตราส่วน

ผู้ออกแบบและเขียนแบบ
วิศวกรโยธา
นายโชคอำนวย บรรพบุตร
วิศวกรไฟฟ้า
-
สถาปนิก
-

แก้ไขแบบ

ครั้งที่	แบบแสดง/รายละเอียด	วันที่

แบบเลขที่	จำนวนทั้งหมด
GHB_ST09	17

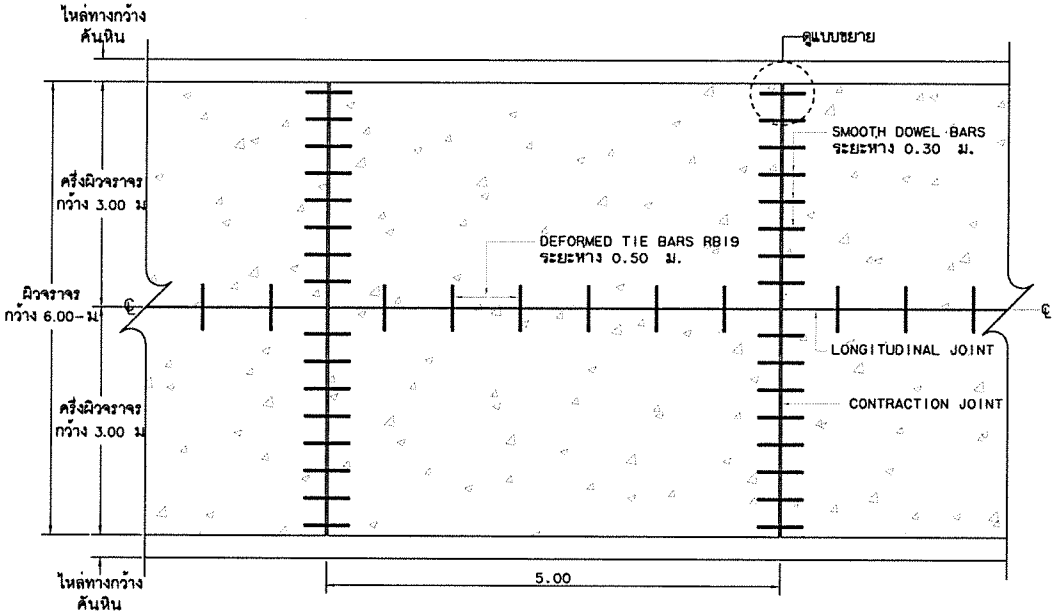

แปลนแสดงรอยต่อ

มาตรฐาน NTS.

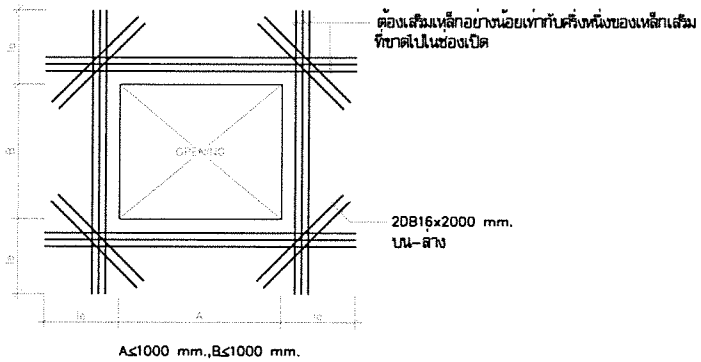

รายละเอียดการเสริมเหล็กรอบช่องเปิด

มาตราส่วน NTS.

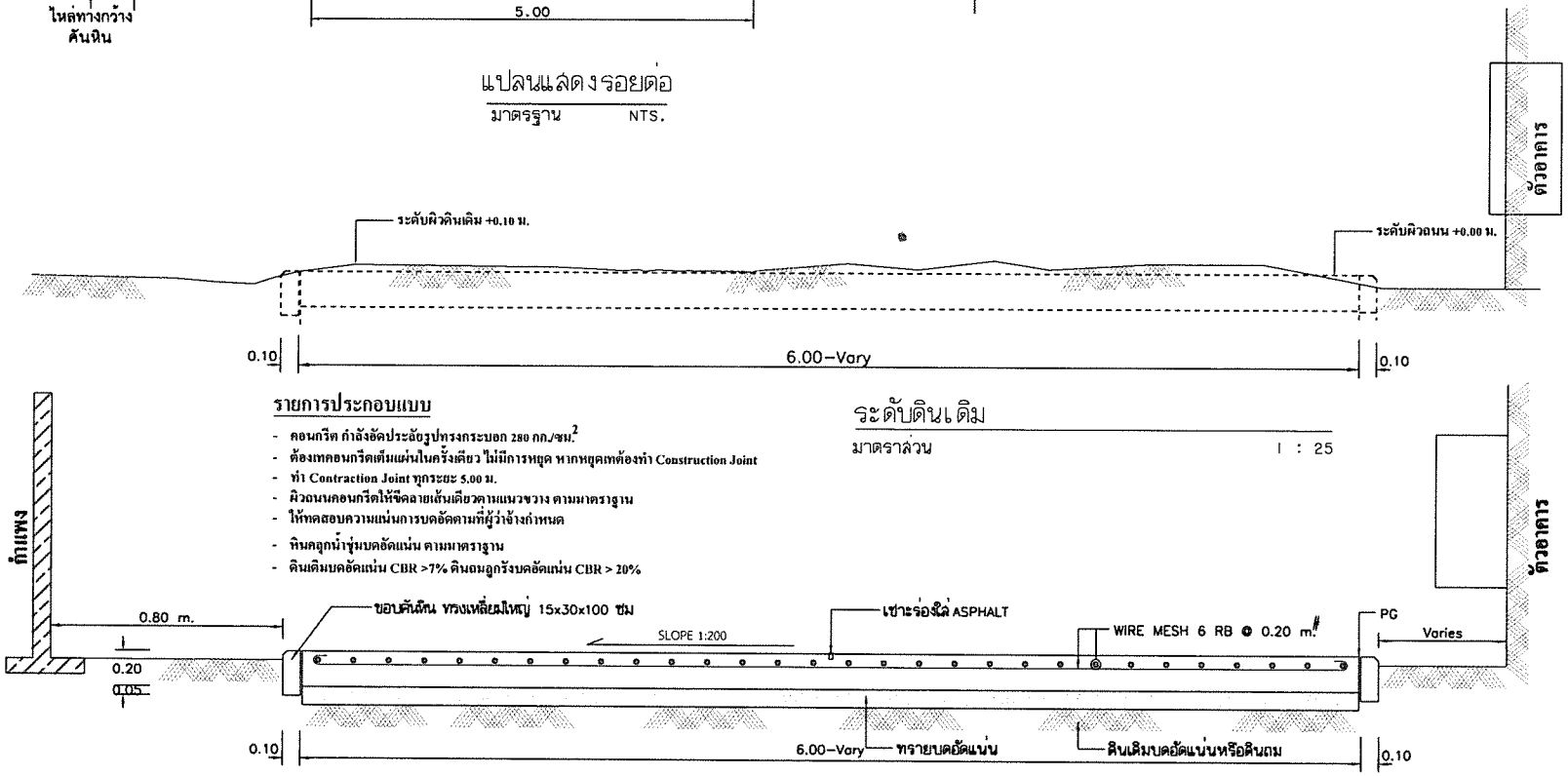

รายการประกอบแบบ

- คอนกรีต กำลังอัดประลัยรูปทรงกระบอก 280 กก./ซม.^{2}
- ต้องทดคอนกรีตเต็มแผ่นในครั้งเดียว ไม่มีการหยุด หากหยุดเทต้องทำ Construction Joint
- ทำ Contraction Joint ทุกระยะ 5.00 ม.
- ผิวถนนคอนกรีตให้ขีดลายเส้นเดียวตามแนวขวาง ตามมาตรฐาน
- ให้ทดสอบความแน่นการบดอัดตามที่ผู้ว่าจ้างกำหนด
- หินคลุกน้ำซึมบดอัดแน่น ตามมาตรฐาน
- ดินเดิมบดอัดแน่น CBR >7% ดินถมลูกรังบดอัดแน่น CBR > 20%

ระดับดินเดิม

มาตราส่วน 1 : 25

แบบขยาย ถนน ค.ส.ล. (SECTION A)

มาตราส่วน 1 : 25

หมายเหตุ: ผู้รับจ้างต้องดำเนินการสำรวจหน้างานจริงก่อนดำเนินการ
ระยะมิติในแบบแปลนนี้ไม่สามารถนำมาอ้างอิง หรือนำมาก่อสร้างจริงได้
กำหนดให้ผู้รับจ้างต้องใช้เหล็กที่ผลิตภายในประเทศไม่น้อยกว่าร้อยละ 90 ของปริมาณเหล็กที่ต้องใช้ทั้งหมดตามสัญญา

แบบขยายถนน

SCALE 1:100

ธอส GHB BANK
ธนาคารอาคารสงเคราะห์

สำนักงานใหญ่ อาคาร ๒ ชั้น ๔
ฝ่ายบริหารสำนักงานและกิจการสาขา
ส่วนวิศวกรรมและออกแบบ
เลขที่ ๖๓ ถนนพระราม ๙ ห้วยขวาง
กรุงเทพ ๑๐๓๑๐
โทรศัพท์ : (๖๖๒) ๒๐๒ ๑๕๒๗-๓๐
โทรสาร : (๖๖๒) ๖๔๓ ๑๒๕๔
www.ghb.co.th

ชื่อโครงการ

งานก่อสร้างถนนด้านหลังอาคาร 2
และอาคารจอดรถ
ธนาคารอาคารสงเคราะห์ สำนักงานใหญ่

ผู้ตรวจ
วิศวกรโยธา
โชคอำนวย บรรพบุตร
วิศวกรไฟฟ้า
สุรพงศ์ คำจันทร์
สถาปนิก
ฤทธิไกร สายวรรณะ

แบบแสดง

แบบขยายถนน

มาตราส่วน

ผู้ออกแบบและเขียนแบบ
วิศวกรโยธา
นายโชคอำนวย บรรพบุตร
วิศวกรไฟฟ้า
-
สถาปนิก
-

แก้ไขแบบ

ครั้งที่	แบบแสดง/รายละเอียด	วันที่

แบบเลขที่	จำนวนทั้งหมด
GHB_ST10	17

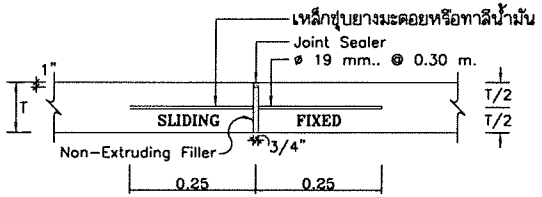

แบบขยาย Expansion Joint

มาตราส่วน 1 : 10

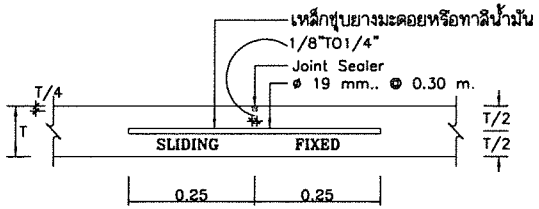

แบบขยาย Contraction Joint

มาตราส่วน 1 : 10

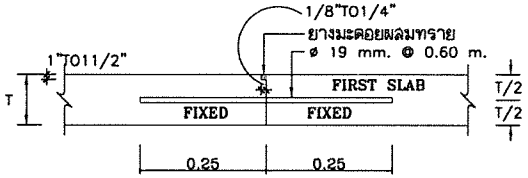

แบบขยาย Longitudinal Joint

มาตราส่วน 1 : 10

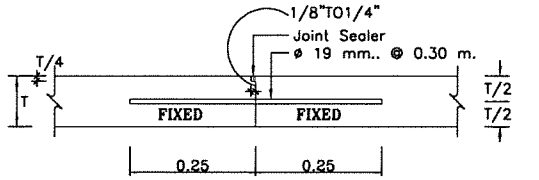

แบบขยาย Construction Joint

มาตราส่วน 1 : 10

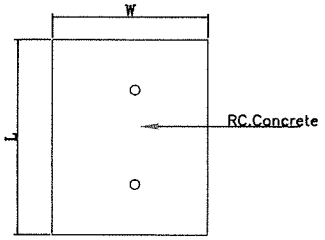

รายละเอียดMH1 ตะแกรงฝาบ่อ

มาตราส่วน 1 : 10

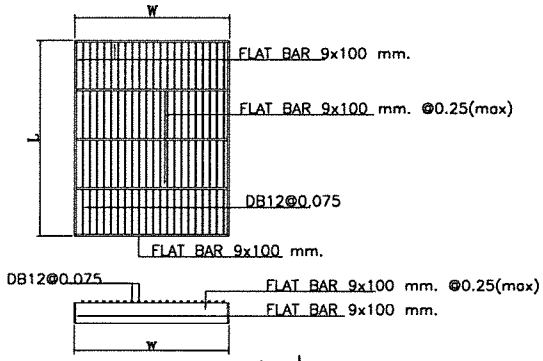

รายละเอียด MH2 ตะแกรงฝาบ่อ

มาตราส่วน 1 : 10

หมายเหตุ: ผู้รับจ้างต้องดำเนินการสำรวจหน้างานจริงก่อนดำเนินการ
ระยะมิติในแบบแปลนนี้ไม่สามารถนำมาอ้างอิง หรือนำมาก่อสร้างจริงได้
กำหนดให้ผู้รับจ้างต้องใช้เหล็กที่ผลิตภายในประเทศไม่น้อยกว่าร้อยละ 90 ของปริมาณเหล็กที่ต้องใช้ทั้งหมดตามสัญญา

แบบขยายรอยต่อและฝาท่อ

SCALE 1:25

ธอส GH BANK
ธนาคารอาคารสงเคราะห์

สำนักงานใหญ่ อาคาร ๒ ชั้น ๔
ฝ่ายบริหารสำนักงานและกิจการสาขา
ส่วนวิศวกรรมและออกแบบ
เลขที่ ๖๓ ถนนพระราม ๙ ห้วยขวาง
กรุงเทพ ๑๐๓๑๐
โทรศัพท์ : (๖๖๒) ๒๐๒ ๑๕๒๗-๓๐
โทรสาร : (๖๖๒) ๖๔๓ ๑๒๕๔
www.ghb.co.th

ชื่อโครงการ

งานก่อสร้างถนนด้านหลังอาคาร 2
และอาคารจอดรถ
ธนาคารอาคารสงเคราะห์ สำนักงานใหญ่

ผู้ตรวจ
วิศวกรโยธา
โชคอำนวย บรรพบุตร
วิศวกรไฟฟ้า
สุรพงศ์ คำจันทร์
สถาปนิก
ฤทธิไกร สายวรรณะ

แบบแสดง

แบบขยายรอยต่อและฝาท่อ

มาตราส่วน

ผู้ออกแบบและเขียนแบบ
วิศวกรโยธา
นายโชคอำนวย บรรพบุตร
วิศวกรไฟฟ้า
-
สถาปนิก
-

แก้ไขแบบ

ครั้งที่	แบบแสดง/รายละเอียด	วันที่

แบบเลขที่	จำนวนทั้งหมด
GHB_ST11	17

หมายเหตุ: ผู้รับจ้างต้องดำเนินการสำรวจหน้างานจริงก่อนดำเนินการ
ระยะมิติในแบบแปลนนี้ไม่สามารถนำมาอ้างอิง หรือนำมาก่อสร้างจริงได้
กำหนดให้ผู้รับจ้างต้องใช้เหล็กที่ผลิตภายในประเทศไม่น้อยกว่าร้อยละ 90 ของปริมาณเหล็กที่ต้องใช้ทั้งหมดตามสัญญา

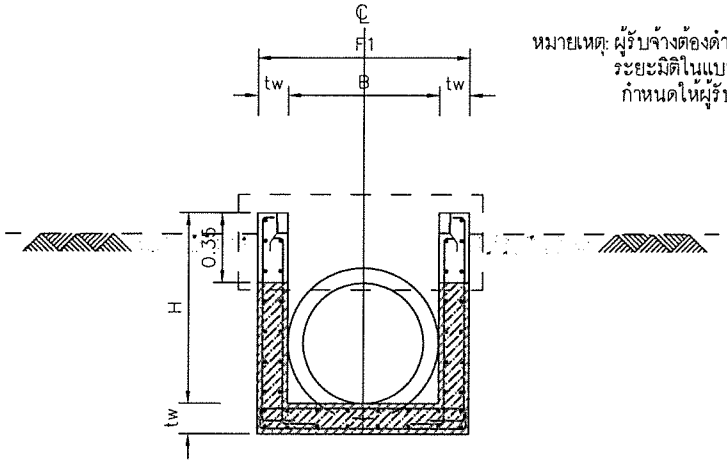

บ่อพัก
มาตราส่วน 1 : 20

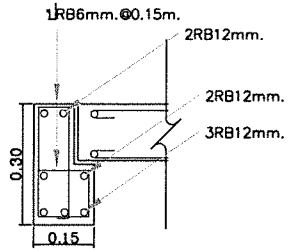

รูปตัดคานรับฝา
มาตราส่วน 1 : 20

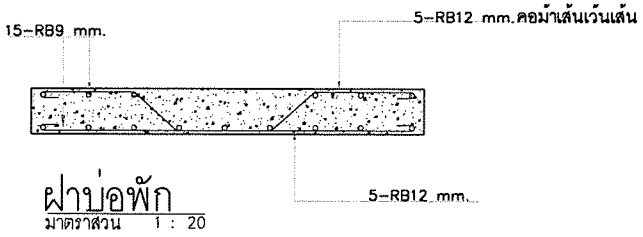

ฝาบ่อพัก
มาตราส่วน 1 : 20

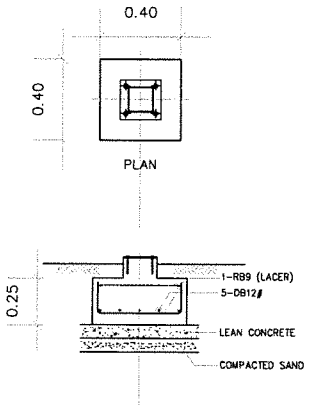

FOOTING "FO"
มาตราส่วน 1:20

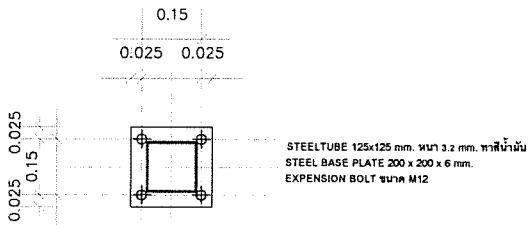

แบบขยายยึดเพลทกับตอม่อ
มาตราส่วน 1 : 50

แบบรายละเอียดบ่อพัก
SCALE 1:25

ธอส GHBANK
ธนาคารอาคารสงเคราะห์

สำนักงานใหญ่ อาคาร ๒ ชั้น ๔
ฝ่ายบริหารสำนักงานและกิจการสาขา
ส่วนวิศวกรรมและออกแบบ
เลขที่ ๖๓ ถนนพระราม ๙ ห้วยขวาง
กรุงเทพ ๑๐๓๑๐
โทรศัพท์ : (๖๖๒) ๒๐๒ ๑๕๒๗-๓๐
โทรสาร : (๖๖๒) ๖๔๓ ๑๒๕๔
www.ghb.co.th

ชื่อโครงการ

งานก่อสร้างถนนด้านหลังอาคาร 2
และอาคารจอดรถ
ธนาคารอาคารสงเคราะห์ สำนักงานใหญ่

ผู้ตรวจ
วิศวกรโยธา
โชคอำนวย บรรพบุตร
วิศวกรไฟฟ้า
สุรพงศ์ คำจันทร์
สถาปนิก
ฤทธิไกร สายวรรณะ

แบบแสดง

แบบรายละเอียดบ่อพัก

มาตราส่วน

ผู้ออกแบบและเขียนแบบ
วิศวกรโยธา
นายโชคอำนวย บรรพบุตร
วิศวกรไฟฟ้า
-
สถาปนิก
-

แก้ไขแบบ

ครั้งที่	แบบแสดง/รายละเอียด	วันที่

แบบเลขที่	จำนวนทั้งหมด
GHB_ST12	17

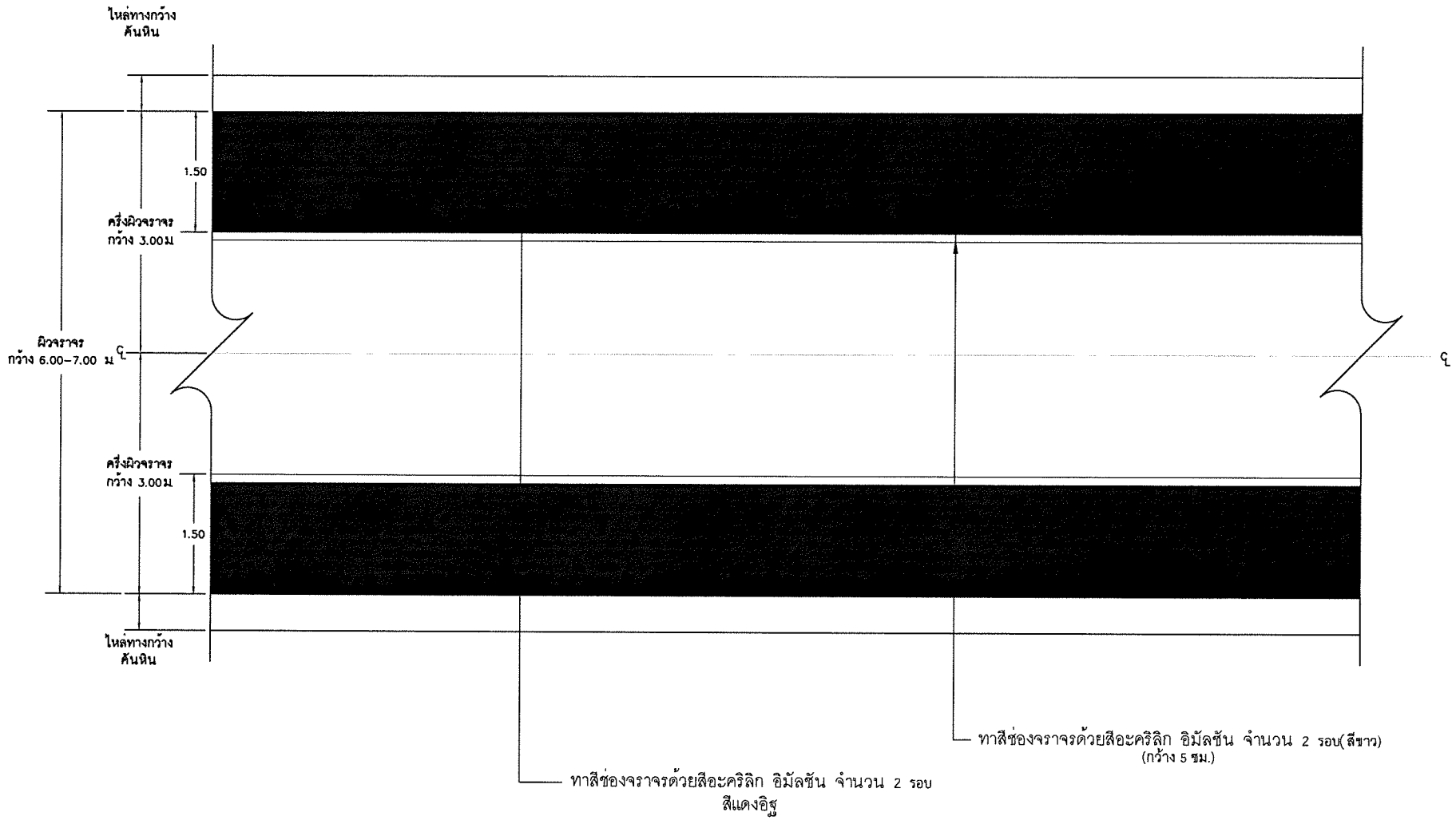

หมายเหตุ: ผู้รับจ้างต้องดำเนินการสำรวจหน้างานจริงก่อนดำเนินการ
ระยะมิติในแบบแปลนนี้ไม่สามารถนำมาอ้างอิง หรือนำมาก่อสร้างจริงได้
กำหนดให้ผู้รับจ้างต้องใช้เหล็กที่ผลิตภายในประเทศไม่น้อยกว่าร้อยละ 90 ของปริมาณเหล็กที่ต้องใช้ทั้งหมดตามสัญญา

ผิวจราจร

SCALE 1:50

รอส
GH BANK
ธนาคารอาคารสงเคราะห์

สำนักงานใหญ่ อาคาร ๒ ชั้น ๔
ฝ่ายบริหารสำนักงานและกิจการสาขา
ส่วนวิศวกรรมและออกแบบ
เลขที่ ๖๓ ถนนพระราม ๕ ห้วยขวาง
กรุงเทพ ๑๐๓๑๐
โทรศัพท์ : (๖๖๒) ๒๐๒ ๑๕๒๗–๓๐
โทรสาร : (๖๖๒) ๖๕๓ ๑๒๕๔
www.ghb.co.th

ชื่อโครงการ

งานก่อสร้างถนนด้านหลังอาคาร 2
และอาคารจอดรถ
ธนาคารอาคารสงเคราะห์ สำนักงานใหญ่

ผู้ตรวจ
วิศวกรโยธา
โชคอำนวย บรรพบุตร
วิศวกรไฟฟ้า
สุรพงศ์ ค่าจันทร์
สถาปนิก
ฤทธิไกร สายวรรณะ

แบบแสดง

ผิวจราจร

มาตราส่วน

ผู้ออกแบบและเขียนแบบ
วิศวกรโยธา
นายโชคอำนวย บรรพบุตร
วิศวกรไฟฟ้า
–
สถาปนิก
–

แก้ไขแบบ

ครั้งที่	แบบแสดง/รายละเอียด	วันที่

แบบเลขที่	จำนวนทั้งหมด
GHB_ST13	17

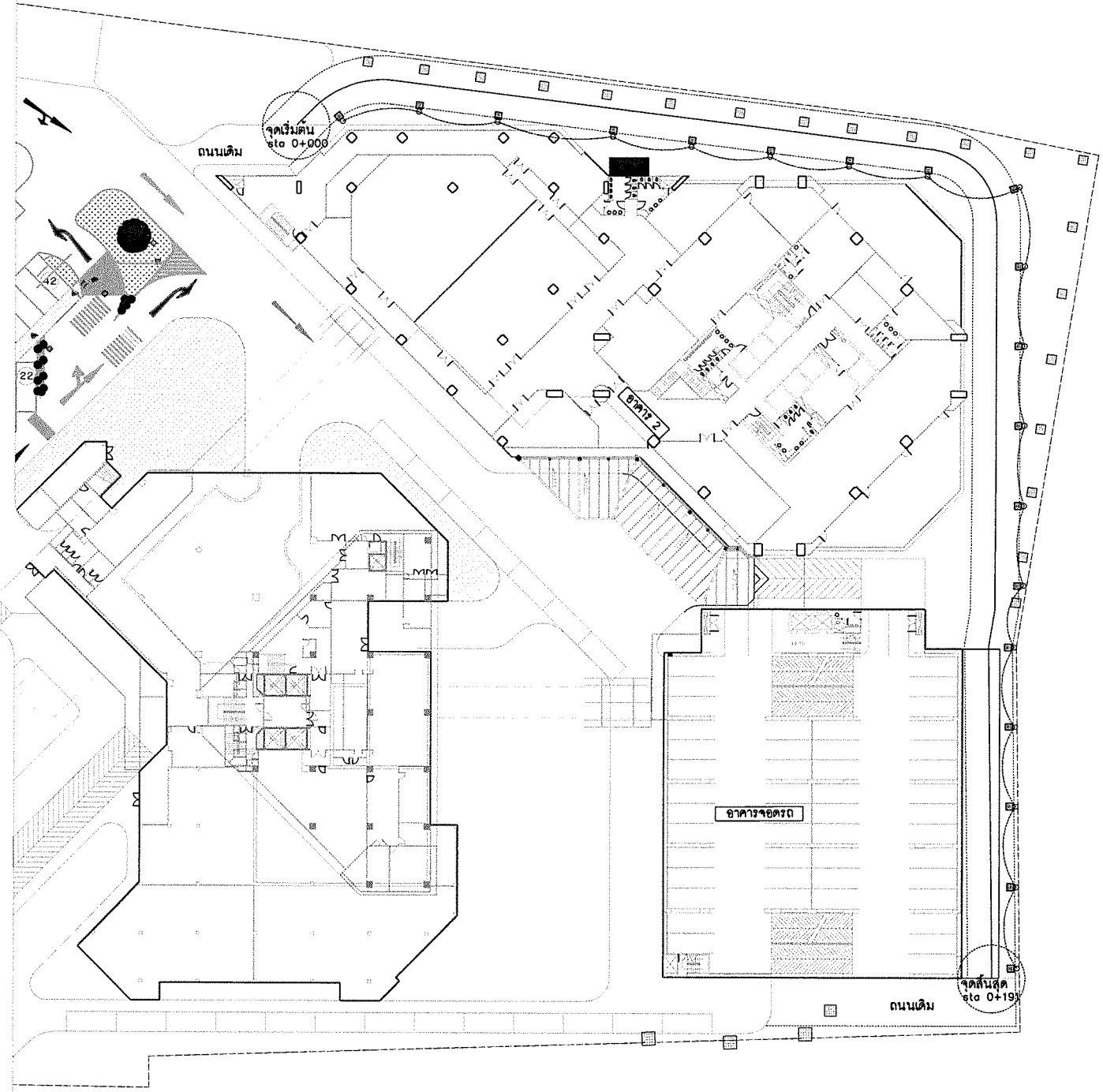

หมายเหตุ: ผู้รับจ้างต้องดำเนินการสำรวจหน้างานจริงก่อนดำเนินการ
ระยะมิติในแบบแปลนนี้ไม่สามารถนำมาอ้างอิง หรือนำมาก่อสร้างจริงได้
กำหนดให้ผู้รับจ้างต้องใช้เหล็กที่ผลิตภายในประเทศไม่น้อยกว่าร้อยละ 90 ของปริมาณเหล็กที่ต้องใช้ทั้งหมดตามสัญญา

ผังไฟฟ้าแสงสว่าง

SCALE 1:500

ธอส
GHBANK
ธนาคารอาคารสงเคราะห์

สำนักงานใหญ่ อาคาร ๒ ชั้น ๔
ฝ่ายบริหารสำนักงานและกิจการสาขา
ส่วนวิศวกรรมและออกแบบ
เลขที่ ๖๓ ถนนพระราม ๙ ห้วยขวาง
กรุงเทพ ๑๐๓๑๐
โทรศัพท์ : (๖๖๒) ๒๐๒ ๑๔๒๗-๓๐
โทรสาร : (๖๖๒) ๖๔๓ ๑๒๕๔
www.ghb.co.th

ชื่อโครงการ

งานก่อสร้างถนนด้านหลังอาคาร 2
และอาคารจอดรถ
ธนาคารอาคารสงเคราะห์ สำนักงานใหญ่

ผู้ตรวจ
วิศวกรโยธา
โชคอำนวย บรรพบุตร
วิศวกรไฟฟ้า
สุรพงศ์ คำจันทร์
สถาปนิก
ฤทธิไกร สายวรรณะ

แบบแสดง

ผังบริเวณสถานที่ก่อสร้างฯ

มาตราส่วน

ผู้ออกแบบและเขียนแบบ
วิศวกรโยธา
นายโชคอำนวย บรรพบุตร
วิศวกรไฟฟ้า
-
สถาปนิก
-

แก้ไขแบบ

ครั้งที่	แบบแสดง/รายละเอียด	วันที่

แบบเลขที่	จำนวนทั้งหมด
GHB_ST14	17

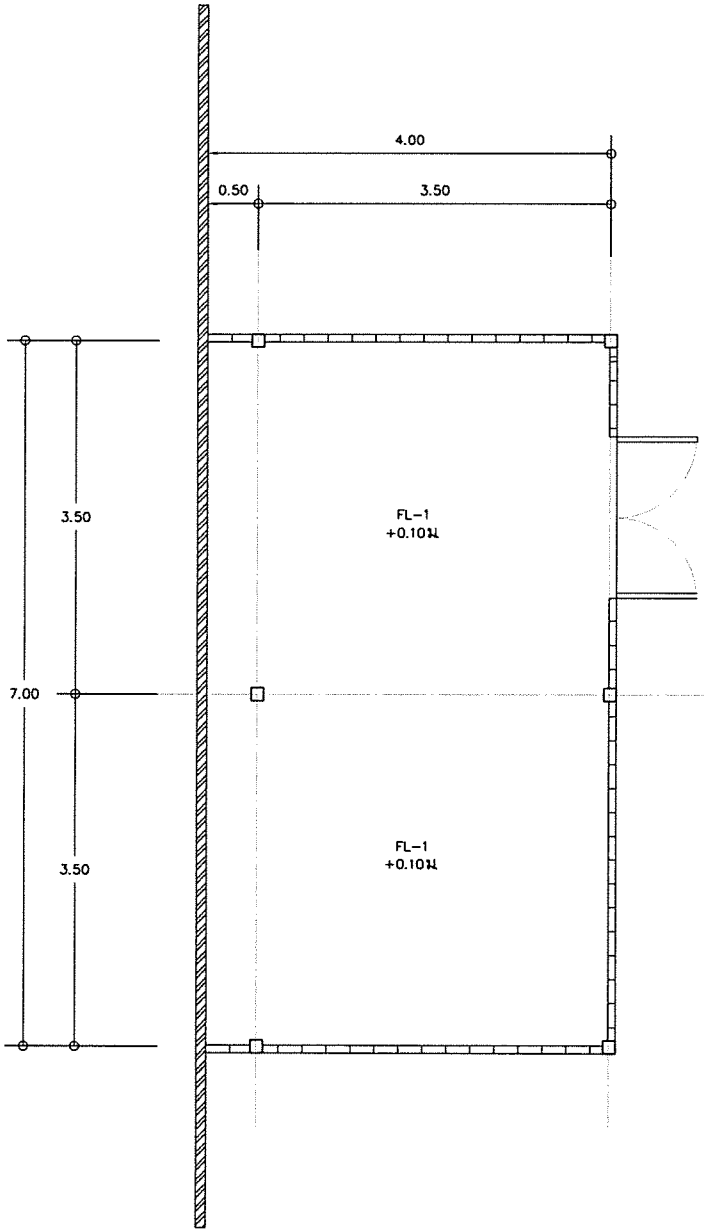

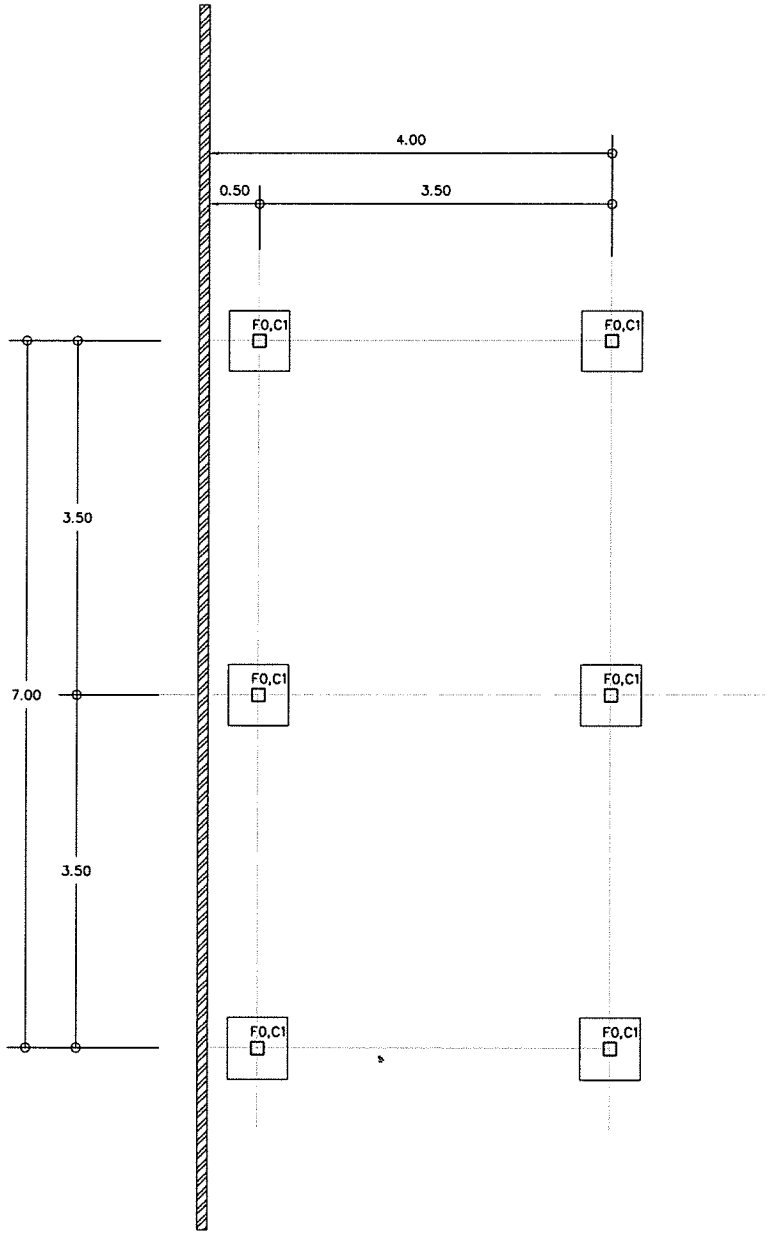

หมายเหตุ: ผู้รับจ้างต้องดำเนินการสำรวจหน้างานจริงก่อนดำเนินการ
ระยะมิติในแบบแปลนนี้ไม่สามารถนำมาอ้างอิง หรือนำมาก่อสร้างจริงได้
กำหนดให้ผู้รับจ้างต้องใช้เหล็กที่ผลิตภายในประเทศไม่น้อยกว่าร้อยละ 90 ของปริมาณเหล็กที่ต้องใช้ทั้งหมดตามสัญญา

ฐานรากโรงเพาะชำ

SCALE 1:50

ธอส
GHBANK
ธนาคารอาคารสงเคราะห์

สำนักงานใหญ่ อาคาร ๒ ชั้น ๔
ฝ่ายบริหารสำนักงานและกิจการสาขา
ส่วนวิศวกรรมและออกแบบ
เลขที่ ๖๓ ถนนพระราม ๙ ห้วยขวาง
กรุงเทพ ๑๐๓๑๐
โทรศัพท์ : (๖๖๒) ๒๐๒ ๑๕๒๗-๓๐
โทรสาร : (๖๖๒) ๖๔๓ ๑๒๕๔
www.ghb.co.th

ชื่อโครงการ

งานก่อสร้างถนนด้านหลังอาคาร 2
และอาคารจอดรถ
ธนาคารอาคารสงเคราะห์ สำนักงานใหญ่

ผู้ตรวจ
วิศวกรโยธา
โชคอำนวย บรรพบุตร
วิศวกรไฟฟ้า
สุรพงศ์ คำจันทร์
สถาปนิก
ฤทธิไกร สายวรรณะ

แบบแสดง

ฐานรากโรงเพาะชำ

มาตราส่วน

ผู้ออกแบบและเขียนแบบ
วิศวกรโยธา
นายโชคอำนวย บรรพบุตร
วิศวกรไฟฟ้า
-
สถาปนิก
-

แก้ไขแบบ

ครั้งที่	แบบแสดง/รายละเอียด	วันที่

แบบเลขที่	จำนวนทั้งหมด
GHB_ST15	17

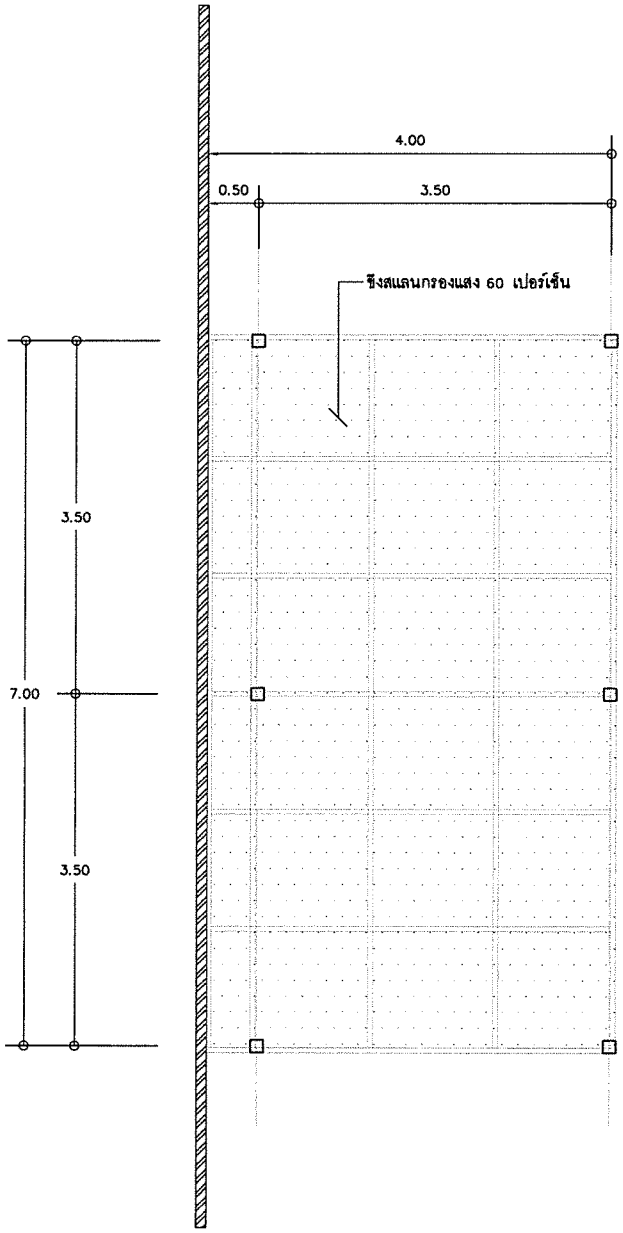

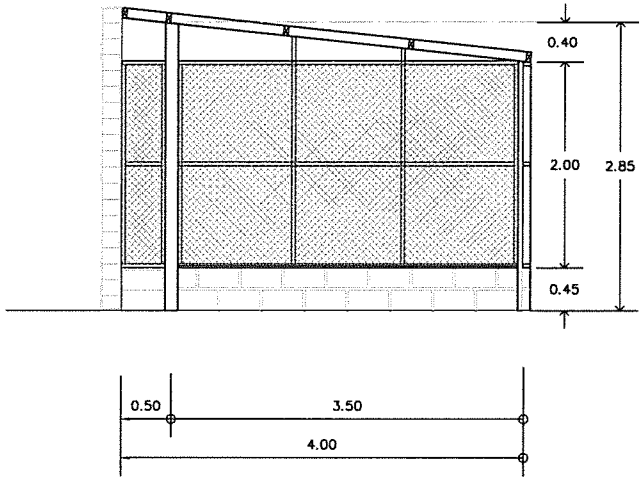

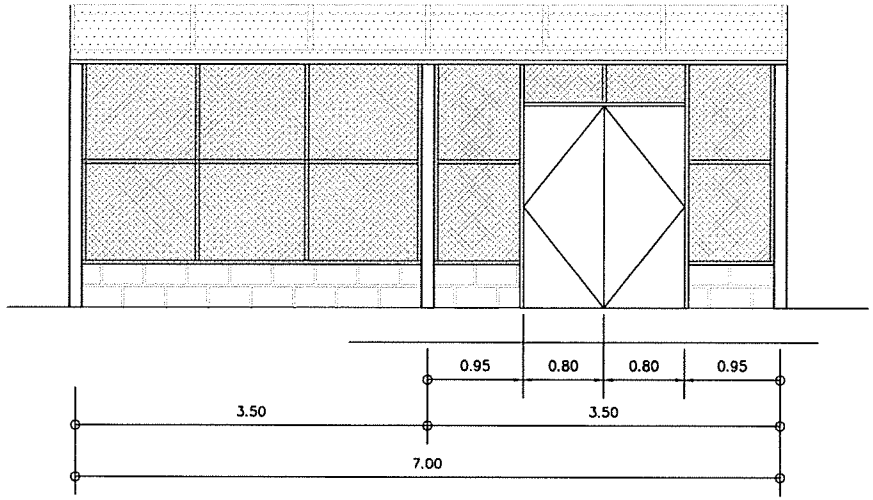

หมายเหตุ: ผู้รับจ้างต้องดำเนินการสำรวจหน้างานจริงก่อนดำเนินการ
ระยะมิติในแบบแปลนนี้ไม่สามารถนำมาอ้างอิง หรือนำมาก่อสร้างจริงได้
กำหนดให้ผู้รับจ้างต้องใช้เหล็กที่ผลิตภายในประเทศไม่น้อยกว่าร้อยละ 90 ของปริมาณเหล็กที่ต้องใช้ทั้งหมดตามสัญญา

โรงเพาะชำ

SCALE 1:50

ธอส
GHBANK
ธนาคารอาคารสงเคราะห์

สำนักงานใหญ่ อาคาร ๒ ชั้น ๔
ฝ่ายบริหารสำนักงานและกิจการสาขา
ส่วนวิศวกรรมและออกแบบ
เลขที่ ๖๓ ถนนพระราม ๙ ห้วยขวาง
กรุงเทพ ๑๐๓๑๐
โทรศัพท์ : (๖๖๒) ๒๐๒ ๑๕๒๗-๓๐
โทรสาร : (๖๖๒) ๖๕๓ ๑๒๕๔
www.ghb.co.th

ชื่อโครงการ

งานก่อสร้างถนนด้านหลังอาคาร 2
และอาคารจอดรถ
ธนาคารอาคารสงเคราะห์ สำนักงานใหญ่

ผู้ตรวจ
วิศวกรโยธา
โชคอำนวย บรรพบุตร
วิศวกรไฟฟ้า
สุรพงศ์ ค่าจันทร์
สถาปนิก
ฤทธิไกร สายวรรณะ

แบบแสดง

โรงเพาะชำ

มาตราส่วน

ผู้ออกแบบและเขียนแบบ
วิศวกรโยธา
นายโชคอำนวย บรรพบุตร
วิศวกรไฟฟ้า
-
สถาปนิก
-

แก้ไขแบบ

ครั้งที่	แบบแสดง/รายละเอียด	วันที่

แบบเลขที่	จำนวนทั้งหมด
GHB_ST16	17

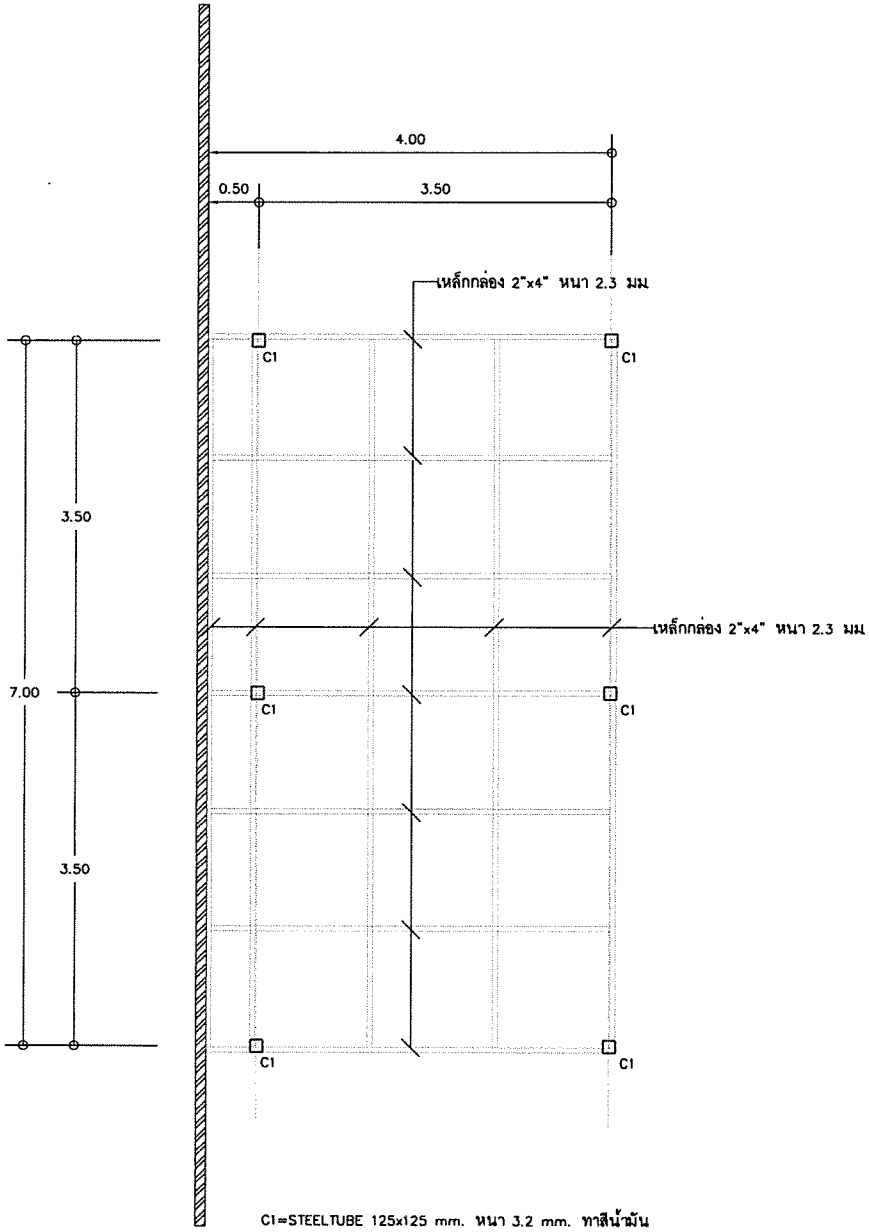

หมายเหตุ: ผู้รับจ้างต้องดำเนินการสำรวจหน้างานจริงก่อนดำเนินการ
ระยะมิติในแบบแปลนนี้ไม่สามารถนำมาอ้างอิง หรือนำมาก่อสร้างจริงได้
กำหนดให้ผู้รับจ้างต้องใช้เหล็กที่ผลิตภายในประเทศไม่น้อยกว่าร้อยละ 90 ของปริมาณเหล็กที่ต้องใช้ทั้งหมดตามสัญญา

แปลนโครงสร้างโรงเพราะชำ

SCALE 1:50

ธอส GHBANK
ธนาคารอาคารสงเคราะห์

สำนักงานใหญ่ อาคาร ๒ ชั้น ๔
ฝ่ายบริหารสำนักงานและกิจการสาขา
ส่วนวิศวกรรมและออกแบบ
เลขที่ ๖๓ ถนนพระราม ๙ ห้วยขวาง
กรุงเทพ ๑๐๓๑๐
โทรศัพท์ : (๖๖๒) ๒๐๒ ๑๕๒๗-๓๐
โทรสาร : (๖๖๒) ๖๔๓ ๑๒๕๔
www.ghb.co.th

ชื่อโครงการ

งานก่อสร้างถนนด้านหลังอาคาร 2
และอาคารจอดรถ
ธนาคารอาคารสงเคราะห์ สำนักงานใหญ่

ผู้ตรวจ
วิศวกรโยธา
โชคอำนวย บรรพบุตร
วิศวกรไฟฟ้า
สุรพงศ์ คำจันทร์
สถาปนิก
ฤทธิไกร สายวรรณะ

แบบแสดง

แปลนโครงสร้างโรงเพราะชำ

มาตราส่วน

ผู้ออกแบบและเขียนแบบ
วิศวกรโยธา
นายโชคอำนวย บรรพบุตร
วิศวกรไฟฟ้า
-
สถาปนิก
-

แก้ไขแบบ

ครั้งที่	แบบแสดง/รายละเอียด	วันที่

แบบเลขที่	จำนวนทั้งหมด
GHB_ST17	17

ขอบเขตของงาน (Terms of Reference:TOR)

งานก่อสร้างถนนด้านหลังอาคาร 2 และอาคารจอดรถ ธนาคารอาคารสงเคราะห์ สำนักงานใหญ่

1. ความเป็นมา

เพื่อดำเนินการให้เป็นไปตามกฎกระทรวง ฉบับที่ 33 (พ.ศ.2535) ออกตามความในพระราชบัญญัติควบคุมอาคาร พ.ศ. 2522 หมวด 1 ลักษณะของอาคาร เนื้อที่ว่างของภายนอกอาคารและแนวอาคาร ข้อ 3 อาคารสูงหรืออาคารขนาดใหญ่พิเศษต้องจัดให้มีถนนที่มีผิวการจราจรกว้างไม่น้อยกว่า 6.00 เมตร ที่ปราศจากสิ่งปกคลุมโดยรอบอาคาร เพื่อให้รถดับเพลิงสามารถเข้าออกได้โดยสะดวก

2. วัตถุประสงค์

ธนาคารอาคารสงเคราะห์ มีความประสงค์ที่จะดำเนินการจัดจ้างก่อสร้างถนนด้านหลังอาคาร 2 ธนาคารอาคารสงเคราะห์ สำนักงานใหญ่ เพื่อให้รถดับเพลิงสามารถเข้าออกได้โดยสะดวก

3. คุณสมบัติของผู้ยื่นข้อเสนอ มีดังต่อไปนี้

3.1 มีความสามารถตามกฎหมาย

3.2 ไม่เป็นบุคคลล้มละลาย

3.3 ไม่อยู่ระหว่างเลิกกิจการ

3.4 ไม่เป็นบุคคลซึ่งอยู่ระหว่างถูกระงับการยื่นข้อเสนอหรือทำสัญญากับหน่วยงานของรัฐไว้ชั่วคราวเนื่องจากเป็นผู้ที่ไม่ผ่านเกณฑ์การประเมินผลการปฏิบัติงานของผู้ประกอบการตามระเบียบที่รัฐมนตรีว่าการกระทรวงการคลังกำหนดตามที่ประกาศเผยแพร่ในระบบเครือข่ายสารสนเทศของกรมบัญชีกลาง

3.5 ไม่เป็นบุคคลซึ่งถูกระบุชื่อไว้ในบัญชีรายชื่อผู้ทิ้งงานและได้แจ้งเวียนชื่อให้เป็นผู้ทิ้งงานของหน่วยงานของรัฐในระบบเครือข่ายสารสนเทศของกรมบัญชีกลาง ซึ่งรวมถึงนิติบุคคลที่ผู้ทิ้งงานเป็นหุ้นส่วนผู้จัดการ กรรมการผู้จัดการ ผู้บริหาร ผู้มีอำนาจในการดำเนินงานในกิจการของนิติบุคคลนั้นด้วย

3.6 มีคุณสมบัติและไม่มีลักษณะต้องห้ามตามที่คณะกรรมการนโยบายการจัดซื้อจัดจ้างและการบริหารพัสดุภาครัฐกำหนดในราชกิจจานุเบกษา

3.7 เป็นนิติบุคคลผู้มีอาชีพตามที่จัดจ้าง ดังกล่าว

3.8 ไม่เป็นผู้มีผลประโยชน์ร่วมกันกับผู้ยื่นข้อเสนอรายอื่นที่เข้ายื่นข้อเสนอให้แก่ธนาคาร ณ วันประกาศการจ้างราคา หรือไม่เป็นผู้กระทำการอันเป็นการขัดขวางการแข่งขันอย่างเป็นธรรม ในการจ้างราคาครั้งนี้

3.9 ไม่เป็นผู้ได้รับเอกสิทธิ์หรือความคุ้มกัน ซึ่งอาจปฏิเสธไม่ยอมขึ้นศาลไทย เว้นแต่รัฐบาลของผู้ยื่นข้อเสนอได้มีคำสั่งให้สละเอกสิทธิ์และความคุ้มกันเช่นว่านั้น

3.10 ผู้ยื่นข้อเสนอต้องลงทะเบียนในระบบอิเล็กทรอนิกส์ของกรมบัญชีกลาง ที่เว็บไซต์ศูนย์ข้อมูลจัดซื้อจัดจ้างภาครัฐ (e-Government Procurement : e-GP)

3.11 ผู้ยื่นข้อเสนอต้องมีผลงานก่อสร้างอาคารสำนักงาน/งานก่อสร้างถนนรอบอาคารหรืองานเทพื้นคอนกรีตลานจอดรถ กับธนาคารพาณิชย์หรือธนาคารของรัฐ หรือ สถาบันการเงิน หรือส่วนราชการ หรือรัฐวิสาหกิจ หรือหน่วยงานเอกชนที่เชื่อถือได้ โดยนับถึงวันที่ยื่นซองมีระยะเวลาไม่เกิน 4 ปี อย่างน้อย 1 สัญญา

/ โดยแต่ละ...

โดยแต่ละสัญญาวงเงินไม่น้อยกว่า 900,000 บาท(เก้าแสนบาทถ้วน) ต้องเป็นผลงานสัญญาเดียว (ราคาตามสัญญาไม่รวมค่า k) และเป็นผลงานที่เป็นคู่สัญญาโดยตรงกับหน่วยงานดังกล่าวข้างต้น ไม่ใช่ผลงานอันเกิดจากรับจ้างช่วงโดยต้องเป็นผลงานที่ผู้ยื่นข้อเสนอได้จ้างหลายๆครั้งมารวมกัน โดยต้องแนบเอกสารหลักฐานประกอบเป็นหนังสือรับรองผลงาน ที่ผู้ว่าจ้างออกให้ หรืออื่นๆที่แสดงว่าผู้ยื่นข้อเสนอทำงานแล้วเสร็จครบถ้วนตามสัญญาและรับรองโดยผู้ว่าจ้างและต้องแจ้งชื่อองค์กรหรือหน่วยงานที่เคยมีผลงานดังกล่าว พร้อมสถานที่และหมายเลขโทรศัพท์ผู้ติดต่อให้ธนาคารทราบเพื่อให้สามารถตรวจสอบได้

4. หลักฐานการเสนอราคา

ผู้ยื่นข้อเสนอจะต้องเสนอเอกสารหลักฐานยื่นมาพร้อมกับการเสนอราคาทางระบบจัดซื้อจัดจ้างภาครัฐ ด้วยอิเล็กทรอนิกส์ โดยแยกเป็น 2 ส่วน คือ

4.1 ส่วนที่ 1 อย่างน้อยต้องมีเอกสารดังต่อไปนี้

(1) ในกรณีผู้ยื่นข้อเสนอเป็นนิติบุคคล

(ก) ห้างหุ้นส่วนสามัญหรือห้างหุ้นส่วนจำกัด ให้ยื่นสำเนาหนังสือรับรองการจดทะเบียนนิติบุคคล บัญชีรายชื่อหุ้นส่วนผู้จัดการ ผู้มีอำนาจควบคุม (ถ้ามี) พร้อมทั้งรับรองสำเนาถูกต้อง

(ข) บริษัท.จำกัดหรือบริษัทมหาชนจำกัด ให้ยื่นสำเนาหนังสือรับรองการจดทะเบียนนิติบุคคล หนังสือบริคณห์สนธิ บัญชีรายชื่อกรรมการผู้จัดการ ผู้มีอำนาจควบคุม (ถ้ามี) และบัญชีผู้ถือหุ้นรายใหญ่ (ถ้ามี) พร้อมทั้งรับรองสำเนาถูกต้อง

(2) ในกรณีผู้ยื่นข้อเสนอเป็นบุคคลธรรมดาหรือคณะบุคคลที่มิใช่นิติบุคคล ให้ยื่นสำเนาบัตรประจำตัวประชาชนของผู้นั้น สำเนาข้อตกลงที่แสดงถึงการเข้าเป็นหุ้นส่วน (ถ้ามี) สำเนาบัตรประจำตัวประชาชนของผู้เป็นหุ้นส่วน หรือสำเนาหนังสือเดินทางของผู้เป็นหุ้นส่วนที่มิได้ถือสัญชาติไทย พร้อมทั้งรับรองสำเนาถูกต้อง

(3) ในกรณีผู้ยื่นข้อเสนอเป็นผู้ยื่นข้อเสนอร่วมกันในฐานะเป็นผู้ร่วมค้า ให้ยื่นสำเนาสัญญาของการเข้าร่วมค้า และเอกสารตามที่ระบุไว้ใน (1) หรือ (2) ของผู้ร่วมค้า แล้วแต่กรณี

(4) บัญชีเอกสารส่วนที่ 1 ทั้งหมดที่ได้ยื่นพร้อมกับการเสนอราคาทางระบบจัดซื้อจัดจ้างภาครัฐด้วยอิเล็กทรอนิกส์

4.2 ส่วนที่ 2 อย่างน้อยต้องมีเอกสารดังต่อไปนี้

(1) ในกรณีที่ผู้ยื่นข้อเสนอมอบอำนาจให้บุคคลอื่นกระทำการแทนให้แนบหนังสือมอบอำนาจ ซึ่งติดอากรแสตมป์ตามกฎหมาย โดยมีหลักฐานแสดงตัวตนของผู้มอบอำนาจและผู้รับมอบอำนาจ ทั้งนี้ หากผู้รับมอบอำนาจเป็นบุคคลธรรมดาต้องเป็นผู้ที่บรรลุนิติภาวะตามกฎหมายแล้วเท่านั้น

(2) บัญชีเอกสารส่วนที่ 2 ทั้งหมดที่ได้ยื่นพร้อมกับการเสนอราคาทางระบบจัดซื้อจัดจ้างภาครัฐด้วยอิเล็กทรอนิกส์

/ 5. รายละเอียด..

5. รายละเอียดของงาน

งานก่อสร้างถนนด้านหลังอาคาร 2 และอาคารจอดรถ ธนาคารอาคารสงเคราะห์ สำนักงานใหญ่ โดยมีรายละเอียดดังนี้

5.1 งานก่อสร้างถนนคอนกรีตเสริมเหล็ก ไหล่ทางขอบคันหินผิวจราจรกว้าง 6.00 เมตร ยาว 191 เมตร หนา 0.20 เมตรมีความลาดเอียง 1:200 (รายละเอียดตามแบบที่ระบุ) โดยมีวิศวกรโยธาระดับภาคีขึ้นไปเป็นผู้ควบคุมงาน ตาม ข้อบังคับสภาวิศวกร ว่าด้วยหลักเกณฑ์และคุณสมบัติของผู้ประกอบวิชาชีพวิศวกรรมควบคุมแต่ละระดับ สาขาวิศวกรรมโยธา พ.ศ.2551

5.2 ดินเดิมบดอัดแน่น CBR >7% ดินถมลูกรังบดอัดแน่น CBR > 20%

5.3 คอนกรีตที่ใช้ต้องมีกำลังอัดประลัยรูปทรงกระบอก 280 กก./ตร.ซม. ต้องเทคอนกรีตเต็มแผ่นในครั้งเดียว ไม่มีการหยุด หากหยุดเทต้องทำ Construction Joint และ Expansion joint ทุกระยะ 5.00 ม. ทุกระยะ 5.00 ม. ตามมาตรฐานงานคอนกรีตและคอนกรีตเสริมเหล็ก (มทช. 101-2563) ข้อ 3.6 การลำเลียงและการเทคอนกรีต

5.4 งานทาสีช่องจราจรด้วยสีอะคริลิก อิมัลชัน จำนวน 2 รอบ

ความหนาฟิล์มสีเมื่อเปียก ไม่น้อยกว่า 100 ไมครอน

ความหนาฟิล์มสีเมื่อแห้ง ไม่น้อยกว่า 40 ไมครอน

5.5 คุณลักษณะของงานรายละเอียดตามแบบรูป ที่ธนาคารกำหนด

<u>งานจัดจ้างโครงการนี้ กำหนดให้คู่สัญญาต้องใช้พัสดุประเภทวัสดุหรือครุภัณฑ์ที่จะใช้ในงานจ้าง เป็นพัสดุที่ผลิตภายในประเทศ โดยต้องใช้ไม่น้อยกว่าร้อยละ 60 ของมูลค่าพัสดุที่จะใช้ในงานจ้างทั้งหมดตามสัญญา</u>

6. ระยะเวลาดำเนินการ

กำหนดเวลาดำเนินการปรับปรุงแล้วเสร็จพร้อมส่งมอบงานไม่เกิน 90 วัน นับจากวันที่กำหนดในสัญญาจ้าง

7. การทำสัญญา

ผู้ได้รับการคัดเลือกจะต้องติดต่อธนาคาร เพื่อทำสัญญาจ้างกับธนาคารภายใน 7 วัน นับถัดจากวันที่ได้รับแจ้ง และจะต้องวางหลักประกันสัญญาเป็นจำนวนเงินเท่ากับร้อยละ 5 ของราคาค่าจ้าง และให้ธนาคารยึดถือไว้ในขณะทำสัญญา โดยใช้หลักประกันอย่างหนึ่งอย่างใด ดังต่อไปนี้

7.1 เงินสด

7.2 เช็คหรือดราฟท์ที่ธนาคารเซ็นสั่งจ่าย ซึ่งเป็นเช็คหรือดราฟท์ลงวันที่ที่ใช้เช็คหรือดราฟท์นั้นชำระต่อเจ้าหน้าที่ หรือก่อนหน้านั้นไม่เกิน 3 วัน ทำการ

7.3 หนังสือค้ำประกันของธนาคารภายในประเทศตามตัวอย่างที่คณะกรรมการนโยบายกำหนด โดยอาจเป็นหนังสือค้ำประกันอิเล็กทรอนิกส์ตามวิธีการที่กรมบัญชีกลางกำหนดก็ได้

7.4 หนังสือค้ำประกันของบรรษัทเงินทุนหรือบริษัทเงินทุนหลักทรัพย์ที่ได้รับอนุญาตให้ประกอบกิจการเงินทุนเพื่อการพาณิชย์และประกอบธุรกิจค้ำประกันตามประกาศของธนาคารแห่งประเทศไทย ตามรายชื่อบริษัทเงินทุนที่ธนาคารแห่งประเทศไทยแจ้งเวียนให้ทราบ โดยอนุโลมให้ใช้ตามตัวอย่างหนังสือค้ำประกันของธนาคาร ที่คณะกรรมการนโยบายกำหนด

/ 7.5 พันธบัตร....

7.5 พันธบัตรรัฐบาลไทย

หลักประกันนี้จะคืนให้โดยไม่มีดอกเบี้ย ภายใน 15 วัน นับถัดจากวันที่คู่สัญญาพ้นจากข้อผูกพันตามสัญญาจ้างแล้ว

ทั้งนี้หากผู้ได้รับการคัดเลือก ไม่ดำเนินการภายในระยะเวลาดังกล่าวข้างต้น ธนาคารขอสงวนสิทธิ์ที่จะยกเลิกการจ้างและพิจารณาแจ้งเป็นผู้ทิ้งงาน

8. เงื่อนไขการชำระเงิน

ธนาคารจะจ่ายค่าจ้าง ซึ่งได้รวมภาษีมูลค่าเพิ่ม ตลอดจนภาษีอากรอื่นๆและค่าใช้จ่ายทั้งปวงด้วยแล้วโดยถือราคาเหมารวมเป็นเกณฑ์ และกำหนดการจ่ายเงินเป็นจำนวน 4 งวด เมื่อผู้รับจ้างได้ปฏิบัติงานครบถ้วนถูกต้องตามรายละเอียดของงานในงวดนั้นๆ รายละเอียดมีดังนี้

งวดที่ 1 เป็นจำนวนเงินในอัตราร้อยละ 25 ของมูลค่างานตามสัญญา เมื่อผู้รับจ้างได้ปฏิบัติงานแล้วเสร็จสะสมรวมในอัตราร้อยละ 30 ของมูลค่างานตามสัญญา ภายใน 30 วัน

งวดที่ 2 เป็นจำนวนเงินในอัตราร้อยละ 40 ของมูลค่างานตามสัญญา เมื่อผู้รับจ้างได้ปฏิบัติงานแล้วเสร็จสะสมรวมในอัตราร้อยละ 70 ของมูลค่างานตามสัญญา ภายใน 60 วัน

งวดที่ 3 เป็นจำนวนเงินในอัตราร้อยละ 25 ของมูลค่างานตามสัญญา เมื่อผู้รับจ้างได้ปฏิบัติงานแล้วเสร็จสะสมรวมในอัตราร้อยละ 100 ของมูลค่างานตามสัญญา ภายใน 80 วัน

งวดสุดท้าย เป็นจำนวนเงินในอัตราร้อยละ 10 ของมูลค่างานตามสัญญา เมื่อผู้รับจ้างได้ปฏิบัติงานทั้งหมดให้แล้วเสร็จเรียบร้อยตามสัญญา รวมทั้งทำความสะอาดสถานที่ก่อสร้างให้สะอาดเรียบร้อยพร้อมส่งมอบพื้นที่ให้ธนาคารฯ โดยดำเนินการให้แล้วเสร็จภายใน 90 วัน นับจากวันที่เริ่มงานในสัญญาจ้าง

9. วงเงินในการจัดหา

วงเงินงบประมาณ 3,968,500 บาท (สามล้านเก้าแสนหกหมื่นแปดพันห้าร้อยบาทถ้วน) เฉพาะที่ใช้ในการจัดซื้อจัดจ้างครั้งนี้

10. หลักเกณฑ์การพิจารณาคัดเลือกข้อเสนอ

ธนาคารจะพิจารณาตัดสินโดยใช้เกณฑ์ราคาและพิจารณาจากราคารวม

10.1 กรณีผู้ยื่นข้อเสนอซึ่งเป็นผู้ประกอบการ SMEs เสนอราคาสูงกว่าราคาต่ำสุดของผู้ยื่นข้อเสนอรายอื่นที่ไม่เกินร้อยละ 10 ให้หน่วยงานของรัฐจัดซื้อจัดจ้างจากผู้ประกอบการ SMEs ดังกล่าว โดยจัดเรียงลำดับผู้ยื่นข้อเสนอ ซึ่งเป็นผู้ประกอบการ SMEs ซึ่งเสนอราคาสูงกว่าราคาต่ำสุดของผู้ยื่นข้อเสนอรายอื่นไม่เกินร้อยละ 10 ที่จะเรียกมาทำสัญญาไม่เกิน 3 ราย

อนึ่ง การพิจารณาผลตามเงื่อนไขเอกสารประกวดราคาจ้าง ให้พิจารณาจากเอกสารสำเนาใบขึ้นทะเบียนผู้ประกอบการวิสาหกิจขนาดกลางและขนาดย่อม (SMEs) เท่านั้น

/ 10.2 กรณี....

10.2 กรณีผู้ยื่นข้อเสนอซึ่งมิใช่ผู้ประกอบการ SMEs แต่เป็นบุคคลธรรมดาที่ถือสัญชาติไทยหรือนิติบุคคลที่จัดตั้งขึ้นตามกฎหมายไทยเสนอราคาสูงกว่าราคาต่ำสุดของผู้ยื่นข้อเสนอซึ่งเป็นบุคคลธรรมดาที่มิได้ถือสัญชาติไทยหรือนิติบุคคลที่จัดตั้งขึ้นตามกฎหมายต่างประเทศไม่เกินร้อยละ 3 ให้หน่วยงานของรัฐจัดซื้อหรือจัดจ้างจากผู้ยื่นข้อเสนอบุคคลธรรมดาที่ถือสัญชาติไทยหรือนิติบุคคลที่จัดตั้งขึ้นตามกฎหมายไทยดังกล่าว

11. อัตราค่าปรับ

กรณีที่ผู้รับจ้างปฏิบัติผิดสัญญาจ้าง จะกำหนดค่าปรับเป็นรายวันเป็นจำนวนเงินตายตัวในอัตราร้อยละ 0.10 ของราคางานจ้าง ทั้งนี้จะต้องไม่ต่ำกว่าวันละ 100 บาท

12. การรับประกันความชำรุดบกพร่อง

ผู้รับจ้างจะต้องรับประกันความชำรุดบกพร่องของงานจ้างที่เกิดขึ้นภายในระยะเวลาไม่น้อยกว่า 2 ปี นับถัดจากวันที่ได้รับมอบงานดังกล่าว ซึ่งความชำรุดบกพร่องหรือเสียหายนั้นเกิดจากความบกพร่องของผู้รับจ้างอันเกิดจากการใช้วัสดุที่ไม่ถูกต้องหรือทำไว้ไม่เรียบร้อย หรือทำไม่ถูกต้องตามมาตรฐานแห่งหลักวิชา ผู้รับจ้างจะต้องรีบทำการแก้ไขให้เป็นที่เรียบร้อยโดยไม่ชักช้า โดยผู้ว่าจ้างไม่ต้องออกเงินใดๆ ในการนี้ทั้งสิ้น หากผู้รับจ้างไม่กระทำการดังกล่าวภายในกำหนด 7 วัน นับถัดจากวันที่ได้รับแจ้งเป็นหนังสือจากผู้ว่าจ้างหรือไม่ทำการแก้ไขให้ถูกต้องเรียบร้อยภายในเวลาที่ผู้ว่าจ้างกำหนด ให้ผู้ว่าจ้างมีสิทธิที่จะทำการนั้นเองหรือจ้างผู้อื่นให้ทำงานนั้นโดยผู้รับจ้างต้องเป็นผู้ออกค่าใช้จ่ายเองทั้งสิ้น

13. มาตรฐานงานฝีมือช่าง

เมื่อธนาคารได้คัดเลือกผู้เสนอราคารายใดให้เป็นผู้รับจ้างและได้ตกลงจ้างตามประกาศนี้แล้ว ผู้เสนอราคาจะต้องตกลงว่าในการปฏิบัติงานก่อสร้างปรับปรุงดังกล่าว ผู้เสนอราคาจะต้องมีและใช้เครื่องมือดีและช่างฝีมือดี พร้อมทั้งแจ้งรายชื่อวิศวกรระดับภาคีหรือสูงกว่า ที่เกี่ยวข้องกับประเภทงานที่เสนอราคาเพื่อรับผิดชอบในการดำเนินการก่อสร้างปรับปรุงตามพระราชบัญญัติวิศวกร พ.ศ. 2542 ในสาขาที่เกี่ยวข้อง พร้อมสำเนาใบอนุญาตประกอบวิชาชีพวิศวกรรมควบคุม (กว.) และหนังสือรับรองของวิศวกรนั้นๆ เพื่อประจำ ณ สถานที่ก่อสร้างตลอดเวลาและมีอำนาจเต็มในการที่จะดำเนินการในนามของผู้รับจ้างในระหว่างระยะเวลาการก่อสร้างผู้รับจ้างพึงปฏิบัติตามหลักเกณฑ์ที่กฎหมายได้กำหนดไว้โดยเคร่งครัด

14.การปรับราคางานก่อสร้าง

ในการพิจารณาเพิ่มหรือลดราคาค่างานจ้างเหมาก่อสร้างให้คำนวณตามสูตรดังนี้

P = (Po) x (K)

P = ราคางานต่อหน่วยหรือราคาค่าจ้างเป็นงวดที่ต้องจ่ายให้ผู้รับจ้าง

Po = ราคาค่างานต่อหน่วยที่ผู้รับจ้างประมูลได้ หรือราคาค่างานเป็นงวดซึ่งระบุไว้ในสัญญาแล้วแต่กรณี

K = Escalation Factor ที่หักด้วย 4% เมื่อต้องเพิ่มค่างานหรือบวกเพิ่ม 4% เมื่อเรียกค่างานคืน

/โดยกำหนด....

<u>โดยกำหนดให้ใช้</u>

ค่า K สำหรับงานอาคาร ตามสูตร

K = 0.25 + 0.15 It/Io + 0.10 Ct/Co + 0.40 Mt/Mo + 0.10 St/So

K = Escalation Factor

It = ดัชนีราคาผู้บริโภคทั่วไปของประเทศ ในเดือนที่ส่งงานแต่ละงวด

Io = ดัชนีราคาผู้บริโภคทั่วไปของประเทศ ในเดือนเปิดซองประกวดราคา

Ct = ดัชนีราคาซีเมนต์ ในเดือนที่ส่งงานแต่ละงวด

Co = ดัชนีราคาซีเมนต์ ในเดือนเปิดซองประกวดราคา

Mt = ดัชนีราคาวัสดุก่อสร้าง(ไม่รวมเหล็กและซีเมนต์) ในเดือนที่ส่งงานแต่ละงวด

Mo = ดัชนีราคาวัสดุก่อสร้าง(ไม่รวมเหล็กและซีเมนต์) ในเดือนเปิดซองประกวดราคา

St = ดัชนีราคาเหล็ก ในเดือนที่ส่งงานแต่ละงวด

So = ดัชนีราคาเหล็ก ในเดือนเปิดซองประกวดราคา

15. ข้อกำหนด/ปฏิบัติการเข้าทำงานในพื้นที่ของธนาคาร ดังนี้

15.1 ให้ผู้รับจ้างสำรวจพร้อมจัดทำแบบ พร้อมรายละเอียดการติดตั้งรวมถึงแผนงานและกำหนดการเข้าทำงานให้ธนาคารพิจารณาก่อนดำเนินการ

15.2 ธนาคารขอสงวนสิทธิ์ในการพิจารณาอนุญาตให้ผู้รับจ้างกองเก็บวัสดุหรือพื้นที่ในการเชื่อมขึ้นโครงเหล็กหลังคาภายในพื้นที่ธนาคาร ทั้งนี้หากธนาคารพิจาณาอนุญาตให้ใช้พื้นที่ ผู้รับจ้างต้องดำเนินการจัดทำรั้วกั้นพื้นที่ดังกล่าวให้มิดชิด

15.3 ผู้รับจ้างต้องกั้นพื้นที่ก่อสร้างฯพร้อมจัดทำป้ายงาน

15.4 กรณีเข้าพื้นที่ภายในอาคารของธนาคารฯในวันจันทร์ – ศุกร์ สามารถเข้าดำเนินการได้ตั้งแต่เวลา 8.30 – 20.00 น. รายละเอียดดังนี้

- 8.30 – 16.30 น. สามารถทำงานที่ไม่มีเสียง, ไม่มีกลิ่น, ไม่มีฝุ่นและไม่มีผลกระทบต่อระบบไฟฟ้าหลักและระบบสื่อสารของธนาคาร รวมถึงผลกระทบต่อการให้บริการต่างๆภายในธนาคาร

-16.30 – 20.00 น. สามารถทำงานมีเสียง, มีกลิ่น, มีฝุ่นได้ แต่ต้องไม่มีผลกระทบต่อระบบไฟฟ้าหลัก, ระบบสื่อสารของธนาคาร และการปฏิบัติงานของธนาคาร

15.5 วันเสาร์ – อาทิตย์ สามารถเข้าดำเนินการได้ตั้งแต่ 9.00 น. – 20.00 น. สามารถทำงานมีเสียงมีกลิ่น, มีฝุ่นได้ แต่ต้องไม่มีผลกระทบต่อระบบไฟฟ้าหลัก, ระบบสื่อสารของธนาคาร และการปฏิบัติงานของธนาคาร

/ ****ทั้งนี้....

****ทั้งนี้ในการขอเข้าปฏิบัติงานหากมีความจำเป็นต้องดำเนินการใดๆนอกเหนือจากข้อ 15.4 และ15.5 ธนาคารขอสงวนสิทธิ์ในการพิจารณาอนุญาต

15.6 ผู้รับจ้างต้องปฏิบัติตามข้อกำหนดการเข้าทำงานในพื้นที่ของธนาคารอย่างเคร่งครัด(ตามเอกสารแนบ 17.2) หากไม่ปฏิบัติตามข้อกำหนดทางธนาคารสามารถสั่งให้หยุดงานได้ โดยผู้รับจ้างจะขอเป็นเหตุในการขยายเวลามิได้

15.7 ให้ผู้รับจ้างที่เข้ามารับงาน ทำประกันภัยความรับผิดชอบตามสัญญา (CONTRACT WORKS INSURANCE) โดยกำหนดให้ธนาคารอาคารสงเคราะห์ เป็นผู้ได้รับผลประโยชน์ รายละเอียดความคุ้มครองและทุนประกันภัยตามเอกสารแนบท้าย 17.3

16. เอกสารที่ผู้รับจ้างต้องส่งมอบ

16.1 ผู้รับจ้างต้องส่งมอบแบบปรับปรุงเสมือนจริง (AS-BUILT DRAWINGS) จำนวน 2 เล่ม เข้าเล่มแบบปกหนังสือหรือรูปแบบที่ธนาคารกำหนด พร้อมไฟล์ข้อมูลอิเล็กทรอนิกส์ บันทึกลงแผ่น CD จำนวน 2 ชุด โดยไม่มีค่าใช้จ่าย

16.2 ผู้รับจ้างต้องส่งมอบหนังสือรับประกันและคู่มือการใช้อุปกรณ์ จำนวน 2 ชุด (ถ้ามี)

17. เอกสารแนบท้าย

17.1 แบบและรายการประกอบแบบ

17.2 ข้อตกลงเงื่อนไขข้อปฏิบัติในการเข้าดำเนินการปรับปรุงพื้นที่ภายในธนาคารอาคารสงเคราะห์

17.3 เอกสารการทำประกันภัย

17.4 เอกสารคุ้มครองสิทธิข้อมูลส่วนบุคคล

18. หน่วยงานที่รับผิดชอบ

ส่วนวิศวกรรมและออกแบบ ฝ่ายบริหารสำนักงานและกิจการสาขา ชั้น 4 อาคาร 2 ธนาคารอาคารสงเคราะห์ สำนักงานใหญ่ โทร.02-202-1530 โทรสาร 02-643-1254

ลงชื่อ .....ประธานกรรมการ
27 มิ.ย. 66
(นายศุภเดช คงตั้งสมบุญ)
หัวหน้าส่วนวิศวกรรมและออกแบบ
ฝ่ายบริหารสำนักงานและกิจการสาขา

ลงชื่อ .....กรรมการ
27 มิ.ย. 66
(นายอนุรักษ์ นุมะลิจันทร์)
ผู้ช่วยหัวหน้าส่วนวิศวกรรมและออกแบบ
ฝ่ายบริหารสำนักงานและกิจการสาขา

ลงชื่อ .....กรรมการ
(นายฤทธิไกร สายวรรณะ)
สถาปนิก
ฝ่ายบริหารสำนักงานและกิจการสาขา

ลงชื่อ .....กรรมการ
26-6-66
(นายสุรพงศ์ คำจันทร์)
ลูกจ้างธนาคาร
ฝ่ายบริหารสำนักงานและกิจการสาขา

ลงชื่อ .....กรรมการและเลขานุการ
26.6.66
(นายโชคอำนวย บรรพบุตร)
วิศวกร
ฝ่ายบริหารสำนักงานและกิจการสาขา

เอกสารคุ้มครองสิทธิข้อมูลส่วนบุคคล

งานก่อสร้างถนนด้านหลังอาคาร 2 และอาคารจอดรถ ธนาคารอาคารสงเคราะห์ สำนักงานใหญ่

ธนาคารอาคารสงเคราะห์ให้ความสำคัญกับการปฏิบัติตามกฎหมายว่าด้วยการคุ้มครองข้อมูลส่วนบุคคล ธนาคารจึงได้กำหนดนโยบายคุ้มครองข้อมูลส่วนบุคคล โดยสามารถศึกษารายละเอียดที่ QR Code นี้

ข้อตกลงเงื่อนไขข้อปฏิบัติในการเข้าดำเนินการปรับปรุงพื้นที่ภายใน

ธนาคารอาคารสงเคราะห์

สัญญาเลขที่ จพ.(สบส.)

ชื่อ บริษัทที่เข้าดำเนินการ

ชื่อ / เบอร์โทร (ผู้รับจ้าง) .....เบอร์โทร

ชื่อ / เบอร์โทรผู้ควบคุมงาน .....เบอร์โทร

สัญญาเริ่มต้นวันที่ ..... สิ้นสุด .....

ข้อตกลงและเงื่อนไขและข้อปฏิบัติในการเข้าดำเนินงานปรับปรุงอาคารและหรืออุปกรณ์ประกอบอาคารภายในธนาคารอาคารสงเคราะห์นี้ ผู้รับจ้างได้ทำความเข้าใจและตกลงที่จะถือปฏิบัติให้เป็นส่วนหนึ่งของสัญญาจ้างเพื่อความเป็นระเบียบและความปลอดภัยในช่วงดำเนินการตามเงื่อนไขและข้อปฏิบัติ ดังนี้

1. ผู้รับจ้างที่จะเข้าทำงานต้องแสดงแผนงานให้ผู้แทนของธนาคารทราบล่วงหน้าก่อนเสมอ
2. ผู้รับจ้างต้องแจ้งรายชื่อผู้ที่เข้ามาดำเนินการงานที่รับจ้างก่อนอย่างน้อย 3 วันทำการ โดยหัวหน้างานของผู้รับจ้างต้องทำการขออนุญาตเข้าพื้นที่ทำงานต่อส่วนจัดการความปลอดภัย และแจ้งฝ่ายอาคารทราบทุกครั้งก่อนเข้า / ออกจากพื้นที่ทำงาน รวมทั้งการขนวัสดุอุปกรณ์ก่อสร้างเข้า / ออกอาคารทุกครั้ง
3. ผู้รับจ้างจะต้องลงทะเบียนการเข้างานกับธนาคาร โดยมีรายละเอียดดังนี้
   3.1 รายชื่อผู้ควบคุมงานหรือหัวหน้างานที่มีบัตรประชาชนจำนวนไม่เกิน 3 คน เพื่อเป็นตัวแทนผู้รับผิดชอบการขออนุมัติต่าง ๆ รวมทั้งการนำคนเข้าและออกจากพื้นที่ทำงาน โดยผู้ควบคุมงานหรือหัวหน้างานจะต้องนำบัตรประชาชนมาขอแลกบัตรอนุญาตผ่านเข้าหน่วยงานที่ธนาคารกำหนด และคนงานทุกคนต้องติดบัตร ในขณะที่ทำงานอยู่ในหน่วยงานตลอดเวลา กรณีบัตรหายจะต้องเสียค่าปรับครั้งละ <u>100.-</u> ต่อบัตร 1 ใบ
   3.2 ผู้รับจ้างจะต้องกำหนดวันเริ่มงาน และวันแล้วเสร็จของการดำเนินงานที่รับจ้างให้ชัดเจน
   3.3 ผู้รับจ้างจะต้องระบุจำนวนคนงานเฉลี่ยต่อวัน

3.4 ผู้รับจ้างจะต้องระบุรายการอุปกรณ์ที่จะนำเข้ามาใช้ เพื่อการอนุมัตินำออกเมื่องานแล้วเสร็จ

3.5 ผู้ปฏิบัติงานของผู้รับจ้าง ดื่มสุรา , สูบบุหรี่ , ทะเลาะวิวาท , เล่นการพนัน , ก่อไฟหรือกระทำด้วยประการใดๆ ที่เป็นเหตุไม่อันควร หรือเป็นสาเหตุที่อาจทำให้เกิดเพลิงไหม้ได้ในเขตพื้นที่ธนาคารฯ ขณะทำการก่อสร้าง , ปรับปรุงหรือตกแต่ง

4. การเข้าปฏิบัติงานในพื้นที่ธนาคาร ดังนี้

4.1 วันจันทร์ – ศุกร์ สามารถเข้าดำเนินการได้ ตั้งแต่เวลา 8.30 – 20.00 น. รายละเอียดดังนี้

- 8.30 – 16.30 น. สามารถทำงานที่ไม่มีเสียง, ไม่มีกลิ่น, ไม่มีฝุ่นและไม่มีผลกระทบต่อระบบไฟฟ้าหลักและระบบสื่อสารของธนาคาร และการปฏิบัติงานของธนาคาร

-16.30 – 20.00 น. สามารถทำงานมีเสียง, มีกลิ่น, มีฝุ่นได้ แต่ต้องไม่มีผลกระทบต่อระบบไฟฟ้าหลัก, ระบบสื่อสารของธนาคาร และการปฏิบัติงานของธนาคาร

4.2 วันเสาร์ – อาทิตย์ สามารถเข้าดำเนินการได้ตั้งแต่ 9.00 น. – 20.00 น. สามารถทำงานมีเสียง,มีกลิ่น, มีฝุ่นได้ แต่ต้องไม่มีผลกระทบต่อระบบไฟฟ้าหลัก, ระบบสื่อสารของธนาคาร และการปฏิบัติงานของธนาคาร

4.3 หากมีความจำเป็นต้องปฏิบัติงานที่เป็นอย่างอื่นนอกเหนือจากข้อ 4.1, 4.2 ต้องขออนุญาตธนาคารก่อนดำเนินการ

4.4 ผู้รับจ้างต้องปฏิบัติตามข้อกำหนดการเข้าทำงานในพื้นที่ของธนาคารอย่างเคร่งครัด หากไม่ปฏิบัติตามข้อกำหนด ธนาคารสามารถสั่งให้หยุดงานได้ โดยผู้รับจ้างจะขอเป็นเหตุในการขยายเวลามิได้

5. การนำวัสดุและอุปกรณ์เครื่องใช้เข้ามาในธนาคารให้ปฏิบัติดังนี้

5.1 การลำเลียงวัสดุหรือเครื่องมืออุปกรณ์จะต้องใช้เส้นทางที่ธนาคารฯ จัดไว้ให้หากต้องการใช้เส้นทางหรือวิธีการอื่น ต้องได้รับการเห็นชอบจากธนาคารหรือผู้แทนเป็นกรณีๆ ไป

5.2 การขนย้ายสิ่งของต้องใช้วิธีการยกให้พ้นพื้นหรือบรรทุกล้อเลื่อนเป็นยางเท่านั้น ห้ามลากถูพื้นโดยเด็ดขาดและในระหว่างการขนย้ายห้ามวางสิ่งของใดๆ กีดขวางบริเวณทางร่วมทุกแห่งรวมทั้งบันไดหนีไฟและบริเวณหน้าลิฟต์

5.3 ห้ามไม่ให้มีการเก็บสต๊อกวัสดุประเภทที่มีส่วนผสมของทินเนอร์หรือน้ำมันรวมถึงวัสดุไวไฟทุกประเภทในพื้นที่ธนาคารเด็ดขาด ไม่เช่นนั้นทางธนาคารฯ จะดำเนินการขนย้ายโดยคิดค่าใช้จ่ายและไม่รับผิดชอบความเสียหายใดๆ ทั้งสิ้นกรณีนำมาใช้ ต้องมีเอกสารอธิบายด้านความปลอดภัยของสารเคมี (SDS)

5.4 สิ่งปฏิกูลที่เกิดจากการก่อสร้าง – ปรับปรุง เช่น น้ำผสมปูน / ขี้ปูน / เศษวัสดุต่างๆ ต้องเก็บกวาดไปทิ้งนอกพื้นที่ธนาคารฯ ทุกวัน หรือในจุดที่ทางธนาคารฯ กำหนด (ต้องจำแนกประเภท) เท่านั้น

5.5 น้ำทิ้ง หรือ น้ำซักล้าง ต้องทิ้งในจุดที่ทางธนาคารฯกำหนด เท่านั้น (ห้ามทิ้งลงรางน้ำฝน)

6. ห้ามผู้ปฏิบัติงานของผู้รับจ้างรับประทานอาหารภายในอาคารสำนักงาน
7. ห้ามมิให้เจาะ , สกัด , ทุบทำลาย หรือกระทำด้วยประการใดๆ อันจะก่อให้เกิดความเสียหายต่อโครงสร้างอาคารหรืออุปกรณ์ต่างๆ ของอาคาร โดยมิได้รับอนุญาตเป็นลายลักษณ์อักษรจากธนาคารฯ เป็นกรณีไป
8. ในระหว่างการทำงานที่รับจ้างหากจำเป็นต้องใช้ไฟฟ้าหรือประปาชั่วคราว ผู้รับจ้างต้องเป็นผู้จัดหามิเตอร์ชั่วคราวตามขนาดที่จะใช้งานพร้อมสายไฟและคัตเอาท์ รวมถึงการใช้อุปกรณ์ไฟฟ้า – ประปาต่างๆ จะต้องขออนุญาตจากธนาคารฯ ก่อนทุกครั้ง
   - กรณีต้องการใช้ไฟฟ้า / น้ำประปา ในงานที่รับจ้าง ผู้รับจ้างต้องมาติดต่อที่ส่วนวิศวกรรม ชั้น 4 อาคาร 2 ก่อนดำเนินการใดๆ ทั้งสิ้น

9. การผสมปูนซีเมนต์จะต้องมีกระบะสำหรับผสมปูนเป็นการเฉพาะ ห้ามผสมบนพื้นของอาคาร /ถนน / ทางเดิน โดยเด็ดขาด การกองวัสดุในพื้นที่ธนาคารจะต้องกองอย่างมีระเบียบและไม่วางซ้อนกันสูงเกินไปจนอาจเป็นอันตราย
10. ผู้รับจ้างต้องเป็นผู้ดำเนินการกั้นผนังชั่วคราว บริเวณพื้นที่ทำงาน ก่อนดำเนินการปรับปรุงเสมอ

11. การดำเนินงานต้องอยู่ในขอบเขตที่ขออนุญาตเท่านั้น ห้ามทำนอกเหนือจากที่ขออนุญาตโดยเด็ดขาด และจะต้องควบคุมกำกับดูแลไม่ให้ผู้ปฏิบัติงานออกนอกบริเวณพื้นที่ก่อสร้าง / ปรับปรุงโดยไม่จำเป็น (ให้ผู้ปฏิบัติงานอยู่ในที่ทำงานเท่านั้น)
12. ผู้รับจ้างต้องดูแลสถานที่ปฏิบัติงาน เก็บอุปกรณ์ต่างๆ ให้สะอาดเรียบร้อยและต้องอยู่ในสภาพปลอดภัยจากอันตรายส่วนรวม และอื่นๆ
13. ผู้รับจ้างจะต้องปฏิบัติตามคำแนะนำของเจ้าหน้าที่ผู้รับผิดชอบของธนาคารฯ โดยเคร่งครัด
14. เงื่อนไขและข้อปฏิบัตินี้ ให้ถือว่าผู้ปฏิบัติงาน หรือผู้มีส่วนเกี่ยวข้องกับงานที่รับจ้างทุกคนได้รับรู้และเข้าใจเป็นอย่างดีแล้ว การใดที่มีกำหนดไว้ในเงื่อนไขข้อปฏิบัตินี้ ธนาคารฯ ของทรงไว้ซึ่งสิทธิ์ที่จะวินิจฉัย หรือ เพิ่มเติมเพื่อความถูกต้องครบถ้วนได้
15. หากมีข้อสงสัยใด ๆ สามารถติดต่อกับเจ้าหน้าที่ผู้รับผิดชอบของธนาคาร ฝ่ายบริหารสำนักงานและกิจการสาขา ได้ดังนี้ โทร 02-202-1000
    1. ส่วนวิศวกรรมและออกแบบ ต่อ 1530
    2. ส่วนจัดการความปลอดภัย ต่อ 1812
    3. กรณีเร่งด่วนติดต่อ.....

ลงชื่อ..... ลงชื่อ.....

(.....) (.....)

บริษัท ..... หัวหน้าส่วนวิศวกรรมและออกแบบ

ฝ่ายบริหารสำนักงานและกิจการสาขา

ความคุ้มครอง : งานตามสัญญา

ให้ความคุ้มครองเกี่ยวกับงานตามสัญญา ต่อความสูญเสียหรือเสียหายใดๆที่เกิดขึ้นซึ่งเป็นผลสืบเนื่องมาจากอุบัติเหตุ (Accidental or Unforeseen) เช่น กรณีเกิดเพลิงไหม้ ฟ้าผ่า ภัยระเบิด น้ำท่วม แผ่นดินไหว พายุ การกระทำอันมีเจตนาร้าย โจรกรรม และภัยธรรมชาติอื่นๆ

: ความรับผิดชอบต่อบุคคลภายนอก

ให้ความคุ้มครองต่อความรับผิดชอบบุคคลภายนอก ซึ่งบริษัทจะให้ความคุ้มครองไปถึงการบาดเจ็ด หรือ เสียชีวิต หรือความเสียหายต่อทรัพย์สินบุคคลภายนอก ซึ่งเป็นผลจากการกระทำของผู้เอาประกันภัยที่เกี่ยวข้องกับงานตามสัญญาโดยเอาประกันภัยจะต้องรับผิดชอบตามกฎหมาย

ทุนประกันภัย : งานตามสัญญา

มูลค่างาน	(ตามสัญญาจ้าง)
ทรัพย์สินเดิมของผู้ว่าจ้าง	1,000,000.-บาท

: ความรับผิดชอบต่อบุคคลภายนอก

เท่ากับมูลค่างานตามสัญญา แต่ไม่เกิน 10,000,000.-บาท ต่อครั้งและตลอดระยะเวลาเอาประกันภัย

ธนาคารอาคารสงเคราะห์ให้ความสำคัญกับการปฏิบัติตามกฎหมายว่าด้วยการคุ้มครองข้อมูลส่วนบุคคล ธนาคารจึงได้กำหนดนโยบายคุ้มครองข้อมูลส่วนบุคคล โดยสามารถศึกษารายละเอียดที่ QR Code นี้