ธอส
G H BANK
ธนาคาร
อาคารสงเคราะห์
Government
Housing Bank

สำนักงานใหญ่
63 ถ.พระราม 9 ห้วยขวาง
กทม. 10310
โทรศัพท์ 0 2645 9000
โทรสาร 0 2645 9001

Head Office
63 Rama IX Rd., Huaykwang,
Bangkok 10310 Thailand
T +66 (0) 2645 9000
F +66 (0) 2645 9001

ประกาศธนาคารอาคารสงเคราะห์
เรื่อง เผยแพร่ร่างประกาศและร่างเอกสารประกวดราคาจ้างก่อสร้างปรับปรุงพื้นที่ทำงาน ฝ่ายประเมินราคาหลักทรัพย์ ชั้น 4 อาคาร 1 ธนาคารอาคารสงเคราะห์ สำนักงานใหญ่ ด้วยวิธีประกวดราคาอิเล็กทรอนิกส์ (e-bidding)

ด้วย ธนาคารอาคารสงเคราะห์มีความประสงค์จะประกวดราคาจ้างก่อสร้างปรับปรุงพื้นที่ทำงาน ฝ่ายประเมินราคาหลักทรัพย์ ชั้น 4 อาคาร 1 ธนาคารอาคารสงเคราะห์ สำนักงานใหญ่ ด้วยวิธีประกวดราคาอิเล็กทรอนิกส์ (e-bidding) ดังนั้น เพื่อให้สาธารณชนได้เสนอแนะ วิจารณ์ หรือมีความเห็นเกี่ยวกับการประกวดราคาดังกล่าว ธนาคารอาคารสงเคราะห์จึงเผยแพร่ร่างประกาศและร่างเอกสารประกวดราคาที่จะใช้ดำเนินการประกวดราคาครั้งนี้มาให้ได้ทราบโดยทั่วกัน ดังมีรายละเอียดตามเอกสารแนบท้ายประกาศนี้

ทั้งนี้ ในการประกาศเผยแพร่ร่างประกาศและร่างเอกสารประกวดราคาครั้งนี้ หากผู้ใดมีข้อเสนอแนะ วิจารณ์ หรือมีความเห็นเป็นประการใดโปรดแจ้งเป็นลายลักษณ์อักษรมายัง ส่วนจัดหาทั่วไป ฝ่ายจัดหาและการพัสดุ ชั้น 4 อาคาร 2 โทรศัพท์ 0-2202-1566 และ 0-2202-1429 (e-mail : chalermchai.s@ghb.co.th) โทรสาร 0-2643-1272 โดยเปิดเผยตัวภายใน 3 วัน นับแต่วันที่ได้รับแจ้งการเผยแพร่นี้

ประกาศ ณ วันที่ 4 เมษายน 2561

(นายชาญชัย บุญญาวรกุล)
ผู้อำนวยการฝ่ายจัดหาและการพัสดุ

ธอส
GH BANK
ธนาคาร
อาคารสงเคราะห์
Government
Housing Bank

สำนักงานใหญ่
63 ถ.พระราม 9 ห้วยขวาง
กทม. 10310
โทรศัพท์ 0 2645 9000
โทรสาร 0 2645 9001

Head Office
63 Rama IX Rd., Huaykwang,
Bangkok 10310 Thailand
T +66 (0) 2645 9000
F +66 (0) 2645 9001

ประกาศธนาคารอาคารสงเคราะห์

เรื่อง ประกวดราคาจ้างก่อสร้างปรับปรุงพื้นที่ทำงานฝ่ายประเมินราคาหลักทรัพย์ ชั้น ๔ อาคาร ๑ ธนาคารอาคารสงเคราะห์ สำนักงานใหญ่ ด้วยวิธีประกวดราคาอิเล็กทรอนิกส์ (e-bidding)

ธนาคารอาคารสงเคราะห์ มีความประสงค์จะประกวดราคาจ้างก่อสร้างปรับปรุงพื้นที่ทำงานฝ่ายประเมินราคาหลักทรัพย์ ชั้น ๔ อาคาร ๑ ธนาคารอาคารสงเคราะห์ สำนักงานใหญ่ ด้วยวิธีประกวดราคาอิเล็กทรอนิกส์ (e-bidding) ราคากลางของงานก่อสร้างในการประกวดราคาครั้งนี้เป็นเงินทั้งสิ้น ๙,๙๕๒,๐๐๐.๐๐ บาท (เก้าล้านเก้าแสนห้าหมื่นสองพันบาทถ้วน)

ผู้ยื่นข้อเสนอจะต้องมีคุณสมบัติ ดังต่อไปนี้

๑. มีความสามารถตามกฎหมาย

๒. ไม่เป็นบุคคลล้มละลาย

๓. ไม่อยู่ระหว่างเลิกกิจการ

๔. ไม่เป็นบุคคลซึ่งอยู่ระหว่างถูกระงับการยื่นข้อเสนอหรือทำสัญญากับหน่วยงานของรัฐไว้ชั่วคราว เนื่องจากเป็นผู้ที่ไม่ผ่านเกณฑ์การประเมินผลการปฏิบัติงานของผู้ประกอบการตามระเบียบที่รัฐมนตรีว่าการกระทรวงการคลังกำหนดตามที่ประกาศเผยแพร่ในระบบเครือข่ายสารสนเทศของกรมบัญชีกลาง

๕. ไม่เป็นบุคคลซึ่งถูกระบุชื่อไว้ในบัญชีรายชื่อผู้ทิ้งงานและได้แจ้งเวียนชื่อให้เป็นผู้ทิ้งงานของหน่วยงานของรัฐในระบบเครือข่ายสารสนเทศของกรมบัญชีกลาง ซึ่งรวมถึงนิติบุคคลที่ผู้ทิ้งงานเป็นหุ้นส่วนผู้จัดการ กรรมการผู้จัดการ ผู้บริหาร ผู้มีอำนาจในการดำเนินงานในกิจการของนิติบุคคลนั้นด้วย

๖. มีคุณสมบัติและไม่มีลักษณะต้องห้ามตามที่คณะกรรมการนโยบายการจัดซื้อจัดจ้างและการบริหารพัสดุภาครัฐกำหนดในราชกิจจานุเบกษา

๗. เป็นนิติบุคคลผู้มีอาชีพรับจ้างงานที่ประกวดราคาอิเล็กทรอนิกส์ดังกล่าว

๘. ไม่เป็นผู้มีผลประโยชน์ร่วมกันกับผู้ยื่นข้อเสนอราคารายอื่นที่เข้ายื่นข้อเสนอให้แก่ธนาคารอาคารสงเคราะห์ ณ วันประกาศประกวดราคาอิเล็กทรอนิกส์ หรือไม่เป็นผู้กระทำการอันเป็นการขัดขวางการแข่งขันราคาอย่างเป็นธรรม ในการประกวดราคาอิเล็กทรอนิกส์ครั้งนี้

๙. ไม่เป็นผู้ได้รับเอกสิทธิ์หรือความคุ้มกัน ซึ่งอาจปฏิเสธไม่ยอมขึ้นศาลไทย เว้นแต่รัฐบาลของผู้ยื่นข้อเสนอได้มีคำสั่งให้สละเอกสิทธิ์และความคุ้มกันเช่นว่านั้น

๑๐. ผู้ยื่นข้อเสนอต้องเป็นนิติบุคคลและมีผลงานเดียวกันกับงานปรับปรุงตกแต่งภายในและงานระบบประกอบอาคาร กับ ธนาคารพาณิชย์หรือธนาคารของรัฐ หรือสถาบันการเงิน หรือหน่วยงานของรัฐ โดยนับถึงวันที่ยื่นซองมีระยะเวลาไม่เกิน ๓ ปี อย่างน้อย ๑ สัญญา โดยแต่ละสัญญาต้องมีวงเงินไม่น้อยกว่า ๔,๙๖๐,๐๐๐.- บาท (สี่ล้านเก้าแสนหกหมื่นบาทถ้วน) ต้องเป็นผลงานสัญญาเดียว (ราคาตามสัญญาไม่รวมค่า K) และเป็นผลงานที่เป็น

คู่สัญญาโดยตรงกับส่วนราชการ หน่วยงานตามกฎหมายว่าด้วยระเบียบบริหารราชการส่วนท้องถิ่น หน่วยงานอื่นซึ่งมีกฎหมายบัญญัติให้มีฐานะเป็นราชการบริหารส่วนท้องถิ่น รัฐวิสาหกิจ หรือหน่วยงานเอกชนที่ธนาคารเชื่อถือ ไม่ใช่ผลงานอันเกิดจากรับจ้างช่วง

ผู้ยื่นข้อเสนอที่เสนอราคาในรูปแบบของ "กิจการร่วมค้า" ต้องมีคุณสมบัติดังนี้

(๑) กรณีที่กิจการร่วมค้าได้จดทะเบียนเป็นนิติบุคคลใหม่ กิจการร่วมค้าจะต้องมีคุณสมบัติครบถ้วนตามเงื่อนไขที่กำหนดไว้ในเอกสารประกวดราคา และการเสนอราคาให้เสนอราคาในนาม "กิจการร่วมค้า" ส่วนคุณสมบัติด้านผลงานก่อสร้าง กิจการร่วมค้าดังกล่าวสามารถนำผลงานก่อสร้างของผู้เข้าร่วมค้ามาใช้แสดงเป็นผลงานก่อสร้างของกิจการร่วมค้าที่เข้าประกวดราคาได้

(๒) กรณีที่กิจการร่วมค้าไม่ได้จดทะเบียนเป็นนิติบุคคลใหม่ นิติบุคคลแต่ละนิติบุคคลที่เข้าร่วมค้าทุกรายจะต้องมีคุณสมบัติครบถ้วนตามเงื่อนไขที่กำหนดไว้ในเอกสารประกวดราคา เว้นแต่ในกรณีที่กิจการร่วมค้าได้มีข้อตกลงระหว่างผู้เข้าร่วมค้าเป็นลายลักษณ์อักษรกำหนดให้ผู้เข้าร่วมค้ารายใดรายหนึ่งเป็นผู้รับผิดชอบหลักในการเข้าเสนอราคากับหน่วยงานของรัฐ และแสดงหลักฐานดังกล่าวมาพร้อมการยื่นข้อเสนอประกวดราคาทางระบบจัดซื้อจัดจ้างภาครัฐด้วยอิเล็กทรอนิกส์ กิจการร่วมค้านั้นสามารถใช้ผลงานก่อสร้างของผู้เข้าร่วมค้าหลักรายเดียวเป็นผลงานก่อสร้างของกิจการร่วมค้าที่ยื่นข้อเสนอได้

ทั้งนี้ "กิจการร่วมค้าที่จดทะเบียนเป็นนิติบุคคลใหม่" หมายความว่า กิจการร่วมค้าที่จดทะเบียนเป็นนิติบุคคลต่อกรมพัฒนาธุรกิจการค้า กระทรวงพาณิชย์

๑๑. ผู้ยื่นข้อเสนอต้องลงทะเบียนในระบบจัดซื้อจัดจ้างภาครัฐด้วยอิเล็กทรอนิกส์ (Electronic Government Procurement : e - GP) ของกรมบัญชีกลาง

๑๒. ผู้ยื่นข้อเสนอซึ่งได้รับคัดเลือกเป็นคู่สัญญาต้องลงทะเบียนในระบบจัดซื้อจัดจ้างภาครัฐด้วยอิเล็กทรอนิกส์ (Electronic Government Procurement : e - GP) ของกรมบัญชีกลาง ตามที่คณะกรรมการ ป.ป.ช. กำหนด

๑๓. ผู้ยื่นข้อเสนอต้องไม่อยู่ในฐานะเป็นผู้ไม่แสดงบัญชีรายรับรายจ่ายหรือแสดงบัญชีรายรับรายจ่ายไม่ถูกต้องครบถ้วนในสาระสำคัญ ตามที่คณะกรรมการ ป.ป.ช. กำหนด

๑๔. ผู้ยื่นข้อเสนอซึ่งได้รับคัดเลือกเป็นคู่สัญญาต้องรับและจ่ายเงินผ่านบัญชีธนาคาร เว้นแต่การจ่ายเงินแต่ละครั้งซึ่งมีมูลค่าไม่เกินสามหมื่นบาทคู่สัญญาอาจจ่ายเป็นเงินสดก็ได้ ตามที่คณะกรรมการ ป.ป.ช. กำหนด

๑๕. ผู้ยื่นข้อเสนอจะต้องเปิดเผยและรับรองว่า ไม่มีพนักงานของธนาคารเข้าไปมีส่วนเกี่ยวข้อง โดยเป็นเจ้าของกิจการ กรรมการ หุ้นส่วน หรือผู้ถือหุ้นที่มีจำนวนเกิน ร้อยละ ๕ ของจำนวนหุ้นทั้งหมด รวมทั้งการเป็นตัวแทน นายหน้า หรือเป็นที่ปรึกษาในกิจการที่จะเข้ามาทำธุรกิจกับธนาคาร และให้รวมถึงคู่สมรส บุตรที่ยังไม่บรรลุนิติภาวะ บิดา มารดา และพี่น้องของพนักงานธนาคาร เข้าไปมีส่วนเกี่ยวข้องไม่ว่าโดยทางตรงหรือโดยทางอ้อมกับการรับจ้างตามที่ธนาคารจัดจ้างในครั้งนี้

หากธนาคารสืบทราบว่าข้อเท็จจริงที่ธนาคารได้รับแจ้งจากผู้ยื่นข้อเสนอไม่เป็นไปตามที่รับรองดังกล่าวข้างต้น ในขั้นตอนการพิจารณาข้อเสนอ/ราคา หรือในระหว่างอายุสัญญาจ้าง ธนาคารมีสิทธิบอกเลิกสัญญาก่อนสิ้นสุดระยะเวลาที่กำหนดเป็นวันสิ้นอายุสัญญาจ้างนี้ในเวลาใดๆ ก็ได้ และเมื่อมีการบอกเลิกสัญญาด้วยเหตุดังกล่าวข้างต้นนี้ ผู้ยื่นข้อเสนอต้องรับผิดชดใช้ค่าเสียหายให้แก่ธนาคาร โดยสิ้นเชิง ภายในกำหนดเวลา ๓๐ วัน นับแต่วันที่ได้รับแจ้งจากธนาคาร

ผู้ยื่นข้อเสนอต้องยื่นข้อเสนอและเสนอราคาทางระบบจัดซื้อจัดจ้างภาครัฐด้วยอิเล็กทรอนิกส์ ในวันที่ ..... ระหว่างเวลา ..... น. ถึง ..... น.

ผู้สนใจสามารถขอซื้อเอกสารประกวดราคาด้วยอิเล็กทรอนิกส์ ในราคาชุดละ ๑,๐๐๐.๐๐ บาท ผ่านทางระบบจัดซื้อจัดจ้างภาครัฐด้วยอิเล็กทรอนิกส์และชำระเงินผ่านทางธนาคาร ตั้งแต่วันที่ ..... ถึงวันที่ ..... โดยดาวน์โหลดเอกสารผ่านทางระบบจัดซื้อจัดจ้างภาครัฐด้วยอิเล็กทรอนิกส์ ได้ภายหลังจากชำระเงินเป็นที่เรียบร้อยแล้วจนถึงก่อนวันเสนอราคา

ผู้สนใจสามารถดูรายละเอียดได้ที่เว็บไซต์ www.ghbank.co.th หรือ www.gprocurement.go.th หรือสอบถามทางโทรศัพท์หมายเลข ๐-๒๒๐๒-๑๔๒๙,๐-๒๒๐๒-๑๕๖๖ ในวันและเวลาราชการ

ผู้สนใจต้องการทราบรายละเอียดเพิ่มเติมเกี่ยวกับรายละเอียดและขอบเขตของงาน โปรดสอบถามมายังธนาคารอาคารสงเคราะห์ ผ่านทางอีเมล์ chalermchai.s@ghb.co.th หรือช่องทางตามที่กรมบัญชีกลางกำหนด ภายในวันที่ ..... โดยธนาคารอาคารสงเคราะห์จะชี้แจงรายละเอียดดังกล่าวผ่านทางเว็บไซต์ www.ghbank.co.th และ www.gprocurement.go.th ในวันที่ .....

ประกาศ ณ วันที่ ๓ เมษายน พ.ศ. ๒๕๖๑

(นายฉัตรชัย ศิริไล)

กรรมการผู้จัดการ

หมายเหตุ ผู้ประกอบการสามารถจัดเตรียมเอกสารประกอบการเสนอราคา (เอกสารส่วนที่ ๑ และเอกสารส่วนที่ ๒) ในระบบ e-GP ได้ตั้งแต่วันที่ซื้อเอกสารจนถึงวันเสนอราคา

เอกสารประกวดราคาจ้างก่อสร้างด้วยการประกวดราคาอิเล็กทรอนิกส์ (e-bidding)

เลขที่ .....

การจ้างก่อสร้างปรับปรุงพื้นที่ทำงานฝ่ายประเมินราคาหลักทรัพย์ ชั้น ๔ อาคาร ๑

ธนาคารอาคารสงเคราะห์ สำนักงานใหญ่

ตามประกาศ ธนาคารอาคารสงเคราะห์

ลงวันที่ เมษายน ๒๕๖๑

ธนาคารอาคารสงเคราะห์ ซึ่งต่อไปนี้เรียกว่า "ธนาคาร" มีความประสงค์จะ ประกวดราคาจ้างก่อสร้างปรับปรุงพื้นที่ทำงานฝ่ายประเมินราคาหลักทรัพย์ ชั้น ๔ อาคาร ๑ ธนาคารอาคารสงเคราะห์ สำนักงานใหญ่ ณ ธนาคารอาคารสงเคราะห์ สำนักงานใหญ่ เลขที่ ๖๓ ถนนพระราม ๙ แขวงห้วยขวาง เขตห้วยขวาง กรุงเทพมหานคร ๑๐๓๑๐ ด้วยวิธีประกวดราคาอิเล็กทรอนิกส์ โดยมีข้อแนะนำและข้อกำหนดดังต่อไปนี้

๑. เอกสารแนบท้ายเอกสารประกวดราคาอิเล็กทรอนิกส์

๑.๑ แบบรูปและรายการละเอียด

๑.๒ แบบใบเสนอราคาที่กำหนดไว้ในระบบจัดซื้อจัดจ้างภาครัฐด้วยอิเล็กทรอนิกส์

๑.๓ สัญญาจ้างก่อสร้าง

๑.๔ แบบหนังสือค้ำประกัน

(๑) หลักประกันการเสนอราคา

(๒) หลักประกันสัญญา

(๓) หลักประกันผลงาน

๑.๕ สูตรการปรับราคา

๑.๖ บทนิยาม

(๑) ผู้ที่มีผลประโยชน์ร่วมกัน

(๒) การขัดขวางการแข่งขันอย่างเป็นธรรม

๑.๗ แบบบัญชีเอกสารที่กำหนดไว้ในระบบจัดซื้อจัดจ้างภาครัฐด้วยอิเล็กทรอนิกส์

(๑) บัญชีเอกสารส่วนที่ ๑

(๒) บัญชีเอกสารส่วนที่ ๒

๑.๘ รายละเอียดการคำนวณราคากลางงานก่อสร้างตาม BOQ (Bill of Quantities)

๒. คุณสมบัติของผู้ยื่นข้อเสนอ

๒.๑ มีความสามารถตามกฎหมาย

๒.๒ ไม่เป็นบุคคลล้มละลาย

๒.๓ ไม่อยู่ระหว่างเลิกกิจการ

๒.๔ ไม่เป็นบุคคลซึ่งอยู่ระหว่างถูกระงับการยื่นข้อเสนอหรือทำสัญญากับหน่วยงานของรัฐไว้ชั่วคราว เนื่องจากเป็นผู้ที่ไม่ผ่านเกณฑ์การประเมินผลการปฏิบัติงานของผู้ประกอบการตามระเบียบที่รัฐมนตรีว่าการ

กระทรวงการคลังกำหนดตามที่ประกาศเผยแพร่ในระบบเครือข่ายสารสนเทศของกรมบัญชีกลาง

๒.๕ ไม่เป็นบุคคลซึ่งถูกระบุชื่อไว้ในบัญชีรายชื่อผู้ทิ้งงานและได้แจ้งเวียนชื่อให้เป็นผู้ทิ้งงานของหน่วยงานของรัฐในระบบเครือข่ายสารสนเทศของกรมบัญชีกลาง ซึ่งรวมถึงนิติบุคคลที่ผู้ทิ้งงานเป็นหุ้นส่วน-ผู้จัดการ กรรมการผู้จัดการ ผู้บริหาร ผู้มีอำนาจในการดำเนินงานในกิจการของนิติบุคคลนั้นด้วย

๒.๖ มีคุณสมบัติและไม่มีลักษณะต้องห้ามตามที่คณะกรรมการนโยบายการจัดซื้อจัดจ้างและการบริหารพัสดุภาครัฐกำหนดในราชกิจจานุเบกษา

๒.๗ เป็นนิติบุคคลผู้มีอาชีพรับจ้างงานที่ประกวดราคาอิเล็กทรอนิกส์ดังกล่าว

๒.๘ ไม่เป็นผู้มีผลประโยชน์ร่วมกันกับผู้ยื่นข้อเสนอรายอื่นที่เข้ายื่นข้อเสนอให้แก่ ธนาคาร ณ วันประกาศประกวดราคาอิเล็กทรอนิกส์ หรือไม่เป็นผู้กระทำการอันเป็นการขัดขวางการแข่งขันอย่างเป็นธรรมในการประกวดราคาอิเล็กทรอนิกส์ครั้งนี้

๒.๙ ไม่เป็นผู้ได้รับเอกสิทธิ์หรือความคุ้มกัน ซึ่งอาจปฏิเสธไม่ยอมขึ้นศาลไทย เว้นแต่รัฐบาลของผู้ยื่นข้อเสนอได้มีคำสั่งให้สละเอกสิทธิ์และความคุ้มกันเช่นว่านั้น

๒.๑๐ ผู้ยื่นข้อเสนอต้องเป็นนิติบุคคลและมีผลงานเดียวกันกับงานปรับปรุงตกแต่งภายในและงานระบบประกอบอาคาร กับ ธนาคารพาณิชย์หรือธนาคารของรัฐ หรือสถาบันการเงิน หรือหน่วยงานของรัฐ โดยนับถึงวันที่ยื่นซองมีระยะเวลาไม่เกิน ๓ ปี อย่างน้อย ๑ สัญญา โดยแต่ละสัญญาต้องมีวงเงินไม่น้อยกว่า ๔,๙๖๐,๐๐๐.- บาท (สี่ล้านเก้าแสนหกหมื่นบาทถ้วน) ต้องเป็นผลงานสัญญาเดียว (ราคาตามสัญญาไม่รวมค่า k) และเป็นผลงานที่เป็นคู่สัญญาโดยตรงกับส่วนราชการ หน่วยงานตามกฎหมายว่าด้วยระเบียบบริหารราชการส่วนท้องถิ่น หน่วยงานอื่นซึ่งมีกฎหมายบัญญัติให้มีฐานะเป็นราชการบริหารส่วนท้องถิ่น รัฐวิสาหกิจ หรือหน่วยงานเอกชนที่ธนาคารเชื่อถือ ไม่ใช่ผลงานอันเกิดจากรับจ้างช่วง

โดยต้องเป็นผลงานที่ผู้เสนอราคาได้ทำงานแล้วเสร็จตามสัญญาที่ได้มีการส่งมอบงานและตรวจรับเรียบร้อยแล้ว ภายใต้การจ้างสัญญาเดียว มิใช่การจ้างหลาย ๆ ครั้งมารวมกัน โดยต้องแนบเอกสารหลักฐานประกอบเป็นหนังสือรับรองผลงานที่ผู้ว่าจ้างออกให้ หรืออื่นๆที่แสดงว่าผู้เสนอราคาทำงานแล้วเสร็จครบถ้วนตามสัญญาและรับรองโดยผู้ว่าจ้าง และต้องแจ้งชื่อองค์กรหรือหน่วยงานที่เคยมีผลงานดังกล่าว พร้อมสถานที่และหมายเลขโทรศัพท์ผู้ติดต่อให้ธนาคารทราบ เพื่อให้สามารถตรวจสอบได้

ผู้ยื่นข้อเสนอที่เสนอราคาในรูปแบบของ "กิจการร่วมค้า" ต้องมีคุณสมบัติ ดังนี้

(๑) กรณีที่กิจการร่วมค้าได้จดทะเบียนเป็นนิติบุคคลใหม่ กิจการร่วมค้าจะต้องมีคุณสมบัติครบถ้วนตามเงื่อนไขที่กำหนดไว้ในเอกสารประกวดราคา และการเสนอราคาให้เสนอราคาในนาม "กิจการร่วมค้า" ส่วนคุณสมบัติด้านผลงานก่อสร้าง กิจการร่วมค้าดังกล่าวสามารถนำผลงานก่อสร้างของผู้เข้าร่วมค้ามาใช้แสดงเป็นผลงานก่อสร้างของกิจการร่วมค้าที่เข้าประกวดราคาได้

(๒) กรณีที่กิจการร่วมค้าไม่ได้จดทะเบียนเป็นนิติบุคคลใหม่ นิติบุคคลแต่ละนิติบุคคลที่เข้าร่วมค้าทุกรายจะต้องมีคุณสมบัติครบถ้วนตามเงื่อนไขที่กำหนดไว้ในเอกสารประกวดราคา เว้นแต่ ในกรณีที่กิจการร่วมค้าได้มีข้อตกลงระหว่างผู้เข้าร่วมค้าเป็นลายลักษณ์อักษรกำหนดให้ผู้เข้าร่วมค้ารายใดรายหนึ่งเป็นผู้รับผิดชอบ

หลักในการเข้าเสนอราคากับหน่วยงานของรัฐ และแสดงหลักฐานดังกล่าวมาพร้อมการยื่นข้อเสนอประกวดราคาทางระบบจัดซื้อจัดจ้างภาครัฐด้วยอิเล็กทรอนิกส์ กิจการร่วมค้านั้นสามารถใช้ผลงานก่อสร้างของผู้เข้าร่วมค้าหลักรายเดียวเป็นผลงานก่อสร้างของกิจการร่วมค้าที่ยื่นเสนอราคาได้

ทั้งนี้ "กิจการร่วมค้าที่จดทะเบียนเป็นนิติบุคคลใหม่" หมายความว่า กิจการร่วมค้าที่จดทะเบียนเป็นนิติบุคคลต่อกรมพัฒนาธุรกิจการค้า กระทรวงพาณิชย์

๒.๑๑ ผู้ยื่นข้อเสนอต้องลงทะเบียนในระบบจัดซื้อจัดจ้างภาครัฐด้วยอิเล็กทรอนิกส์ (Electronic Government Procurement : e - GP) ของกรมบัญชีกลาง

๒.๑๒ ผู้ยื่นข้อเสนอซึ่งได้รับคัดเลือกเป็นคู่สัญญาต้องลงทะเบียนในระบบจัดซื้อจัดจ้างภาครัฐด้วยอิเล็กทรอนิกส์ (Electronic Government Procurement : e - GP) ของกรมบัญชีกลาง ตามที่คณะกรรมการ ป.ป.ช. กำหนด

๒.๑๓ ผู้ยื่นข้อเสนอต้องไม่อยู่ในฐานะเป็นผู้ไม่แสดงบัญชีรายรับรายจ่ายหรือแสดงบัญชีรายรับรายจ่ายไม่ถูกต้องครบถ้วนในสาระสำคัญ ตามที่คณะกรรมการ ป.ป.ช. กำหนด

๒.๑๔ ผู้ยื่นข้อเสนอซึ่งได้รับคัดเลือกเป็นคู่สัญญาต้องรับและจ่ายเงินผ่านบัญชีธนาคาร เว้นแต่การจ่ายเงินแต่ละครั้งซึ่งมีมูลค่าไม่เกินสามหมื่นบาทคู่สัญญาอาจจ่ายเป็นเงินสดก็ได้ ตามที่คณะกรรมการ ป.ป.ช. กำหนด

๒.๑๕ ผู้เสนอราคาจะต้องเปิดเผยและรับรองว่า ไม่มีพนักงานของธนาคารเข้าไปมีส่วนเกี่ยวข้อง โดยเป็นเจ้าของกิจการ กรรมการ หุ้นส่วน หรือผู้ถือหุ้นที่มีจำนวนเกิน ร้อยละ ๕ ของจำนวนหุ้นทั้งหมด รวมทั้งการเป็นตัวแทน นายหน้า หรือเป็นที่ปรึกษาในกิจการที่จะเข้ามาทำธุรกิจกับธนาคาร และให้รวมถึงคู่สมรส บุตรที่ยังไม่บรรลุนิติภาวะ บิดา มารดา และพี่น้องของพนักงานธนาคาร เข้าไปมีส่วนเกี่ยวข้องไม่ว่าโดยทางตรงหรือโดยทางอ้อมกับการรับจ้างตามที่ธนาคารจัดจ้างในครั้งนี้

หากธนาคารสืบทราบว่าข้อเท็จจริงที่ธนาคารได้รับ แจ้งจากผู้ประสงค์จะเสนอราคาผู้เสนอราคา ไม่เป็นไปตามที่ผู้ประสงค์จะเสนอราคารับรองดังกล่าวข้างต้น ในขั้นตอนการพิจารณาข้อเสนอ/ราคา หรือในระหว่างอายุสัญญาจ้าง ธนาคารมีสิทธิบอกเลิกสัญญาก่อนสิ้นสุดระยะเวลาที่กำหนดเป็นวันสิ้นอายุสัญญาจ้างนี้ในเวลาใดๆ ก็ได้ และเมื่อมีการบอกเลิกสัญญาด้วยเหตุดังกล่าวข้างต้นนี้ ผู้ประสงค์จะเสนอราคา(ผู้รับจ้าง) ต้องรับผิดชดใช้ค่าเสียหายให้แก่ธนาคาร โดยสิ้นเชิง ภายในกำหนดเวลา ๓๐ วัน นับแต่วันที่ได้รับแจ้งจากธนาคาร

๓. หลักฐานการยื่นข้อเสนอ

ผู้ยื่นข้อเสนอจะต้องเสนอเอกสารหลักฐานยื่นมาพร้อมกับการเสนอราคาทางระบบจัดซื้อจัดจ้างภาครัฐด้วยอิเล็กทรอนิกส์ โดยแยกเป็น ๒ ส่วน คือ

๓.๑ ส่วนที่ ๑ อย่างน้อยต้องมีเอกสารดังต่อไปนี้

(๑) ในกรณีผู้ยื่นข้อเสนอเป็นนิติบุคคล

(ก) ห้างหุ้นส่วนสามัญหรือห้างหุ้นส่วนจำกัด ให้ยื่นสำเนาหนังสือรับรองการจดทะเบียนนิติบุคคล บัญชีรายชื่อหุ้นส่วนผู้จัดการ ผู้มีอำนาจควบคุม (ถ้ามี) พร้อมทั้งรับรองสำเนาถูกต้อง

(ข) บริษัทจำกัดหรือบริษัทมหาชนจำกัด ให้ยื่นสำเนาหนังสือรับรองการจดทะเบียนนิติบุคคล หนังสือบริคณห์สนธิ บัญชีรายชื่อกรรมการผู้จัดการ ผู้มีอำนาจควบคุม (ถ้ามี) และบัญชีผู้ถือหุ้นรายใหญ่ (ถ้ามี) พร้อมทั้งรับรองสำเนาถูกต้อง

(๒) ในกรณีผู้ยื่นข้อเสนอเป็นบุคคลธรรมดาหรือคณะบุคคลที่มิใช่นิติบุคคล ให้ยื่นสำเนาบัตรประจำตัวประชาชนของผู้นั้น สำเนาข้อตกลงที่แสดงถึงการเข้าเป็นหุ้นส่วน (ถ้ามี) สำเนาบัตรประจำตัวประชาชนของผู้เป็นหุ้นส่วน หรือสำเนาหนังสือเดินทางของผู้เป็นหุ้นส่วนที่มิได้ถือสัญชาติไทย พร้อมทั้งรับรองสำเนาถูกต้อง

(๓) ในกรณีผู้ยื่นข้อเสนอเป็นผู้ยื่นข้อเสนอร่วมกันในฐานะเป็นผู้ร่วมค้า ให้ยื่นสำเนาสัญญาของการเข้าร่วมค้า และเอกสารตามที่ระบุไว้ใน (๑) หรือ (๒) ของผู้ร่วมค้า แล้วแต่กรณี

(๔) เอกสารเพิ่มเติมอื่นๆ

(๔.๑) หนังสือบริคณห์สนธิ (ตามคุณสมบัติของผู้เสนอราคาข้อ ๓.๑๑ ในเอกสารขอบเขตของงาน)

(๔.๒) หนังสือรับรองแสดงสถานการณ์จดทะเบียนเป็นนิติบุคคลของสำนักงานทะเบียนหุ้นส่วนบริษัท กรมพัฒนาธุรกิจ กระทรวงพาณิชย์ (ตามคุณสมบัติของผู้เสนอราคาข้อ ๓.๑๑ ในเอกสารขอบเขตของงาน)

(๔.๓) หนังสือและเอกสารงบการเงินของบริษัทที่รับรองโดยผู้สอบบัญชีรับอนุญาต พร้อมหมายเหตุประกอบการย้อนหลัง ๓ ปี (ตามคุณสมบัติของผู้เสนอราคาข้อ ๓.๑๑ ในเอกสารขอบเขตของงาน)

(๔.๔) งบการเงินที่ส่งสรรพากรย้อนหลัง ๓ ปี (ตามคุณสมบัติของผู้เสนอราคาข้อ ๓.๑๑ ในเอกสารขอบเขตของงาน)

(๔.๕) ประวัติความเป็นมาและการประกอบธุรกิจของบริษัท (ตามคุณสมบัติของผู้เสนอราคาข้อ ๓.๑๑ ในเอกสารขอบเขตของงาน)

(๔.๖) ประวัติกรรมการบริษัทและประวัติกรรมการผู้จัดการ (ตามคุณสมบัติของผู้เสนอราคาข้อ ๓.๑๑ ในเอกสารขอบเขตของงาน)

(๕) บัญชีเอกสารส่วนที่ ๑ ทั้งหมดที่ได้ยื่นพร้อมกับการเสนอราคาทางระบบจัดซื้อจัดจ้างภาครัฐด้วยอิเล็กทรอนิกส์ ตามแบบในข้อ ๑.๗ (๑) โดยไม่ต้องแนบในรูปแบบ PDF File (Portable Document Format)

ทั้งนี้ เมื่อผู้ยื่นข้อเสนอดำเนินการแนบไฟล์เอกสารตามบัญชีเอกสารส่วนที่ ๑ ครบถ้วน ถูกต้องแล้ว ระบบจัดซื้อจัดจ้างภาครัฐด้วยอิเล็กทรอนิกส์จะสร้างบัญชีเอกสารส่วนที่ ๑ ตามแบบในข้อ ๑.๗ (๑) ให้โดยผู้ยื่นข้อเสนอไม่ต้องแนบบัญชีเอกสารส่วนที่ ๑ ดังกล่าวในรูปแบบ PDF File (Portable Document Format)

๓.๒ ส่วนที่ ๒ อย่างน้อยต้องมีเอกสารดังต่อไปนี้

(๑) ในกรณีที่ผู้ยื่นข้อเสนอมอบอำนาจให้บุคคลอื่นกระทำการแทนให้แนบหนังสือมอบ

อำนาจซึ่งติดอากรแสตมป์ตามกฎหมาย โดยมีหลักฐานแสดงตัวตนของผู้มอบอำนาจและผู้รับมอบอำนาจ ทั้งนี้หากผู้รับมอบอำนาจเป็นบุคคลธรรมดาต้องเป็นผู้ที่บรรลุนิติภาวะตามกฎหมายแล้วเท่านั้น

(๒) หลักประกันการเสนอราคา ตามข้อ ๕

(๓) สำเนาหนังสือรับรองผลงานก่อสร้างพร้อมทั้งรับรองสำเนาถูกต้อง

(๔) บัญชีรายการก่อสร้าง หรือใบแจ้งปริมาณงานและราคา ซึ่งจะต้องแสดงรายการวัสดุอุปกรณ์ ค่าแรงงาน ภาษีประเภทต่างๆ รวมทั้งกำไรไว้ด้วย

(๕) เอกสารเพิ่มเติมอื่นๆ

(๕.๑) หนังสือรับรองว่าไม่มีพนักงานของธนาคารเข้าไปเกี่ยวข้องโดยเป็นเจ้าของกิจการ กรรมการ หุ้นส่วน หรือผู้ถือหุ้นที่มีจำนวนเกินร้อยละ ๕ ของจำนวนหุ้นทั้งหมด (ตามคุณสมบัติของผู้เสนอราคาข้อ ๓.๘ ในเอกสารขอบเขตของงาน)

(๖) บัญชีเอกสารส่วนที่ ๒ ทั้งหมดที่ได้ยื่นพร้อมกับการเสนอราคาทางระบบจัดซื้อจัดจ้างภาครัฐด้วยอิเล็กทรอนิกส์ตามแบบในข้อ ๑.๗ (๒) โดยไม่ต้องแนบในรูปแบบ PDF File (Portable Document Format)

ทั้งนี้ เมื่อผู้ยื่นข้อเสนอดำเนินการแนบไฟล์เอกสารตามบัญชีเอกสารส่วนที่ ๒ ครบถ้วนถูกต้องแล้ว ระบบจัดซื้อจัดจ้างภาครัฐด้วยอิเล็กทรอนิกส์จะสร้างบัญชีเอกสารส่วนที่ ๒ ตามแบบในข้อ ๑.๗ (๒) ให้โดยผู้ยื่นข้อเสนอไม่ต้องแนบบัญชีเอกสารส่วนที่ ๒ ดังกล่าวในรูปแบบ PDF File (Portable Document Format)

๔. การเสนอราคา

๔.๑ ผู้ยื่นข้อเสนอต้องยื่นข้อเสนอ และเสนอราคาทางระบบจัดซื้อจัดจ้างภาครัฐด้วยอิเล็กทรอนิกส์ตามที่กำหนดไว้ในเอกสารประกวดราคาอิเล็กทรอนิกส์นี้ โดยไม่มีเงื่อนไขใดๆ ทั้งสิ้น และจะต้องกรอกข้อความให้ถูกต้องครบถ้วน พร้อมทั้งหลักฐานแสดงตัวตนและทำการยืนยันตัวตนของผู้ยื่นข้อเสนอโดยไม่ต้องแนบใบเสนอราคาในรูปแบบ PDF File (Portable Document Format)

๔.๒ ผู้ยื่นข้อเสนอจะต้องกรอกรายละเอียดการเสนอราคาในใบเสนอราคาตามข้อ ๑.๒ พร้อมจัดทำใบแจ้งปริมาณงานและราคา ใบบัญชีรายการก่อสร้างให้ครบถ้วน

ในการเสนอราคาให้เสนอราคาเป็นเงินบาทและเสนอราคาได้เพียงครั้งเดียวและราคาเดียว โดยเสนอราคารวม หรือราคาต่อหน่วย หรือราคาต่อรายการ ตามเงื่อนไขที่ระบุไว้ท้ายใบเสนอราคาให้ถูกต้อง ทั้งนี้ ราคารวมที่เสนอจะต้องตรงกันทั้งตัวเลขและตัวหนังสือ ถ้าตัวเลขและตัวหนังสือไม่ตรงกัน ให้ถือตัวหนังสือเป็นสำคัญ โดยคิดราคารวมทั้งสิ้นซึ่งรวมค่าภาษีมูลค่าเพิ่ม ภาษีอากรอื่น และค่าใช้จ่ายทั้งปวงไว้แล้ว

ราคาที่เสนอจะต้องเสนอกำหนดยืนราคาไม่น้อยกว่า ๑๒๐ วัน ตั้งแต่วันเสนอราคาโดยภายในกำหนดยืนราคา ผู้ยื่นข้อเสนอต้องรับผิดชอบราคาที่ตนได้เสนอไว้และจะถอนการเสนอราคามิได้

๔.๓ ผู้ยื่นข้อเสนอจะต้องเสนอกำหนดเวลาดำเนินการก่อสร้างแล้วเสร็จไม่เกิน ๖๐ วัน นับถัดจากวันลงนามในสัญญาจ้างหรือจากวันที่ได้รับหนังสือแจ้งจาก ธนาคาร ให้เริ่มทำงาน

๔.๔ ก่อนเสนอราคา ผู้ยื่นข้อเสนอควรตรวจดูร่างสัญญา แบบรูป และรายการละเอียด ฯลฯ

ให้ถี่ถ้วนและเข้าใจเอกสารประกวดราคาจ้างอิเล็กทรอนิกส์ทั้งหมดเสียก่อนที่จะตกลงยื่นข้อเสนอตามเงื่อนไขในเอกสารประกวดราคาจ้างอิเล็กทรอนิกส์

๔.๕ ผู้ยื่นข้อเสนอจะต้องยื่นข้อเสนอและเสนอราคาทางระบบจัดซื้อจัดจ้างภาครัฐด้วยอิเล็กทรอนิกส์ในวันที่ ..... ระหว่างเวลา ..... น. ถึง ..... น. และเวลาในการเสนอราคาให้ถือตามเวลาของระบบจัดซื้อจัดจ้างภาครัฐด้วยอิเล็กทรอนิกส์เป็นเกณฑ์

เมื่อพ้นกำหนดเวลายื่นข้อเสนอและเสนอราคาแล้ว จะไม่รับเอกสารการยื่นข้อเสนอและเสนอราคาใดๆ โดยเด็ดขาด

๔.๖ ผู้ยื่นข้อเสนอต้องจัดทำเอกสารสำหรับใช้ในการเสนอราคาในรูปแบบไฟล์เอกสารประเภท PDF File (Portable Document Format) โดยผู้ยื่นข้อเสนอต้องเป็นผู้รับผิดชอบตรวจสอบความครบถ้วนถูกต้อง และชัดเจนของเอกสาร PDF File ก่อนที่จะยืนยันการเสนอราคา แล้วจึงส่งข้อมูล (Upload) เพื่อเป็นการเสนอราคาให้แก่ธนาคาร ผ่านทางระบบจัดซื้อจัดจ้างภาครัฐด้วยอิเล็กทรอนิกส์

๔.๗ คณะกรรมการพิจารณาผลการประกวดราคาอิเล็กทรอนิกส์จะดำเนินการตรวจสอบคุณสมบัติของผู้ยื่นข้อเสนอแต่ละรายว่า เป็นผู้ยื่นข้อเสนอที่มีผลประโยชน์ร่วมกันกับผู้ยื่นข้อเสนอรายอื่นตามข้อ ๑.๖ (๑) หรือไม่ หากปรากฏว่าผู้ยื่นข้อเสนอรายใดเป็นผู้ยื่นข้อเสนอที่มีผลประโยชน์ร่วมกันกับผู้ยื่นข้อเสนอรายอื่น คณะกรรมการฯ จะตัดรายชื่อผู้ยื่นข้อเสนอราคาที่มีผลประโยชน์ร่วมกันนั้นออกจากการเป็นผู้ยื่นข้อเสนอ

หากปรากฏต่อคณะกรรมการพิจารณาผลการประกวดราคาอิเล็กทรอนิกส์ว่า ก่อนหรือในขณะที่มีการพิจารณาข้อเสนอ มีผู้ยื่นข้อเสนอรายใดกระทำการอันเป็นการขัดขวางการแข่งขันอย่างเป็นธรรมตามข้อ ๑.๖ (๒) และคณะกรรมการฯ เชื่อว่ามีการกระทำอันเป็นการขัดขวางการแข่งขันอย่างเป็นธรรม คณะกรรมการฯ จะตัดรายชื่อผู้ยื่นข้อเสนอรายนั้นออกจากการเป็นผู้ยื่นข้อเสนอ และธนาคาร จะพิจารณาลงโทษผู้ยื่นข้อเสนอดังกล่าวเป็นผู้ทิ้งงาน เว้นแต่ ธนาคารจะพิจารณาเห็นว่าผู้ยื่นข้อเสนอรายนั้น มิใช่เป็นผู้ริเริ่มให้มีการกระทำดังกล่าวและได้ให้ความร่วมมือเป็นประโยชน์ต่อการพิจารณาของธนาคาร

๔.๘ ผู้ยื่นข้อเสนอจะต้องปฏิบัติ ดังนี้

(๑) ปฏิบัติตามเงื่อนไขที่ระบุไว้ในเอกสารประกวดราคาอิเล็กทรอนิกส์

(๒) ราคาที่เสนอจะต้องเป็นราคาที่รวมภาษีมูลค่าเพิ่ม และภาษีอื่นๆ (ถ้ามี) รวมค่าใช้จ่ายทั้งปวงไว้ด้วยแล้ว

(๓) ผู้ยื่นข้อเสนอจะต้องลงทะเบียนเพื่อเข้าสู่กระบวนการเสนอราคา ตามวัน เวลาที่กำหนด

(๔) ผู้ยื่นข้อเสนอจะถอนการเสนอราคาที่เสนอแล้วไม่ได้

(๕) ผู้ยื่นข้อเสนอต้องศึกษาและทำความเข้าใจในระบบและวิธีการเสนอราคาด้วยวิธีประกวดราคาอิเล็กทรอนิกส์ ของกรมบัญชีกลางที่แสดงไว้ในเว็บไซต์ www.gprocurement.go.th

๕. หลักประกันการเสนอราคา

ผู้ยื่นข้อเสนอต้องวางหลักประกันการเสนอราคาพร้อมกับการเสนอราคาทางระบบการจัดซื้อ

จัดจ้างภาครัฐด้วยอิเล็กทรอนิกส์ โดยใช้หลักประกันอย่างหนึ่งอย่างใดดังต่อไปนี้ จำนวน ๗๒๕,๐๐๐.๐๐ บาท (เจ็ดแสนสองหมื่นห้าพันบาทถ้วน)

๕.๑ เช็คหรือดราฟท์ที่ธนาคารเซ็นสั่งจ่าย ซึ่งเป็นเช็คหรือดราฟท์ลงวันที่ที่ใช้เช็คหรือดราฟท์นั้นชำระต่อเจ้าหน้าที่ในวันที่ยื่นข้อเสนอ หรือก่อนวันนั้นไม่เกิน ๓ วันทำการ

๕.๒ หนังสือค้ำประกันอิเล็กทรอนิกส์ของธนาคารภายในประเทศตามแบบที่คณะกรรมการนโยบายกำหนด

๕.๓ พันธบัตรรัฐบาลไทย

๕.๔ หนังสือค้ำประกันของบริษัทเงินทุนหรือบริษัทเงินทุนหลักทรัพย์ที่ได้รับอนุญาตให้ประกอบกิจการเงินทุนเพื่อการพาณิชย์และประกอบธุรกิจค้ำประกันตามประกาศของธนาคารแห่งประเทศไทย ตามรายชื่อบริษัทเงินทุนที่ธนาคารแห่งประเทศไทยแจ้งเวียนให้ทราบ โดยอนุโลมให้ใช้ตามตัวอย่างหนังสือค้ำประกันของธนาคารที่คณะกรรมการนโยบายกำหนด

กรณีที่ผู้ยื่นข้อเสนอนำเช็คหรือดราฟท์ที่ธนาคารสั่งจ่ายหรือพันธบัตรรัฐบาลไทยหรือหนังสือค้ำประกันของบริษัทเงินทุนหรือบริษัทเงินทุนหลักทรัพย์ มาวางเป็นหลักประกันการเสนอราคาจะต้องส่งต้นฉบับเอกสารดังกล่าวมาให้ธนาคารตรวจสอบความถูกต้องในวันที่..... ระหว่าง
เวลา ..... น. ถึง ..... น.

กรณีที่ผู้ยื่นข้อเสนอที่ยื่นข้อเสนอในรูปแบบของ "กิจการร่วมค้า" ประสงค์จะใช้หนังสือค้ำประกันอิเล็กทรอนิกส์ของธนาคารในประเทศเป็นหลักประกันการเสนอราคา ให้ระบุชื่อผู้ยื่นข้อเสนอในหนังสือค้ำประกันอิเล็กทรอนิกส์ฯ ดังนี้

(๑) กรณีที่กิจการร่วมค้าได้จดทะเบียนเป็นนิติบุคคลใหม่ ให้ระบุชื่อกิจกรรมร่วมค้าดังกล่าวเป็นผู้ยื่นข้อเสนอ

(๒) กรณีที่กิจการร่วมค้าไม่ได้จดทะเบียนเป็นนิติบุคคลใหม่ ให้ระบุชื่อผู้เข้าร่วมค้ารายที่สัญญาร่วมค้ากำหนดให้เป็นผู้เข้ายื่นข้อเสนอกับหน่วยงานของรัฐเป็นผู้ยื่นข้อเสนอ

ทั้งนี้ "กิจการร่วมค้าที่จดทะเบียนเป็นนิติบุคคลใหม่" หมายความว่า กิจการร่วมค้าที่จดทะเบียนเป็นนิติบุคคลต่อกรมพัฒนาธุรกิจการค้า กระทรวงพาณิชย์

หลักประกันการเสนอราคาตามข้อนี้ ธนาคารจะคืนให้ผู้ยื่นข้อเสนอหรือผู้ค้ำประกันภายใน ๑๕ วัน นับถัดจากวันที่ธนาคารได้พิจารณาเห็นชอบรายงานผลคัดเลือกผู้ชนะการประกวดราคาเรียบร้อยแล้ว เว้นแต่ผู้ยื่นข้อเสนอรายที่คัดเลือกไว้ซึ่งเสนอราคาต่ำสุดหรือได้คะแนนรวมสูงสุดไม่เกิน ๓ ราย ให้คืนได้ต่อเมื่อได้ทำสัญญาหรือข้อตกลง หรือผู้ยื่นข้อเสนอได้พ้นจากข้อผูกพันแล้ว

การคืนหลักประกันการเสนอราคา ไม่ว่าในกรณีใด ๆ จะคืนให้โดยไม่มีดอกเบี้ย

๖. หลักเกณฑ์และสิทธิในการพิจารณา

๖.๑ การพิจารณาผลการยื่นข้อเสนอประกวดราคาอิเล็กทรอนิกส์ครั้งนี้ ธนาคารจะพิจารณาตัดสินโดยใช้หลักเกณฑ์ราคา

๖.๒ การพิจารณาผู้ชนะการยื่นข้อเสนอ

กรณีใช้หลักเกณฑ์ราคาในการพิจารณาผู้ชนะการยื่นข้อเสนอ ธนาคาร จะพิจารณาจากราคารวม

๖.๓ หากผู้ยื่นข้อเสนอรายใดมีคุณสมบัติไม่ถูกต้องตามข้อ ๒ หรือยื่นหลักฐานการยื่นข้อเสนอไม่ถูกต้อง หรือไม่ครบถ้วนตามข้อ ๓ หรือยื่นข้อเสนอไม่ถูกต้องตามข้อ ๔ แล้ว คณะกรรมการพิจารณาผลการประกวดราคาอิเล็กทรอนิกส์จะไม่รับพิจารณาข้อเสนอของผู้ยื่นข้อเสนอรายนั้น เว้นแต่ผู้ยื่นข้อเสนอรายใดเสนอเอกสารทางเทคนิคหรือรายละเอียดคุณลักษณะเฉพาะของพัสดุที่จะจ้างไม่ครบถ้วน หรือเสนอรายละเอียดแตกต่างไปจากเงื่อนไขที่ธนาคารกำหนดไว้ในประกาศและเอกสารประกวดราคาอิเล็กทรอนิกส์ ในส่วนที่มิใช่สาระสำคัญและความแตกต่างนั้น ไม่มีผลทำให้เกิดการได้เปรียบเสียเปรียบต่อผู้ยื่นข้อเสนอรายอื่น หรือเป็นการผิดพลาดเล็กน้อย คณะกรรมการฯ อาจพิจารณาผ่อนปรนการตัดสิทธิผู้ยื่นข้อเสนอรายนั้น

๖.๔ ธนาคารสงวนสิทธิ์ไม่พิจารณาข้อเสนอของผู้ยื่นข้อเสนอโดยไม่มีการผ่อนผัน ในกรณีดังต่อไปนี้

(๑) ไม่ปรากฏชื่อผู้ยื่นข้อเสนอรายนั้นในบัญชีรายชื่อผู้รับเอกสารประกวดราคาอิเล็กทรอนิกส์ทางระบบจัดซื้อจัดจ้างด้วยอิเล็กทรอนิกส์ หรือบัญชีรายชื่อผู้ซื้อเอกสารประกวดราคาอิเล็กทรอนิกส์ทางระบบจัดซื้อจัดจ้างด้วยอิเล็กทรอนิกส์ ของธนาคาร

(๒) ไม่กรอกชื่อผู้ยื่นข้อเสนอในการเสนอราคาทางระบบจัดซื้อจัดจ้างด้วยอิเล็กทรอนิกส์

(๓) เสนอรายละเอียดแตกต่างไปจากเงื่อนไขที่กำหนดในเอกสารประกวดราคาอิเล็กทรอนิกส์ที่เป็นสาระสำคัญ หรือมีผลทำให้เกิดความได้เปรียบเสียเปรียบแก่ผู้ยื่นข้อเสนอรายอื่น

๖.๕ ในการตัดสินการประกวดราคาอิเล็กทรอนิกส์หรือในการทำสัญญา คณะกรรมการพิจารณาผลการประกวดราคาอิเล็กทรอนิกส์หรือธนาคาร มีสิทธิให้ผู้ยื่นข้อเสนอชี้แจงข้อเท็จจริงเพิ่มเติมได้ ธนาคารมีสิทธิที่จะไม่รับข้อเสนอ ไม่รับราคา หรือไม่ทำสัญญา หากข้อเท็จจริงดังกล่าวไม่เหมาะสมหรือไม่ถูกต้อง

๖.๖ ธนาคารทรงไว้ซึ่งสิทธิที่จะไม่รับราคาต่ำสุด หรือราคาหนึ่งราคาใด หรือราคาที่เสนอทั้งหมดก็ได้ และอาจพิจารณาเลือกจ้างในจำนวน หรือขนาด หรือเฉพาะรายการหนึ่งรายการใด หรืออาจจะยกเลิกการประกวดราคาอิเล็กทรอนิกส์โดยไม่พิจารณาจัดจ้างเลยก็ได้ สุดแต่จะพิจารณา ทั้งนี้ เพื่อประโยชน์ของทางราชการเป็นสำคัญ และให้ถือว่าการตัดสินของธนาคารเป็นเด็ดขาดผู้ยื่นข้อเสนอจะเรียกร้องค่าใช้จ่าย หรือค่าเสียหายใดๆ มิได้ รวมทั้งธนาคารจะพิจารณายกเลิกการประกวดราคาอิเล็กทรอนิกส์และลงโทษผู้ยื่นข้อเสนอเป็นผู้ทิ้งงาน ไม่ว่าจะเป็นผู้ยื่นข้อเสนอที่ได้รับการคัดเลือกหรือไม่ก็ตาม หากมีเหตุที่เชื่อถือได้ว่ายื่นข้อเสนอกระทำการโดยไม่สุจริต เช่น การเสนอเอกสารอันเป็นเท็จ หรือใช้ชื่อบุคคลธรรมดา หรือนิติบุคคลอื่นมาเสนอราคาแทน เป็นต้น

ในกรณีที่ผู้ยื่นข้อเสนอรายที่เสนอราคาต่ำสุด เสนอราคาต่ำจนคาดหมายได้ว่าไม่อาจดำเนินงานตามเอกสารประกวดราคาอิเล็กทรอนิกส์ได้ คณะกรรมการพิจารณาผลการประกวดราคาอิเล็กทรอนิกส์หรือธนาคาร จะให้ผู้ยื่นข้อเสนอนั้นชี้แจงและแสดงหลักฐานที่ทำให้เชื่อได้ว่าผู้ยื่นข้อเสนอสามารถดำเนินงานตาม

เอกสารประกวดราคาอิเล็กทรอนิกส์ให้เสร็จสมบูรณ์ หากคำชี้แจงไม่เป็นที่รับฟังได้ ธนาคาร มีสิทธิที่จะไม่รับข้อเสนอหรือไม่รับราคาของผู้ยื่นข้อเสนอรายนั้น ทั้งนี้ผู้ยื่นข้อเสนอดังกล่าวไม่มีสิทธิเรียกร้องค่าใช้จ่ายหรือค่าเสียหายใดๆ จากธนาคาร

๖.๗ ก่อนลงนามในสัญญา ธนาคารอาจประกาศยกเลิกการประกวดราคาอิเล็กทรอนิกส์ หากปรากฏว่ามีการกระทำที่เข้าลักษณะผู้ยื่นข้อเสนอที่ชนะการประกวดราคาหรือที่ได้รับการคัดเลือกมีผลประโยชน์ร่วมกัน หรือมีส่วนได้เสียกับผู้ยื่นข้อเสนอรายอื่น หรือขัดขวางการแข่งขันอย่างเป็นธรรม หรือสมยอมกันกับผู้ยื่นข้อเสนอรายอื่น หรือเจ้าหน้าที่ในการเสนอราคา หรือส่อว่ากระทำการทุจริตอื่นใดในการเสนอราคา

๗. การทำสัญญาจ้างก่อสร้าง

ผู้ชนะการประกวดราคาอิเล็กทรอนิกส์จะต้องทำสัญญาจ้างตามแบบสัญญา ดังระบุในข้อ ๑.๓ หรือทำข้อตกลงเป็นหนังสือกับธนาคาร ภายใน ๑๕ วัน นับถัดจากวันที่ได้รับแจ้ง และจะต้องวางหลักประกันสัญญาเป็นจำนวนเงินเท่ากับร้อยละ ๕ ของราคาค่าจ้างที่ประกวดราคาอิเล็กทรอนิกส์ ให้ธนาคารยึดถือไว้ในขณะทำสัญญาโดยใช้หลักประกันอย่างหนึ่งอย่างใด ดังต่อไปนี้

๗.๑ เงินสด

๗.๒ เช็คหรือดราฟท์ที่ธนาคารเซ็นสั่งจ่าย ซึ่งเป็นเช็คหรือดราฟท์ลงวันที่ที่ใช้เช็คหรือดราฟท์นั้น ชำระต่อเจ้าหน้าที่ในวันทำสัญญา หรือก่อนวันนั้นไม่เกิน ๓ วันทำการ

๗.๓ หนังสือค้ำประกันของธนาคารภายในประเทศ ตามตัวอย่างที่คณะกรรมการนโยบายกำหนด ดังระบุในข้อ ๑.๔ (๒) หรือจะเป็นหนังสือค้ำประกันอิเล็กทรอนิกส์ตามวิธีการที่กรมบัญชีกลางกำหนด

๗.๔ หนังสือค้ำประกันของบริษัทเงินทุน หรือบริษัทเงินทุนหลักทรัพย์ที่ได้รับอนุญาตให้ประกอบกิจการเงินทุนเพื่อการพาณิชย์และประกอบธุรกิจค้ำประกันตามประกาศของธนาคารแห่งประเทศไทย ตามรายชื่อบริษัทเงินทุนที่ธนาคารแห่งประเทศไทยแจ้งเวียนให้ทราบ โดยอนุโลมให้ใช้ตามตัวอย่างหนังสือค้ำประกันของธนาคารที่คณะกรรมการนโยบายกำหนด ดังระบุในข้อ ๑.๔ (๒)

๗.๕ พันธบัตรรัฐบาลไทย

หลักประกันนี้จะคืนให้ โดยไม่มีดอกเบี้ยภายใน ๑๕ วันนับถัดจากวันที่ผู้ชนะการประกวดราคาอิเล็กทรอนิกส์ (ผู้รับจ้าง) พ้นจากข้อผูกพันตามสัญญาจ้างแล้ว

๘. ค่าจ้างและการจ่ายเงิน

ธนาคารจะจ่ายค่าจ้างซึ่งได้รวมภาษีมูลค่าเพิ่ม ตลอดจนภาษีอื่น ๆ และค่าใช้จ่ายทั้งปวงแล้ว โดยถือราคาเหมารวมเป็นเกณฑ์ และกำหนดการจ่ายเงินเป็น จำนวน ๓ งวด ดังนี้

งวดที่ ๑ เป็นจำนวนเงินในอัตราร้อยละ ๔๐ ของค่าจ้าง เมื่อผู้รับจ้างได้ปฏิบัติงาน เมื่อผู้รับจ้างได้ปฏิบัติงานปรับปรุงและ ตกแต่งภายในแล้วเสร็จ อัตราร้อยละ ๕๐ ของค่าจ้าง ให้แล้วเสร็จภายใน ๒๕ วัน

งวดที่ ๒ เป็นจำนวนเงินในอัตราร้อยละ ๕๐ ของค่าจ้าง เมื่อผู้รับจ้างได้ปฏิบัติงาน เมื่อผู้รับจ้างได้ปฏิบัติงานปรับปรุงและ ตกแต่งภายในแล้วเสร็จ อัตราร้อยละ ๑๐๐ ของค่าจ้าง ตามแบบรูปและรายการประกอบแบบเรียบร้อยแล้ว ให้แล้วเสร็จภายใน ๓๕ วัน

งวดสุดท้าย เป็นจำนวนเงินในอัตราร้อยละ ๑๐ ของค่าจ้าง เมื่อผู้รับจ้างได้ปฏิบัติงานทั้งหมด ให้แล้วเสร็จเรียบร้อยตามสัญญาหรือข้อตกลงจ้างเป็นหนังสือ รวมทั้งทำสถานที่ก่อสร้างให้สะอาดเรียบร้อย

๙. อัตราค่าปรับ

ค่าปรับตามสัญญาจ้างแนบท้ายเอกสารประกวดราคาอิเล็กทรอนิกส์นี้ หรือข้อตกลงจ้างเป็นหนังสือจะกำหนด ดังนี้

๙.๑ กรณีที่ผู้รับจ้างนำงานที่รับจ้างไปจ้างช่วงให้ผู้อื่นทำอีกทอดหนึ่งโดยไม่ได้รับอนุญาตจากธนาคาร จะกำหนดค่าปรับสำหรับการฝ่าฝืนดังกล่าวเป็นจำนวนร้อยละ ๑๐.๐๐ ของวงเงินของงานจ้างช่วงนั้น

๙.๒ กรณีที่ผู้รับจ้างปฏิบัติผิดสัญญาจ้างก่อสร้าง นอกเหนือจากข้อ ๙.๑ จะกำหนดค่าปรับเป็นรายวันเป็นจำนวนเงินตายตัวในอัตราร้อยละ ๐.๑๐ ของราคางานจ้าง

๑๐. การรับประกันความชำรุดบกพร่อง

ผู้ชนะการประกวดราคาอิเล็กทรอนิกส์ซึ่งได้ทำสัญญาจ้าง ตามแบบ ดังระบุในข้อ ๑.๓ หรือข้อตกลงจ้างเป็นหนังสือแล้วแต่กรณี จะต้องรับประกันความชำรุดบกพร่องของงานจ้างที่เกิดขึ้นภายในระยะเวลา ไม่น้อยกว่า ๒ ปี นับถัดจากวันที่ธนาคารได้รับมอบงาน โดยต้องรีบจัดการซ่อมแซมแก้ไขให้ใช้การได้ดีดังเดิมภายใน ๗ วัน นับถัดจากวันที่ได้รับแจ้งความชำรุดบกพร่อง

๑๑. การหักเงินประกันผลงาน

ในการจ่ายเงินแต่ละงวด ธนาคารจะหักเงินจำนวนร้อยละ ๑๐ ของเงินที่ต้องจ่ายในงวดนั้นเพื่อเป็นประกันผลงาน ในกรณีที่เงินประกันผลงานจะต้องถูกหักไว้ทั้งสิ้นไม่ต่ำกว่า ๖ เดือน (สำหรับสัญญาที่เป็นราคาต่อหน่วย) หรือของค่าจ้างทั้งหมด (สำหรับสัญญาที่เป็นราคาเหมารวม)

ผู้รับจ้างมีสิทธิที่จะขอเงินประกันผลงานคืน โดยผู้รับจ้างจะต้องนำหนังสือค้ำประกันของธนาคาร หรือหนังสือค้ำประกันอิเล็กทรอนิกส์ของธนาคารภายในประเทศตามแบบหนังสือค้ำประกันดังระบุในข้อ ๑.๔ (๔) มาวางไว้ต่อธนาคาร เพื่อเป็นหลักประกันแทน

ธนาคารจะคืนเงินประกันผลงาน และ/หรือหนังสือค้ำประกันของธนาคารดังกล่าวให้แก่ผู้รับจ้างพร้อมกับการจ่ายเงินค่าจ้างงวดสุดท้าย

๑๒. ข้อสงวนสิทธิในการยื่นข้อเสนอและอื่น ๆ

๑๒.๑ เงินค่าจ้างสำหรับงานจ้างครั้งนี้ ได้มาจากเงินงบประมาณประจำปี พ.ศ. ๒๕๖๑ การลงนามในสัญญาจะกระทำได้ต่อเมื่อ ธนาคารได้รับอนุมัติเงินค่าก่อสร้างจากเงินงบประมาณประจำปี พ.ศ. ๒๕๖๑

๑๒.๒ เมื่อธนาคารได้คัดเลือกผู้ยื่นข้อเสนอรายใดให้เป็นผู้รับจ้าง และได้ตกลงจ้างตามการประกวดราคาอิเล็กทรอนิกส์แล้ว ถ้าผู้รับจ้างจะต้องสั่งหรือนำสิ่งของมาเพื่องานจ้างดังกล่าวเข้ามาจากต่างประเทศ และของนั้นต้องนำเข้ามาโดยทางเรือในเส้นทางที่มีเรือไทยเดินอยู่ และสามารถให้บริการรับขนได้ตามที่รัฐมนตรีว่าการกระทรวงคมนาคมประกาศกำหนด ผู้ยื่นข้อเสนอซึ่งเป็นผู้รับจ้างจะต้องปฏิบัติตามกฎหมายว่าด้วยการส่งเสริมการพาณิชยนาวี ดังนี้

(๑) แจ้งการสั่งหรือนำสิ่งของดังกล่าวเข้ามาจากต่างประเทศต่อกรมเจ้าท่า ภายใน ๗ วัน นับตั้งแต่วันที่ผู้รับจ้างสั่งหรือซื้อของจากต่างประเทศ เว้นแต่เป็นของที่รัฐมนตรีว่าการกระทรวงคมนาคมประกาศยกเว้นให้บรรทุกโดยเรืออื่นได้

(๒) จัดการให้สิ่งของดังกล่าวบรรทุกโดยเรือไทย หรือเรือที่มีสิทธิเช่นเดียวกับเรือไทยจากต่างประเทศมายังประเทศไทย เว้นแต่จะได้รับอนุญาตจากกรมเจ้าท่า ให้บรรทุกสิ่งของนั้น โดยเรืออื่นที่มิใช่เรือไทย ซึ่งจะต้องได้รับอนุญาตเช่นนั้นก่อนบรรทุกของลงเรืออื่น หรือเป็นของที่รัฐมนตรีว่าการกระทรวงคมนาคมประกาศยกเว้นให้บรรทุกโดยเรืออื่น

(๓) ในกรณีที่ไม่ปฏิบัติตาม (๑) หรือ (๒) ผู้รับจ้างจะต้องรับผิดตามกฎหมายว่าด้วยการส่งเสริมการพาณิชยนาวี

๑๒.๓ ผู้ยื่นข้อเสนอซึ่งธนาคารได้คัดเลือกแล้ว ไม่ไปทำสัญญาหรือข้อตกลงจ้างเป็นหนังสือภายในเวลาที่กำหนดดังระบุไว้ในข้อ ๗ ธนาคารจะริบหลักประกันการยื่นข้อเสนอ หรือเรียกร้องจากผู้ออกหนังสือค้ำประกัน การยื่นข้อเสนอทันที และอาจพิจารณาเรียกร้องให้ชดใช้ความเสียหายอื่น (ถ้ามี) รวมทั้งจะพิจารณาให้เป็นผู้ทิ้งงาน ตามระเบียบกระทรวงการคลังว่าด้วยการจัดซื้อจัดจ้างและการบริหารพัสดุภาครัฐ

๑๒.๔ ธนาคารสงวนสิทธิ์ที่จะแก้ไขเพิ่มเติมเงื่อนไข หรือข้อกำหนดในแบบสัญญาหรือข้อตกลงจ้างเป็นหนังสือให้เป็นไปตามความเห็นของสำนักงานอัยการสูงสุด (ถ้ามี)

๑๒.๕ ในกรณีที่เอกสารแนบท้ายเอกสารประกวดราคาอิเล็กทรอนิกส์นี้ มีความขัดหรือแย้งกัน ผู้ยื่นข้อเสนอจะต้องปฏิบัติตามคำวินิจฉัยของธนาคาร คำวินิจฉัยดังกล่าวให้ถือเป็นที่สุด และผู้ยื่นข้อเสนอไม่มีสิทธิเรียกร้องค่าใช้จ่ายใดๆ เพิ่มเติม

๑๒.๖ ธนาคารอาจประกาศยกเลิกการจัดจ้างในกรณีต่อไปนี้ได้ โดยที่ผู้ยื่นข้อเสนอจะเรียกร้องค่าเสียหายใดๆ จากธนาคารไม่ได้

(๑) ธนาคารไม่ได้รับการจัดสรรเงินที่จะใช้ในการจัดจ้างหรือได้รับจัดสรรแต่ไม่เพียงพอที่จะทำการจัดจ้างครั้งนี้ต่อไป

(๒) มีการกระทำที่เข้าลักษณะผู้ยื่นข้อเสนอที่ชนะการจัดจ้างหรือที่ได้รับการคัดเลือกมีผลประโยชน์ร่วมกัน หรือมีส่วนได้เสียกับผู้ยื่นข้อเสนอรายอื่น หรือขัดขวางการแข่งขันอย่างเป็นธรรมหรือสมยอมกันกับผู้ยื่นข้อเสนอรายอื่น หรือเจ้าหน้าที่ในการเสนอราคา หรือส่อว่ากระทำการทุจริตอื่นใดในการเสนอราคา

(๓) การทำการจัดจ้างครั้งนี้ต่อไปอาจก่อให้เกิดความเสียหายแก่ธนาคาร หรือกระทบต่อประโยชน์สาธารณะ

(๔) กรณีอื่นในทำนองเดียวกับ (๑) (๒) หรือ (๓) ตามที่กำหนดในกฎกระทรวงซึ่งออกตามความในกฎหมายว่าด้วยการจัดซื้อจัดจ้างและการบริหารพัสดุภาครัฐ

๑๓. การปรับราคาค่างานก่อสร้าง

การปรับราคาค่างานก่อสร้างตามสูตรการปรับราคาดังระบุในข้อ ๑.๕ จะนำมาใช้ในกรณีที่ค่างานก่อสร้างลดลงหรือเพิ่มขึ้น โดยวิธีการต่อไปนี้

ตามเงื่อนไข หลักเกณฑ์ สูตรและวิธีคำนวณที่ใช้กับสัญญาแบบปรับราคาได้ตามมติคณะรัฐมนตรี เมื่อวันที่ ๒๒ สิงหาคม ๒๕๓๒ เรื่อง การพิจารณาช่วยเหลือผู้ประกอบอาชีพงานก่อสร้าง ตามหนังสือสำนักเลขาธิการคณะรัฐมนตรี ที่ นร ๐๒๐๓/ว ๑๐๙ ลงวันที่ ๒๔ สิงหาคม ๒๕๓๒

สูตรการปรับราคา (สูตรค่า K) จะต้องคงที่ที่ระดับที่กำหนดไว้ในวันแล้วเสร็จตามที่กำหนดไว้ในสัญญา หรือภายในระยะเวลาที่ธนาคารได้ขยายออกไป โดยจะใช้สูตรของทางราชการที่ได้ระบุในข้อ ๑.๕

๑๔. การปฏิบัติตามกฎหมายและระเบียบ

ในระหว่างระยะเวลาการก่อสร้าง ผู้ยื่นข้อเสนอที่ได้รับการคัดเลือกให้เป็นผู้รับจ้างต้องปฏิบัติตามหลักเกณฑ์ที่กฎหมายและระเบียบได้กำหนดไว้โดยเคร่งครัด

๑๕.. การประเมินผลการปฏิบัติงานของผู้ประกอบการ

ธนาคารสามารถนำผลการปฏิบัติงานแล้วเสร็จตามสัญญาของผู้ยื่นข้อเสนอที่ได้รับการคัดเลือกให้เป็นผู้รับจ้างเพื่อนำมาประเมินผลการปฏิบัติงานของผู้ประกอบการ

ทั้งนี้ หากผู้ยื่นข้อเสนอที่ได้รับการคัดเลือกไม่ผ่านเกณฑ์ที่กำหนดจะถูกระงับการยื่นข้อเสนอหรือทำสัญญากับธนาคาร ไว้ชั่วคราว

ธนาคารอาคารสงเคราะห์

เมษายน ๒๕๖๑

ใบเสนอราคาจ้างก่อสร้างด้วยวิธีประกวดราคาอิเล็กทรอนิกส์ (e-bidding)

เรียน .....(ระบุชื่อตำแหน่งหัวหน้าหน่วยงานของรัฐ).....

๑. ข้าพเจ้า.....(ระบุชื่อบริษัท ห้าง ร้าน).....สำนักงานใหญ่ตั้งอยู่เลขที่..... ถนน.....ตำบล/แขวง.....อำเภอ/เขต.....จังหวัด.....โทรศัพท์ ..... โดย.....ผู้ลงนามข้างท้ายนี้ *(ในกรณีผู้รับจ้างเป็นบุคคลธรรมดาให้ใช้ข้อความว่า* ข้าพเจ้า.....(ระบุชื่อบุคคลธรรมดา).....อยู่บ้านเลขที่..... ถนน.....ตำบล/แขวง..... อำเภอ/เขต.....จังหวัด.....ผู้ถือบัตรประชาชน เลขที่..... โทรศัพท์.....) โดย..... ได้พิจารณาเงื่อนไขต่างๆ ในเอกสารการประกวดราคาอิเล็กทรอนิกส์ และเอกสารเพิ่มเติม (ถ้ามี) เลขที่ .....โดยตลอดและยอมรับข้อกำหนดและเงื่อนไขนั้นแล้ว รวมทั้งรับรองว่า ข้าพเจ้าเป็นผู้มีคุณสมบัติครบถ้วนตามที่กำหนดและไม่เป็นผู้ทิ้งงานของหน่วยงานของรัฐ

๒. ข้าพเจ้าขอเสนอที่จะทำงาน.....ตามข้อกำหนดเงื่อนไขแบบรูปรายการละเอียดแห่งเอกสารประกวดราคาอิเล็กทรอนิกส์ ตามราคาดังที่ได้ระบุไว้ในบัญชีรายการก่อสร้างหรือใบแจ้งปริมาณและราคา[๒] เป็นเงินทั้งสิ้น ..... บาท (.....) ซึ่งได้รวมภาษีมูลค่าเพิ่มตลอดจนภาษีอากรอื่นๆ และค่าใช้จ่ายทั้งปวงไว้ด้วยแล้ว

๓. ข้าพเจ้าจะยืนคำเสนอราคานี้เป็นระยะเวลา.....วัน ตั้งแต่วันยื่นข้อเสนอ และ .....[๑] อาจรับคำเสนอนี้ ณ เวลาใดก็ได้ก่อนที่จะครบกำหนดระยะเวลาดังกล่าว หรือระยะเวลาที่ได้ยืดออกไปตามเหตุผลอันสมควรที่.....[๑] ร้องขอ

๔. ข้าพเจ้ารับรองว่าจะส่งมอบงานตามเงื่อนไขที่เอกสารประกวดราคาอิเล็กทรอนิกส์กำหนดไว้

๕. ในกรณีที่ข้าพเจ้าได้รับการพิจารณาให้เป็นผู้ชนะการประกวดราคาอิเล็กทรอนิกส์ ข้าพเจ้ารับรองที่จะ

๕.๑ ทำสัญญาตามแบบสัญญาจ้างก่อสร้างแนบท้ายเอกสารการประกวดราคาอิเล็กทรอนิกส์หรือตามที่สำนักงานอัยการสูงสุดได้แก้ไขเพิ่มเติมแล้ว กับ.....[๑] ภายใน.....วัน นับถัดจากวันที่ได้รับหนังสือให้ไปทำสัญญา

๕.๒ มอบหลักประกันการปฏิบัติตามสัญญา ตามที่ระบุไว้ในข้อ ๗ ของเอกสารการประกวดราคาอิเล็กทรอนิกส์ ให้แก่.....[๑] ขณะที่ได้ลงนามในสัญญาเป็นจำนวนร้อยละ.....ของราคาตามสัญญาที่ได้ระบุไว้ในใบเสนอราคานี้ เพื่อเป็นหลักประกันการปฏิบัติตามสัญญาโดยถูกต้องและครบถ้วน

หากข้าพเจ้าไม่ปฏิบัติให้ครบถ้วนตามที่ระบุไว้ในข้อ ๕.๑ และ/หรือข้อ ๕.๒ ดังกล่าวข้างต้น ข้าพเจ้ายอมให้.....[๑] ริบหลักประกันการเสนอราคา หรือเรียกร้องจากผู้ออกหนังสือค้ำประกัน ข้าพเจ้ายอมชดใช้ค่าเสียหายใดๆ ที่อาจมีแก่.....[๑] และ.....[๑] มีสิทธิจะให้ผู้ยื่นข้อเสนอรายอื่นเป็นผู้ชนะการประกวดราคาอิเล็กทรอนิกส์ได้ หรือ.....[๑] อาจดำเนินการจัดจ้างการประกวดราคาอิเล็กทรอนิกส์ใหม่ก็ได้

๖. ข้าพเจ้ายอมรับว่า.....[๑] ไม่มีความผูกพันที่จะรับคำเสนอนี้ หรือใบเสนอราคาใดๆ รวมทั้งไม่ต้องรับผิดชอบในค่าใช้จ่ายใดๆ อันอาจเกิดขึ้นในการที่ข้าพเจ้าได้เข้ายื่นข้อเสนอครั้งนี้

๗. เพื่อเป็นหลักประกันในการปฏิบัติโดยถูกต้อง ตามที่ได้ทำความเข้าใจและผูกพันแห่งคำเสนอนี้ ข้าพเจ้าขอมอบ.....เพื่อเป็นหลักประกันการเสนอราคาเป็นจำนวนเงิน.....บาท (.....) มาพร้อมนี้

๘. ข้าพเจ้าได้ตรวจทานตัวเลขและตรวจสอบเอกสารต่างๆ ที่ได้ยื่นพร้อมใบเสนอราคานี้ โดยละเอียดแล้ว และเข้าใจดีว่า.....[๑] ไม่ต้องรับผิดชอบใดๆ ในความผิดพลาดหรือตกหล่น

๙. ใบเสนอราคานี้ ได้ยื่นเสนอโดยบริสุทธิ์ยุติธรรม และปราศจากกลฉ้อฉล หรือการสมรู้ร่วมคิดกัน โดยไม่ชอบด้วยกฎหมายกับบุคคลใดบุคคลหนึ่ง หรือหลายบุคคล หรือกับห้างหุ้นส่วน บริษัทใดๆ ที่ได้ยื่นยื่นข้อเสนอในคราวเดียวกัน

เสนอมา ณ วันที่..... เดือน..... พ.ศ. .....

ลงชื่อ .....

(.....)

ตำแหน่ง.....

หมายเหตุ

[๑] ให้ระบุชื่อย่อหน่วยงานของรัฐที่ดำเนินการจัดจัดจ้าง เช่น กรม หรือจังหวัด หรือ ทีโอที เป็นต้น

[๒] บัญชีรายการก่อสร้าง ใบแจ้งปริมาณงานและราคา ให้จัดทำตามความเหมาะสม

แบบหนังสือค้ำประกัน

(หลักประกันของการจ้าง)

เลขที่..... วันที่.....

ข้าพเจ้า.....(ชื่อธนาคาร/บริษัทเงินทุน).....สำนักงานตั้งอยู่เลขที่.....ถนน..... ตำบล/แขวง.....อำเภอ/เขต.....จังหวัด.....โดย.....ผู้มีอำนาจลงนามผูกพันธนาคาร/บริษัทเงินทุน ขอทำหนังสือค้ำประกันฉบับนี้ให้ไว้ต่อ.....(ชื่อส่วนราชการผู้ประกวดราคา).....ดังมีข้อความต่อไปนี้

๑. ตามที่.....(ชื่อผู้เสนอราคา).....ได้ยื่นซองประกวดราคาสำหรับการจัดจ้าง..... ตามเอกสารประกวดราคาเลขที่.....ซึ่งต้องวางหลักประกันซองตามเงื่อนไขการประกวดราคาต่อ .....(ชื่อส่วนราชการผู้ประกวดราคา).....เป็นจำนวนเงิน.....บาท(.....) นั้น

ข้าพเจ้ายินยอมผูกพันตนโดยไม่มีเงื่อนไขที่จะค้ำประกันการชำระเงินตามสิทธิเรียกร้องของ..... (ชื่อส่วนราชการผู้ประกวดราคา).....จำนวนไม่เกิน.....บาท (.....) ในฐานะเป็นลูกหนี้ร่วม ในกรณี.....(ชื่อผู้เสนอราคา).....ไม่ปฏิบัติตามเงื่อนไขในการประกวดราคาอันเป็นเหตุให้.....(ชื่อส่วนราชการผู้ประกวดราคา).....มีสิทธิริบหลักประกันซองประกวดราคาหรือขอใช้ค่าเสียหายใดๆ รวมทั้งกรณีที่.....(ชื่อผู้เสนอราคา).....ได้ถอนใบเสนอราคาของตนภายในระยะเวลาที่ใบเสนอราคายังมีผลอยู่ หรือมิได้ไปลงนามในสัญญาเมื่อได้รับแจ้งไปทำสัญญาหรือมิได้วางหลักประกันสัญญาภายในระยะเวลาที่กำหนดในเอกสารประกวดราคา โดย.....(ชื่อส่วนราชการผู้ประกวดราคา).....ไม่จำเป็นต้องเรียกร้องให้.....(ชื่อผู้เสนอราคา).....ชำระหนี้ก่อน

๒. หนังสือค้ำประกันนี้มีผลใช้บังคับตั้งแต่วันที่.....ถึงวันที่.....และข้าพเจ้าจะไม่เพิกถอนการค้ำประกันนี้ภายในระยะเวลาที่กำหนดไว้

๓. ถ้า.....(ชื่อผู้เสนอราคา).....ขยายกำหนดเวลายืนราคาของการเสนอราคาออกไป ข้าพเจ้ายินยอมที่จะขยายกำหนดระยะเวลาการค้ำประกันนี้ออกไปตลอดระยะเวลายืนราคาที่ได้ขยายออกไปดังกล่าว

ข้าพเจ้าได้ลงนามและประทับตราไว้ต่อหน้าพยานเป็นสำคัญ

ลงชื่อ.....ผู้ค้ำประกัน

(.....)

ตำแหน่ง.....

ลงชื่อ.....พยาน

(.....)

ลงชื่อ.....พยาน

(.....)

แบบหนังสือค้ำประกัน

(หลักประกันสัญญาจ้าง)

เลขที่..... วันที่.....

ข้าพเจ้า.....(ชื่อธนาคาร).....สำนักงานตั้งอยู่เลขที่.....ถนน.....ตำบล/แขวง..... อำเภอ/เขต.....จังหวัด.....โดย.....ผู้มีอำนาจลงนามผูกพันธนาคาร ขอทำหนังสือค้ำประกันฉบับนี้ไว้ต่อ.....(ชื่อส่วนราชการผู้ว่าจ้าง).....ซึ่งต่อไปนี้เรียกว่า "ผู้ว่าจ้าง" ดังมีข้อความต่อไปนี้

๑. ตามที่.....(ชื่อผู้รับจ้าง).....ซึ่งต่อไปนี้เรียกว่า "ผู้รับจ้าง" ได้ทำสัญญาจ้าง.....กับผู้ว่าจ้าง ตามสัญญาเลขที่.....ลงวันที่.....ซึ่งผู้รับจ้างต้องวางหลักประกันการปฏิบัติตามสัญญา ต่อผู้ว่าจ้าง เป็นจำนวนเงิน.....บาท (.....) ซึ่งเท่ากับร้อยละ..... (.....) ของมูลค่าทั้งหมดของสัญญา

ข้าพเจ้ายินยอมผูกพันตนโดยไม่มีเงื่อนไขที่จะค้ำประกันการชำระเงินให้ตามสิทธิเรียกร้อง ของผู้ว่าจ้าง จำนวนไม่เกิน.....บาท (.....) ในฐานะเป็นลูกหนี้ร่วม ในกรณีที่ผู้รับจ้างก่อให้เกิดความเสียหายใดๆ หรือต้องชำระค่าปรับ หรือค่าใช้จ่ายใดๆ หรือผู้รับจ้างมิได้ปฏิบัติ ตามภาระหน้าที่ใดๆ ที่กำหนดในสัญญาดังกล่าวข้างต้น ทั้งนี้ โดยผู้ว่าจ้างไม่จำเป็นต้องเรียกร้องให้ผู้รับจ้าง ชำระหนี้นั้นก่อน

๒. หนังสือค้ำประกันนี้มีผลใช้บังคับตั้งแต่วันทำสัญญาจ้างดังกล่าวข้างต้นจนถึงวันที่..... เดือน..... พ.ศ. ..... (ระบุวันที่ครบกำหนดสัญญารวมกับระยะเวลาการรับประกันความชำรุด บกพร่อง) และข้าพเจ้าจะไม่เพิกถอนการค้ำประกันภายในระยะเวลาที่กำหนดไว้

๓. หากผู้ว่าจ้างได้ขยายระยะเวลาให้แก่ผู้รับจ้าง ให้ถือว่าข้าพเจ้ายินยอมในกรณีนั้นๆ ด้วย โดยให้ขยาย ระยะเวลาค้ำประกันนี้ออกไปตลอดระยะเวลาที่ผู้ซื้อได้ขยายระยะเวลาให้แก่ผู้ขายดังกล่าวข้างต้น

ข้าพเจ้าได้ลงนามและประทับตราไว้ต่อหน้าพยานเป็นสำคัญ

ลงชื่อ.....ผู้ค้ำประกัน

(.....)

ตำแหน่ง.....

ลงชื่อ.....พยาน

(.....)

ลงชื่อ.....พยาน

(.....)

แบบหนังสือค้ำประกัน

(หลักประกันการรับเงินประกันผลงาน)

เลขที่..... วันที่.....

ข้าพเจ้า.....(ชื่อธนาคาร).....สำนักงานตั้งอยู่เลขที่.....ถนน.....ตำบล/แขวง..... อำเภอ/เขต.....จังหวัด.....โดย.....ผู้มีอำนาจลงนามผูกพันธนาคารขอทำหนังสือค้ำประกันฉบับนี้ให้ไว้ต่อ.....(ชื่อส่วนราชการผู้ว่าจ้าง).....ซึ่งต่อไปนี้เรียกว่า "ผู้ว่าจ้าง" ดังมีข้อความต่อไปนี้

๑. ตามที่.....(ชื่อผู้รับจ้าง).....ซึ่งต่อไปนี้เรียกว่า "ผู้รับจ้าง" ได้ทำสัญญาจ้างกับผู้ว่าจ้างตามสัญญาเลขที่.....ลงวันที่.....โดยตามสัญญาดังกล่าวผู้ว่าจ้างจะหักเงินประกันผลงานไว้ในอัตราร้อยละ..... (.....%) ของค่าจ้างแต่ละงวดที่ถึงกำหนดจ่ายให้แก่ผู้รับจ้างนั้น

๒. ข้าพเจ้ายอมผูกพันตนเป็นผู้ค้ำประกันผู้รับจ้าง สำหรับเงินประกันผลงาน ซึ่งผู้ว่าจ้างได้หักไว้จากค่าจ้างที่ได้จ่ายให้แก่ผู้รับจ้างตั้งแต่งวดที่.....ถึงงวดที่.....เป็นจำนวนเงินทั้งสิ้น.....บาท (.....) ซึ่งผู้รับจ้างได้ขอรับคืนไป กล่าวคือหากผู้รับจ้างปฏิบัติบกพร่อง หรือผิดสัญญาข้อใดข้อหนึ่งอันก่อให้เกิดความเสียหายใดแก่ผู้ว่าจ้าง หรือจะต้องรับผิดชดใช้หนี้แก่ผู้ว่าจ้างไม่ว่ากรณีใด ข้าพเจ้ายอมชำระเงินค่าเสียหายหรือหนี้ดังกล่าวข้างต้นให้แก่ผู้ว่าจ้างทันทีที่ได้รับแจ้งเป็นหนังสือจากผู้ว่าจ้างโดยผู้ว่าจ้างไม่ต้องใช้สิทธิทางศาลก่อนทั้งผู้ว่าจ้างไม่มีหน้าที่ต้องพิสูจน์ถึงข้อบกพร่องดังกล่าวของผู้รับจ้างแต่ประการใดอีกด้วย

๓. หนังสือค้ำประกันนี้มีผลใช้บังคับตั้งแต่วันทำสัญญารับเงินประกันผลงานดังกล่าวข้างต้นจนถึงวันที่.....และข้าพเจ้าจะไม่เพิกถอนการค้ำประกันภายในระยะเวลาที่กำหนดไว้

ข้าพเจ้าได้ลงนามและประทับตราไว้ต่อหน้าพยานเป็นสำคัญ

(ลงชื่อ).....ผู้ค้ำประกัน

(.....)

ตำแหน่ง.....

(ลงชื่อ).....พยาน

(.....)

(ลงชื่อ).....พยาน

(.....)

ขอบเขตของงาน

งานปรับปรุงและตกแต่งภายในฝ่ายประเมินราคาหลักทรัพย์ ชั้น 4 อาคาร 1

ธนาคารอาคารสงเคราะห์ สำนักงานใหญ่

1. ความเป็นมา

เนื่องด้วยธนาคารอาคารสงเคราะห์ ได้มีนโยบายให้ปรับปรุงพื้นที่ทำงาน ฝ่ายประเมินราคาหลักทรัพย์ ชั้น 4 อาคาร 1 ธนาคารอาคารสงเคราะห์ ในวงเงินงบประมาณ 14,500,000.-บาท เพื่อให้เป็นไปตามแผนงานของธนาคาร ต่อไป

2. วัตถุประสงค์

เพื่อดำเนินการปรับปรุงใช้เป็นที่ทำงานของ ฝ่ายประเมินราคาหลักทรัพย์ ชั้น 4 อาคาร 1 ธนาคารอาคารสงเคราะห์ สำนักงานใหญ่ เพื่อเพิ่มประสิทธิภาพในการทำงาน และส่งเสริมภาพลักษณ์ที่ดีต่อธนาคารฯ

3. คุณสมบัติของผู้เสนอ มีดังต่อไปนี้

3.1 ผู้เสนอราคาต้องเป็นผู้มีอาชีพรับจ้างงานที่จ้างดังกล่าว

3.2 ผู้เสนอราคาต้องไม่เป็นผู้ที่ถูกระบุชื่อไว้ในบัญชีรายชื่อผู้ทิ้งงานของทางราชการและได้แจ้งเวียนชื่อแล้ว หรือไม่เป็นผู้ที่ได้รับผลของการสั่งให้นิติบุคคลหรือบุคคลอื่นเป็นผู้ทิ้งงานตามระเบียบของทางราชการ

3.3 ผู้เสนอราคาต้องไม่เป็นผู้มีผลประโยชน์ร่วมกันกับผู้เสนอราคารายอื่น หรือไม่เป็นผู้กระทำการอันเป็นการขัดขวางการแข่งขันราคาอย่างเป็นธรรม

3.4 ผู้เสนอราคาต้องไม่เป็นผู้ได้รับเอกสิทธิ์หรือความคุ้มกัน ซึ่งอาจปฏิเสธไม่ยอมขึ้นศาลไทย เว้นแต่รัฐบาลของผู้เสนอราคาได้มีคำสั่งให้สละสิทธิ์และความคุ้มกันเช่นว่านั้น

3.5 ผู้เสนอราคาต้องไม่เป็นผู้ที่ถูกประเมินสิทธิผู้เสนอราคาในสถานะที่ห้ามเข้าเสนอราคาและห้ามทำสัญญาตามที่ กวพ. กำหนด

3.6 ผู้เสนอราคาต้องผ่านการคัดเลือกผู้มีคุณสมบัติเบื้องต้นในการจ้างของธนาคาร

3.7 ผู้เสนอราคาต้องเป็นนิติบุคคลและมีผลงานเดียวกันกับงานปรับปรุงตกแต่งภายในและงานระบบประกอบอาคาร กับ ธนาคารพาณิชย์หรือธนาคารของรัฐ หรือสถาบันการเงิน หรือหน่วยงานของรัฐ โดยนับถึงวันที่ยื่นซองมีระยะเวลาไม่เกิน 3 ปี อย่างน้อย 1 สัญญา โดยแต่ละสัญญาต้องมีวงเงินไม่น้อยกว่า 4,960,000.-บาท ต้องเป็นผลงานสัญญาเดียว (ราคาตามสัญญาไม่รวมค่า k) และเป็นผลงานที่เป็นคู่สัญญาโดยตรงกับส่วนราชการ หน่วยงานตามกฎหมายว่าด้วยระเบียบบริหารราชการส่วนท้องถิ่น หน่วยงานอื่นซึ่งมีกฎหมายบัญญัติให้มีฐานะเป็นราชการบริหารส่วนท้องถิ่น รัฐวิสาหกิจ หรือหน่วยงานเอกชนที่ธนาคารเชื่อถือ ไม่ใช่ผลงานอันเกิดจากรับจ้างช่วง

โดยต้องเป็นผลงานที่ผู้เสนอราคาได้ทำงานแล้วเสร็จตามสัญญาที่ได้มีการส่งมอบงานและตรวจรับเรียบร้อยแล้ว ภายใต้การจ้างสัญญาเดียว มิใช่การจ้างหลาย ๆ ครั้งมารวมกัน โดยต้องแนบเอกสารหลักฐานประกอบเป็นหนังสือรับรองผลงานที่ผู้ว่าจ้างออกให้ หรืออื่นๆที่แสดงว่าผู้เสนอราคาทำงานแล้วเสร็จครบถ้วนตามสัญญาและรับรองโดยผู้ว่าจ้าง และต้องแจ้งชื่อองค์กรหรือหน่วยงานที่เคยมีผลงานดังกล่าว พร้อมสถานที่และหมายเลขโทรศัพท์ผู้ติดต่อให้ธนาคารทราบ เพื่อให้สามารถตรวจสอบได้

ผู้เสนอราคาที่เสนอราคาในรูปแบบของ "กิจการร่วมค้า" ต้องมีคุณสมบัติดังนี้

(1) กรณีที่กิจการร่วมค้าได้จดทะเบียนเป็นนิติบุคคลใหม่ โดยหลักการกิจการร่วมค้าจะต้องมีคุณสมบัติครบถ้วนตามเงื่อนไขที่กำหนดไว้ในเอกสารข้อกำหนดเสนอราคา และการเสนอราคาให้เสนอราคาในนาม "กิจการร่วมค้า" ส่วนคุณสมบัติด้านผลงานก่อสร้าง กิจการร่วมค้าดังกล่าวสามารถนำผลงานก่อสร้างของผู้เข้าร่วมค้ามาใช้แสดงเป็นผลงานก่อสร้างของกิจการร่วมค้าที่เข้าเสนอราคาได้

(2) กรณีที่กิจการร่วมค้าไม่ได้จดทะเบียนเป็นนิติบุคคลใหม่ โดยหลักการนิติบุคคลแต่ละนิติบุคคลที่เข้าร่วมค้าทุกรายจะต้องมีคุณสมบัติครบถ้วนตามเงื่อนไขที่กำหนดไว้ในเอกสารข้อกำหนดเสนอราคา เว้นแต่ในกรณีที่กิจการร่วมค้าได้มีข้อตกลงระหว่างผู้เข้าร่วมค้าเป็นลายลักษณ์อักษรกำหนดให้ผู้เข้าร่วมค้ารายใดรายหนึ่งเป็นผู้รับผิดชอบหลักในการเข้าเสนอราคากับทางราชการ และแสดงหลักฐานดังกล่าวมาพร้อมการยื่นข้อเสนอราคา กิจการร่วมค้านั้นสามารถใช้ผลงานก่อสร้างของผู้ร่วมค้าหลักรายเดียวเป็นผลงานก่อสร้างของกิจการร่วมค้าที่ยื่นเสนอราคาได้

ทั้งนี้ "กิจการร่วมค้าที่จดทะเบียนเป็นนิติบุคคลใหม่" หมายความว่า กิจการร่วมค้าที่จดทะเบียนเป็นนิติบุคคลต่อหน่วยงานของรัฐซึ่งมีหน้าที่รับจดทะเบียน (กรมพัฒนาธุรกิจการค้า กระทรวงพาณิชย์)

3.8 ผู้เสนอราคาจะต้องเปิดเผยและรับรองว่า ไม่มีพนักงานของธนาคารเข้าไปมีส่วนเกี่ยวข้องโดยเป็นเจ้าของกิจการ กรรมการ หุ้นส่วน หรือผู้ถือหุ้นที่มีจำนวนเกิน ร้อยละ 5 ของจำนวนหุ้นทั้งหมด รวมทั้งการเป็นตัวแทน นายหน้า หรือเป็นที่ปรึกษาในกิจการที่จะเข้ามาทำธุรกิจกับธนาคาร และให้รวมถึงคู่สมรส บุตรที่ยังไม่บรรลุนิติภาวะ บิดา มารดา และพี่น้องของพนักงานธนาคาร เข้าไปมีส่วนเกี่ยวข้องไม่ว่าโดยทางตรงหรือโดยทางอ้อมกับการรับจ้างตามที่ธนาคารจัดจ้างในครั้งนี้ หากธนาคารสืบทราบว่าข้อเท็จจริงที่ธนาคารได้รับ แจ้งจากผู้ประสงค์จะเสนอราคาผู้เสนอราคา ไม่เป็นไปตามที่ผู้ประสงค์จะเสนอราคารับรองดังกล่าวข้างต้น ในขั้นตอนการพิจารณาข้อเสนอ/ราคา หรือในระหว่างอายุสัญญาจ้าง ธนาคารมีสิทธิบอกเลิกสัญญาก่อนสิ้นสุดระยะเวลาที่กำหนดเป็นวันสิ้นอายุสัญญาจ้างนี้ในเวลาใดๆ ก็ได้ และเมื่อมีการบอกเลิกสัญญาด้วยเหตุดังกล่าวข้างต้นนี้ ผู้ประสงค์จะเสนอราคา(ผู้รับจ้าง) ต้องรับผิดชดใช้ค่าเสียหายให้แก่ธนาคาร โดยสิ้นเชิงภายในกำหนดเวลา 30 วัน นับแต่วันที่ได้รับแจ้งจากธนาคาร

3.9 ผู้เสนอราคาทุกรายจะต้องเก็บรักษาข้อมูลที่เกี่ยวข้องทั้งหมดของธนาคารไว้เป็นความลับจะไปเผยแพร่ที่อื่นมิได้

3.10 ผู้เสนอราคาต้องเป็นรายเดียวกับผู้ที่ซื้อหรือรับเอกสารข้อกำหนดเสนอราคาเท่านั้น จะโอนสิทธิให้รายอื่นกระทำการยื่นซองเสนอราคาแทนมิได้ และผู้เสนอราคาจะยื่นใบเสนอราคามากกว่าหนึ่งฉบับมิได้

3.11 ผู้ประสงค์จะเสนอราคาต้องมีความมั่นคงและมีความพร้อมเพียงพอที่จะทำสัญญาผูกพันสามารถปฏิบัติตามข้อกำหนดเงื่อนไขแห่งสัญญาจ้างที่ทำกับธนาคาร ได้ต่อเนื่องตลอดระยะเวลาที่กำหนด โดยเพื่อให้ธนาคารมั่นใจถึงความมั่นคงดังกล่าวได้ ผู้ประสงค์จะเสนอราคาต้องยื่นเอกสารแสดงข้อมูลรายละเอียดของบริษัทฯ แก่ธนาคารด้วย อาทิ หนังสือบริคณห์สนธิ หนังสือรับรองแสดงสถานะ การจดทะเบียนเป็นนิติบุคคลของสำนักงานทะเบียนหุ้นส่วนบริษัท กรมพัฒนาธุรกิจ กระทรวงพาณิชย์ ที่ระบุถึงทุนจดทะเบียนที่ชำระแล้ว ส่งเอกสารงบการเงินของบริษัทที่รับรองโดยผู้สอบบัญชีรับอนุญาต พร้อมหมายเหตุประกอบการย้อนหลัง 3 ปี งบการเงินที่ส่งสรรพากรย้อนหลัง 3 ปี ประวัติความเป็นมาและการประกอบธุรกิจของบริษัท ประวัติกรรมการบริษัทและประวัติกรรมการผู้จัดการ โดยเอกสารหลักฐานดังกล่าวต้องมีความครบถ้วนเพียงพอให้ตรวจสอบความมั่นคงและความพร้อมในการที่จะรับจ้างและเป็นคู่สัญญากับธนาคารได้

3.12 นิติบุคคลที่จะเข้าเป็นคู่สัญญาต้องไม่อยู่ในฐานะเป็นผู้ไม่แสดงบัญชีรายรับรายจ่าย หรือแสดงบัญชีรายรับรายจ่ายไม่ถูกต้องครบถ้วนในสาระสำคัญ

3.13 บุคคลหรือนิติบุคคลที่จะเข้าเป็นคู่สัญญากับหน่วยงานภาครัฐซึ่งได้ดำเนินการจัดซื้อจัดจ้างด้วยระบบอิเล็กทรอนิกส์ (e - Government Procurement : e-GP) ต้องลงทะเบียนในระบบอิเล็กทรอนิกส์ของกรมบัญชีกลาง ที่เว็บไซต์ศูนย์ข้อมูลจัดซื้อจัดจ้างภาครัฐ

3.14 คู่สัญญาต้องรับและจ่ายเงินผ่านบัญชีธนาคาร เว้นแต่การจ่ายเงินแต่ละครั้งซึ่งมีมูลค่าไม่เกินสามหมื่นบาทคู่สัญญาอาจจ่ายเป็นเงินสดก็ได้

4. ขอบเขตของงาน

งานปรับปรุงและตกแต่งภายใน ฝ่ายประเมินราคาหลักทรัพย์ ชั้น 4 อาคาร 1 ธนาคารอาคารสงเคราะห์ สำนักงานใหญ่ มีแบบรูปรายการและคุณลักษณะของงาน ดังต่อไปนี้

- งานสถาปัตยกรรมและตกแต่งภายใน
- งานระบบป้ายภายในและป้ายภายนอก
- งานงานระบบไฟฟ้าและสื่อสาร
- งานระบบป้องกันเหตุเพลิงไหม้และระบบรักษาความปลอดภัย

5. ระยะเวลาดำเนินการ

กำหนดเวลาดำเนินการก่อสร้างแล้วเสร็จไม่เกิน 60 วัน นับถัดจากวันลงนามในสัญญาจ้าง หรือวันที่ได้รับหนังสือแจ้งให้เริ่มทำงาน

6. การจ่ายเงิน

ธนาคารจะจ่ายเงินค่าจ้าง โดยแบ่งจ่ายเป็น 3 งวด เมื่อผู้รับจ้างได้ปฏิบัติงานครบถ้วนถูกต้องตามรายละเอียดของงานในงวดนั้นๆ รายละเอียดมีดังนี้

งวดที่ 1 เป็นจำนวนเงินในอัตราร้อยละ 40 ของค่าจ้าง เมื่อผู้รับจ้างได้ปฏิบัติงานปรับปรุงและตกแต่งภายในแล้วเสร็จ อัตราร้อยละ 50 ของค่าจ้าง ให้แล้วเสร็จภายใน 25 วัน นับถัดจากวันลงนามในสัญญาจ้าง หรือวันที่ได้รับหนังสือแจ้งให้เริ่มทำงาน

งวดที่ 2 เป็นจำนวนเงินในอัตราร้อยละ 50 ของค่าจ้าง เมื่อผู้รับจ้างได้ปฏิบัติงานปรับปรุงและตกแต่งภายในแล้วเสร็จ อัตราร้อยละ 100 ของค่าจ้าง ตามแบบรูปและรายการประกอบแบบเรียบร้อยแล้ว ให้แล้วเสร็จภายใน 35 วัน นับถัดจากวันลงนามในสัญญาจ้างหรือวันที่ได้รับหนังสือแจ้งให้เริ่มทำงาน

งวดสุดท้าย เป็นจำนวนเงินในอัตราร้อยละ 10 ของค่าจ้าง เมื่อผู้รับจ้างได้ปฏิบัติงานทั้งหมดให้แล้วเสร็จเรียบร้อยตามสัญญา รวมทั้งทำความสะอาดสถานที่ก่อสร้างให้สะอาดเรียบร้อย และจะรับเงินได้ก็ต่อเมื่อส่งหนังสือรับประกันและคู่มือการใช้อุปกรณ์ที่ผ่านการตรวจสอบและรับรองความถูกต้องจากผู้ควบคุมงานแล้วพร้อมสำเนา 2 ชุด และมีหนังสือนำส่งให้กับธนาคาร ให้แล้วเสร็จภายใน 40 วัน นับจากวันลงนามในสัญญาจ้างหรือวันที่ได้รับหนังสือแจ้งให้เริ่มทำงาน

7. ราคากลางของงาน

ราคากลางของงานก่อสร้างในการเสนอราคาครั้งนี้ เป็นเงินทั้งสิ้น 9,952,000.-บาท หากปรากฏว่าการเสนอราคาค่าจ้างมีราคาที่แตกต่างไปจากราคากลางที่ได้ประกาศไว้ ราคาที่เสนอดังกล่าวไม่มีผลผูกพันให้ต้องปฏิบัติตามราคากลางนั้น (ผู้เสนอราคาจะต้องรับผิดชอบในการถอดแบบรายการและคำนวณราคาเอง จะนำราคากลางของทางธนาคาร มาปฏิเสธความรับผิดชอบหรือเรียกร้อง ค่าก่อสร้างในภายหลังไม่ได้)

8. การปรับราคาค่างานก่อสร้าง (ค่า K)

8.1 สัญญานี้เป็นสัญญาแบบปรับราคาได้

8.2 การปรับราคาค่างานตามสูตรการปรับราคาได้ (ค่า K) ใช้สูตรค่า (K1) ประเภทงานอาคารจะนำมาใช้ในกรณีค่างานลดลงหรือเพิ่มขึ้น ตามเงื่อนไข หลักเกณฑ์ สูตร และวิธีการคำนวณที่ใช้กับสัญญาแบบปรับราคาได้ตามมติคณะรัฐมนตรี

สูตรการปรับราคาค่างานก่อสร้าง (ค่า K) จะต้องคงที่ที่ระดับกำหนดไว้ในวันแล้วเสร็จตามกำหนดในสัญญาหรือภายในระยะเวลาที่ธนาคารได้ขยายออกไป โดยจะใช้สูตรของทางราชการที่ระบุในเอกสารแนบท้ายตัวอย่างสัญญาจ้างนี้

9. หลักเกณฑ์และสิทธิ์ในการพิจารณา

พิจารณาตัดสินโดยใช้หลักเกณฑ์ราคารวม

10. ค่าปรับ

ค่าปรับจะกำหนดในอัตราร้อยละ 0.10 ของค่าจ้างตามสัญญาต่อวัน

11. การรับประกันความชำรุดบกพร่อง

จะต้องรับประกันความชำรุดบกพร่องของงานจ้างที่เกิดขึ้นภายในระยะเวลาไม่น้อยกว่า 2 ปี นับถัดจากวันที่ธนาคารได้รับมอบงานงวดสุดท้าย โดยผู้รับจ้างต้องรีบจัดการซ่อมแซมแก้ไขให้ใช้การได้ดีดังเดิมภายใน 7 วันทำการ นับถัดจากวันที่ได้รับแจ้งความชำรุดบกพร่อง

.....ประธานกรรมการ

(นายณวพรต พรมหอม)

.....กรรมการ

(นายสิงหา อุษยากุล)

.....กรรมการและเลขานุการ

(นายอนุรักษ์ นุมะลิจันทร์)

แบบสัญญา
สัญญาจ้างก่อสร้าง

สัญญาเลขที่.....(๑).....

สัญญาฉบับนี้ทำขึ้น ณ .....
ตำบล/แขวง.....อำเภอ/เขต.....
จังหวัด..... เมื่อวันที่ ..... เดือน..... พ.ศ. .....
ระหว่าง ..... (๒) .....
โดย ..... (๓) .....
ซึ่งต่อไปในสัญญานี้เรียกว่า "ผู้ว่าจ้าง" ฝ่ายหนึ่ง กับ ..... (๔ ก) .....
ซึ่งจดทะเบียนเป็นนิติบุคคล ณ .....
มีสำนักงานใหญ่อยู่เลขที่.....ถนน.....ตำบล/แขวง.....
อำเภอ/เขต.....จังหวัด.....โดย.....
ผู้มีอำนาจลงนามผูกพันนิติบุคคลปรากฏตามหนังสือรับรองของสำนักงานทะเบียนหุ้นส่วนบริษัท.....
ลงวันที่..... (๕) (และหนังสือมอบอำนาจลงวันที่.....) แนบท้ายสัญญานี้
(๖) (*ในกรณีที่ผู้รับจ้างเป็นบุคคลธรรมดาให้ใช้ข้อความว่า* กับ ..... (๔ ข) .....
อยู่บ้านเลขที่.....ถนน.....ตำบล/แขวง.....
อำเภอ/เขต.....จังหวัด..... ผู้ถือบัตรประจำตัวประชาชน
เลขที่..... ดังปรากฏตามสำเนาบัตรประจำตัวประชาชนแนบท้ายสัญญานี้) ซึ่งต่อไปในสัญญานี้
เรียกว่า "ผู้รับจ้าง" อีกฝ่ายหนึ่ง

คู่สัญญาได้ตกลงกันมีข้อความดังต่อไปนี้

ข้อ ๑ ข้อตกลงว่าจ้าง

ผู้ว่าจ้างตกลงจ้างและผู้รับจ้างตกลงรับจ้างทำงาน.....(๗).....
ณ ..... ตำบล/แขวง..... อำเภอ/เขต.....
จังหวัด..... ตามข้อกำหนดและเงื่อนไขแห่งสัญญานี้รวมทั้งเอกสารแนบท้ายสัญญา

ผู้รับจ้างตกลงที่จะจัดหาแรงงานและวัสดุ เครื่องมือเครื่องใช้ ตลอดจนอุปกรณ์ต่างๆ ชนิดดีเพื่อใช้ในงานจ้างตามสัญญานี้

ข้อ ๒ เอกสารอันเป็นส่วนหนึ่งของสัญญา

เอกสารแนบท้ายสัญญาดังต่อไปนี้ให้ถือเป็นส่วนหนึ่งของสัญญานี้

๒.๑ ผนวก ๑ .....(แบบรูป)..... จำนวน.....(.....) หน้า
๒.๒ ผนวก ๒ .....(รายการละเอียด)..... จำนวน.....(.....) หน้า
๒.๓ ผนวก ๓ .....(ใบแจ้งปริมาณงานและราคา)..... จำนวน.....(.....) หน้า
๒.๔ ผนวก ๔ .....(ใบเสนอราคา)..... จำนวน.....(.....) หน้า

.....ฯลฯ.....

ความใดในเอกสารแนบท้ายสัญญาที่ขัดหรือแย้งกับข้อความในสัญญานี้ ให้ใช้ข้อความในสัญญานี้บังคับ และในกรณีที่เอกสารแนบท้ายสัญญาขัดแย้งกันเอง ผู้รับจ้างจะต้องปฏิบัติตามคำวินิจฉัยของผู้ว่าจ้าง คำวินิจฉัยของผู้ว่าจ้างให้ถือเป็นที่สุด และผู้รับจ้างไม่มีสิทธิเรียกร้องค่าจ้าง ค่าเสียหายหรือค่าใช้จ่ายใดๆ เพิ่มเติมจากผู้ว่าจ้างทั้งสิ้น

ข้อ ๓ หลักประกันการปฏิบัติตามสัญญา

ในขณะทำสัญญานี้ผู้รับจ้างได้นำหลักประกันเป็น.....(๘)..... เป็นจำนวนเงิน.....บาท (.....) ซึ่งเท่ากับร้อยละ.....(๙).....(.....) ของราคาค่าจ้างตามสัญญา มามอบให้แก่ผู้ว่าจ้างเพื่อเป็นหลักประกันการปฏิบัติตามสัญญานี้

(๑๐) กรณีผู้รับจ้างใช้หนังสือค้ำประกันมาเป็นหลักประกันการปฏิบัติตามสัญญา หนังสือค้ำประกันดังกล่าวจะต้องออกโดยธนาคารที่ประกอบกิจการในประเทศไทย หรือโดยบริษัทเงินทุน หรือบริษัทเงินทุนหลักทรัพย์ที่ได้รับอนุญาตให้ประกอบกิจการเงินทุนเพื่อการพาณิชย์และประกอบธุรกิจค้ำประกันตามประกาศของธนาคารแห่งประเทศไทย ตามรายชื่อบริษัทเงินทุนที่ธนาคารแห่งประเทศไทยแจ้งเวียนให้ทราบตามแบบที่คณะกรรมการนโยบายการจัดซื้อจัดจ้างและการบริหารพัสดุภาครัฐกำหนด หรืออาจเป็นหนังสือค้ำประกันอิเล็กทรอนิกส์ตามวิธีการที่กรมบัญชีกลางกำหนดก็ได้ และจะต้องมีอายุการค้ำประกันตลอดไปจนกว่าผู้รับจ้างพ้นข้อผูกพันตามสัญญานี้

หลักประกันที่ผู้รับจ้างนำมามอบให้ตามวรรคหนึ่ง จะต้องมีอายุครอบคลุมความรับผิดทั้งปวงของผู้รับจ้างตลอดอายุสัญญา ถ้าหลักประกันที่ผู้รับจ้างนำมามอบให้ดังกล่าวลดลงหรือเสื่อมค่าลง หรือมีอายุไม่ครอบคลุมถึงความรับผิดของผู้รับจ้างตลอดอายุสัญญา ไม่ว่าด้วยเหตุใดๆ ก็ตาม รวมถึงกรณีผู้รับจ้างส่งมอบงานล่าช้าเป็นเหตุให้ระยะเวลาแล้วเสร็จหรือวันครบกำหนดความรับผิดในความชำรุดบกพร่องตามสัญญาเปลี่ยนแปลงไป ไม่ว่าจะเกิดขึ้นคราวใด ผู้รับจ้างต้องหาหลักประกันใหม่หรือหลักประกันเพิ่มเติมให้มีจำนวนครบถ้วนตามวรรคหนึ่งมามอบให้แก่ผู้ว่าจ้างภายใน.....(.....) วัน นับถัดจากวันที่ได้รับแจ้งเป็นหนังสือจากผู้ว่าจ้าง

หลักประกันที่ผู้รับจ้างนำมามอบไว้ตามข้อนี้ ผู้ว่าจ้างจะคืนให้แก่ผู้รับจ้างโดยไม่มีดอกเบี้ยเมื่อผู้รับจ้างพ้นจากข้อผูกพันและความรับผิดทั้งปวงตามสัญญานี้แล้ว

ข้อ ๔ (ก) ค่าจ้างและการจ่ายเงิน

(สำหรับสัญญาที่เป็นราคาต่อหน่วย)

ผู้ว่าจ้างตกลงจ่ายและผู้รับจ้างตกลงรับเงินค่าจ้างเป็นจำนวนเงิน.....บาท (.....) ซึ่งได้รวมภาษีมูลค่าเพิ่มจำนวน.....บาท (.....) ตลอดจนภาษีอากรอื่นๆ และค่าใช้จ่ายทั้งปวงด้วยแล้ว โดยถือราคาต่อหน่วยเป็นเกณฑ์ตามรายการแต่ละประเภทดังที่ได้กำหนดไว้ในใบแจ้งปริมาณงานและราคา ตามเอกสารแนบท้ายสัญญาผนวก ๓

คู่สัญญาทั้งสองฝ่ายต่างตกลงว่าจำนวนปริมาณงานที่กำหนดไว้ในบัญชีรายการก่อสร้างหรือใบแจ้งปริมาณงานและราคานี้เป็นจำนวนโดยประมาณเท่านั้น จำนวนปริมาณงานที่แท้จริงอาจจะมากหรือน้อยกว่านี้ก็ได้ ซึ่งผู้ว่าจ้างจะจ่ายเงินค่าจ้างให้แก่ผู้รับจ้างตามราคาต่อหน่วยของงานแต่ละรายการที่ได้ทำเสร็จจริง คู่สัญญาทั้งสองฝ่ายต่างตกลงที่จะไม่เปลี่ยนแปลงราคาต่อหน่วยหรือเรียกร้องค่าสินไหมทดแทนอันเกิดจากการที่จำนวนปริมาณงานในแต่ละรายการได้แตกต่างไปจากที่กำหนดไว้ในสัญญา ทั้งนี้ นอกจากในกรณีต่อไปนี้ (๑๑)

๔.๑ เมื่อปริมาณงานที่ทำเสร็จจริงในส่วนที่เกินกว่าร้อยละ ๑๒๕ (หนึ่งร้อยยี่สิบห้า) แต่ไม่เกินร้อยละ ๑๕๐ (หนึ่งร้อยห้าสิบ) ของปริมาณงานที่กำหนดไว้ในสัญญาหรือใบแจ้งปริมาณงานและราคา จะจ่ายให้ในอัตราร้อยละ ๙๐ (เก้าสิบ) ของราคาต่อหน่วยตามสัญญา

๔.๒ เมื่อปริมาณงานที่ทำเสร็จจริงในส่วนที่เกินกว่าร้อยละ ๑๕๐ (หนึ่งร้อยห้าสิบ) ของปริมาณงานที่กำหนดไว้ในสัญญาหรือใบแจ้งปริมาณงานและราคา จะจ่ายให้ในอัตราร้อยละ ๘๓ (แปดสิบสาม) ของราคาต่อหน่วยตามสัญญา

๔.๓ เมื่อปริมาณงานที่ทำเสร็จจริงน้อยกว่าร้อยละ ๗๕ (เจ็ดสิบห้า) ของปริมาณงานที่กำหนดไว้ในสัญญาหรือใบแจ้งปริมาณงานและราคา จะจ่ายให้ตามราคาต่อหน่วยในสัญญาและจะจ่ายเพิ่มชดเชยเป็นค่า Overhead และ Mobilization สำหรับงานรายการนั้นในอัตราร้อยละ ๑๗ (สิบเจ็ด) ของผลต่างระหว่างปริมาณงานทั้งหมดของงานรายการนั้นตามสัญญาโดยประมาณกับปริมาณงานที่ทำเสร็จจริงคูณด้วยราคาต่อหน่วยตามสัญญา ทั้งนี้ การจ่ายเงินเพิ่มชดเชยเป็นค่า Overhead และ Mobilization ดังกล่าว ผู้ว่าจ้างจะจ่ายให้แก่ผู้รับจ้างในงวดสุดท้ายของการจ่ายเงินค่างานตามสัญญา

๔.๔ ผู้ว่าจ้างจะจ่ายเงินที่เพิ่มขึ้นตามข้อ ๔.๑ หรือ ๔.๒ ดังกล่าวข้างต้น ในงวดสุดท้ายของการจ่ายเงินหรือก่อนงวดสุดท้ายของการจ่ายเงินตามที่ผู้ว่าจ้างจะพิจารณาเห็นสมควร เว้นแต่กรณีที่ผู้ว่าจ้างพิจารณาเห็นว่าปริมาณงานที่ทำเสร็จจริงดังกล่าว มิได้มีส่วนเกี่ยวข้องกับงานอื่นที่เหลืออีกทั้งงานที่เหลืออยู่ก็มิได้มีผลกระทบต่อการจ่ายเงินค่างานที่แล้วเสร็จจริงในงวดดังกล่าว ทั้งนี้ ผู้ว่าจ้างอาจจ่ายเงินที่เพิ่มขึ้นให้แก่ผู้รับจ้างพร้อมกับการจ่ายเงินค่างานงวดนั้นๆ และการพิจารณาว่างานใดอยู่ในหลักเกณฑ์ดังกล่าวหรือไม่ เป็นดุลพินิจโดยเด็ดขาดของผู้ว่าจ้าง

ผู้ว่าจ้างตกลงที่จะจ่ายเงินค่าจ้างให้แก่ผู้รับจ้างเป็นรายเดือนตามเนื้องานที่ทำเสร็จจริงเมื่อผู้ว่าจ้างหรือเจ้าหน้าที่ของผู้ว่าจ้างได้ทำการตรวจสอบผลงานที่ทำเสร็จแล้ว และปรากฏว่าเป็นที่พอใจตรงตามข้อกำหนดแห่งสัญญานี้ทุกประการ ผู้ว่าจ้างจะออกหนังสือรับรองการรับมอบงานนั้น ให้ไว้แก่ผู้รับจ้าง

การจ่ายเงินงวดสุดท้ายจะจ่ายให้เมื่องานทั้งหมดตามสัญญาได้แล้วเสร็จทุกประการรวมทั้งการทำสถานที่ก่อสร้างให้สะอาดเรียบร้อยตามที่กำหนดไว้ในข้อ ๒๐

(๑๒) การจ่ายเงินตามเงื่อนไขแห่งสัญญานี้ ผู้ว่าจ้างจะโอนเงินเข้าบัญชีเงินฝากธนาคารของผู้รับจ้าง ชื่อธนาคาร.....สาขา.....ชื่อบัญชี.....เลขที่บัญชี.....ทั้งนี้ ผู้รับจ้างตกลงเป็นผู้รับภาระเงินค่าธรรมเนียมหรือค่าบริการอื่นใดเกี่ยวกับการโอน รวมทั้งค่าใช้จ่ายอื่นใด (ถ้ามี) ที่ธนาคารเรียกเก็บ และยินยอมให้มีการหักเงินดังกล่าวจากจำนวนเงินโอนในงวดนั้นๆ *(ความในวรรคนี้ใช้สำหรับกรณีที่หน่วยงานของรัฐจะจ่ายเงินตรงให้แก่ผู้รับจ้าง (ระบบ Direct Payment) โดยการโอนเงินเข้าบัญชีเงินฝากธนาคารของผู้รับจ้าง ตามแนวทางที่กระทรวงการคลังหรือหน่วยงานของรัฐเจ้าของงบประมาณเป็นผู้กำหนด แล้วแต่กรณี)*

ข้อ ๔ (ข) ค่าจ้างและการจ่ายเงิน

(สำหรับสัญญาที่เป็นราคาเหมารวม)

ผู้ว่าจ้างตกลงจ่ายและผู้รับจ้างตกลงรับเงินค่าจ้างจำนวนเงิน.....บาท (.....) ซึ่งได้รวมภาษีมูลค่าเพิ่ม จำนวน.....บาท (.....) ตลอดจนภาษีอากรอื่นๆ และค่าใช้จ่ายทั้งปวงด้วยแล้ว โดยถือราคาเหมารวมเป็นเกณฑ์ และกำหนดการจ่ายเงินเป็นงวดๆ ดังนี้

งวดที่ ๑ เป็นจำนวนเงิน.....บาท (.....)
เมื่อผู้รับจ้างได้ปฏิบัติงาน.....ให้แล้วเสร็จภายใน.....

งวดที่ ๒ เป็นจำนวนเงิน.....บาท (.....)
เมื่อผู้รับจ้างได้ปฏิบัติงาน.....ให้แล้วเสร็จภายใน.....

.....ฯลฯ.....

งวดสุดท้าย เป็นจำนวนเงิน.....บาท (.....)
เมื่อผู้รับจ้างได้ปฏิบัติงานทั้งหมดให้แล้วเสร็จเรียบร้อยตามสัญญา รวมทั้งทำสถานที่ก่อสร้างให้สะอาดเรียบร้อยตามที่กำหนดไว้ในข้อ ๒๐

(๑๓) การจ่ายเงินตามเงื่อนไขแห่งสัญญานี้ ผู้ว่าจ้างจะโอนเงินเข้าบัญชีเงินฝากธนาคารของผู้รับจ้าง ชื่อธนาคาร.....สาขา.....ชื่อบัญชี..... เลขที่บัญชี..... ทั้งนี้ ผู้รับจ้างตกลงเป็นผู้รับภาระเงินค่าธรรมเนียมหรือค่าบริการอื่นใดเกี่ยวกับการโอน รวมทั้งค่าใช้จ่ายอื่นใด (ถ้ามี) ที่ธนาคารเรียกเก็บ และยินยอมให้มีการหักเงินดังกล่าวจากจำนวนเงินโอนในงวดนั้นๆ (*ความในวรรคนี้ใช้สำหรับกรณีที่หน่วยงานของรัฐจะจ่ายเงินตรงให้แก่ผู้รับจ้าง (ระบบ Direct Payment) โดยการโอนเงินเข้าบัญชีเงินฝากธนาคารของผู้รับจ้าง ตามแนวทางที่กระทรวงการคลังหรือหน่วยงานของรัฐเจ้าของงบประมาณเป็นผู้กำหนด แล้วแต่กรณี*)

(๑๔) **ข้อ ๕ เงินค่าจ้างล่วงหน้า**

ผู้ว่าจ้างตกลงจ่ายเงินค่าจ้างล่วงหน้าให้แก่ผู้รับจ้าง เป็นจำนวนเงิน.....บาท (.....) ซึ่งเท่ากับร้อยละ.....(.....) ของราคาค่าจ้าง ตามสัญญาที่ระบุไว้ในข้อ ๔

เงินค่าจ้างล่วงหน้าดังกล่าวจะจ่ายให้ภายหลังจากที่ผู้รับจ้างได้วางหลักประกันการรับเงินค่าจ้างล่วงหน้าเป็น.....(หนังสือค้ำประกันหรือหนังสือค้ำประกันอิเล็กทรอนิกส์ของธนาคารภายในประเทศหรือพันธบัตรรัฐบาลไทย).....เต็มตามจำนวนเงินค่าจ้างล่วงหน้านั้นให้แก่ผู้ว่าจ้าง ผู้รับจ้างจะต้องออกใบเสร็จรับเงินค่าจ้างล่วงหน้าตามแบบที่ผู้ว่าจ้างกำหนดให้และผู้รับจ้างตกลงที่จะกระทำตามเงื่อนไขอันเกี่ยวกับการใช้จ่ายและการใช้คืนเงินค่าจ้างล่วงหน้านั้น ดังต่อไปนี้

๕.๑ ผู้รับจ้างจะใช้เงินค่าจ้างล่วงหน้านั้นเพื่อเป็นค่าใช้จ่ายในการปฏิบัติงานตามสัญญาเท่านั้น หากผู้รับจ้างใช้จ่ายเงินค่าจ้างล่วงหน้าหรือส่วนใดส่วนหนึ่งของเงินค่าจ้างล่วงหน้านั้นในทางอื่น ผู้ว่าจ้างอาจจะเรียกเงินค่าจ้างล่วงหน้านั้นคืนจากผู้รับจ้างหรือบังคับเอาจากหลักประกันการรับเงินค่าจ้างล่วงหน้าได้ทันที

๕.๒ เมื่อผู้ว่าจ้างเรียกร้อง ผู้รับจ้างต้องแสดงหลักฐานการใช้จ่ายเงินค่าจ้างล่วงหน้าเพื่อพิสูจน์ว่าได้เป็นไปตามข้อ ๕.๑ ภายในกำหนด ๑๕ (สิบห้า) วัน นับถัดจากวันได้รับแจ้งเป็นหนังสือจากผู้ว่าจ้าง หากผู้รับจ้างไม่อาจแสดงหลักฐานดังกล่าว ภายในกำหนด ๑๕ (สิบห้า) วัน ผู้ว่าจ้างอาจเรียกเงินค่าจ้างล่วงหน้าคืนจากผู้รับจ้างหรือบังคับเอาจากหลักประกันการรับเงินค่าจ้างล่วงหน้าได้ทันที

(๑๕) ๕.๓ (ก) (*สำหรับสัญญาที่เป็นราคาต่อหน่วย*)

ในการจ่ายเงินค่าจ้างให้แก่ผู้รับจ้างตามข้อ ๔ (ก) ผู้ว่าจ้างจะหักเงินค่าจ้างในแต่ละเดือนเพื่อชดใช้คืนเงินค่าจ้างล่วงหน้าไว้จำนวนร้อยละ.....(.....) ของจำนวนเงินค่าจ้างในแต่ละเดือน (๑๖) ทั้งนี้ จนกว่าจำนวนเงินที่หักไว้จะครบตามจำนวนเงินค่าจ้างล่วงหน้าที่ผู้รับจ้างได้รับไปแล้ว ยกเว้นค่าจ้างเดือนสุดท้ายจะหักไว้เป็นจำนวนเท่ากับจำนวนเงินค่าจ้างล่วงหน้าที่เหลือทั้งหมด

(๑๗) ๕.๓ (ข) (*สำหรับสัญญาที่เป็นราคาเหมารวม*)

ในการจ่ายเงินค่าจ้างให้แก่ผู้รับจ้างตามข้อ ๔ (ข) ผู้ว่าจ้างจะหักเงินค่าจ้างในแต่ละงวดเพื่อชดใช้คืนเงินค่าจ้างล่วงหน้าไว้จำนวนร้อยละ.....(.....) ของจำนวนเงินค่าจ้างในแต่ละงวดจนกว่าจำนวนเงินที่หักไว้จะครบตามจำนวนเงินค่าจ้างล่วงหน้าที่ผู้รับจ้างได้รับไปแล้ว ยกเว้นค่าจ้างงวดสุดท้ายจะหักไว้เป็นจำนวนเท่ากับจำนวนเงินค่าจ้างล่วงหน้าที่เหลือทั้งหมด

๕.๔ เงินจำนวนใดๆ ก็ตามที่ผู้รับจ้างจะต้องจ่ายให้แก่ผู้ว่าจ้างเพื่อชำระหนี้หรือเพื่อชดใช้ความรับผิดต่างๆ ตามสัญญา ผู้ว่าจ้างจะหักเอาจากเงินค่าจ้างงวดที่จะจ่ายให้แก่ผู้รับจ้างก่อนที่จะหักชดใช้คืนเงินค่าจ้างล่วงหน้า

๕.๕ ในกรณีที่มีการบอกเลิกสัญญา หากเงินค่าจ้างล่วงหน้าที่เหลือเกินกว่าจำนวนเงินที่ผู้รับจ้างจะได้รับหลังจากหักชดใช้ในกรณีอื่นแล้ว ผู้รับจ้างจะต้องจ่ายคืนเงินจำนวนที่เหลือนั้นให้แก่ผู้ว่าจ้างภายใน ๗ (เจ็ด) วัน นับถัดจากวันได้รับแจ้งเป็นหนังสือจากผู้ว่าจ้าง

๕.๖ (ก) *(สำหรับสัญญาที่เป็นราคาต่อหน่วย)*

ผู้ว่าจ้างจะคืนหลักประกันการรับเงินค่าจ้างล่วงหน้าให้แก่ผู้รับจ้าง ต่อเมื่อผู้ว่าจ้างได้หักเงินค่าจ้างไว้ครบจำนวนเงินค่าจ้างล่วงหน้าตามข้อ ๕.๓ (ก)

๕.๖ (ข) *(สำหรับสัญญาที่เป็นราคาเหมารวม)*

ผู้ว่าจ้างจะคืนหลักประกันการรับเงินค่าจ้างล่วงหน้าให้แก่ผู้รับจ้างต่อเมื่อผู้ว่าจ้างได้หักเงินค่าจ้างไว้ครบจำนวนเงินค่าจ้างล่วงหน้าตามข้อ ๕.๓ (ข)

(๑๘) **ข้อ ๖ การหักเงินประกันผลงาน**

ในการจ่ายเงินค่าจ้างให้แก่ผู้รับจ้างแต่ละงวด ผู้ว่าจ้างจะหักเงินจำนวนร้อยละ .....(.....) ของเงินที่ต้องจ่ายในงวดนั้นเพื่อเป็นประกันผลงาน ในกรณีที่เงินประกันผลงานถูกหักไว้แล้วเป็นจำนวนเงินไม่ต่ำกว่า.....บาท (.....) ผู้รับจ้างมีสิทธิที่จะขอเงินประกันผลงานคืน โดยนำหนังสือค้ำประกันของธนาคารหรือหนังสือค้ำประกันอิเล็กทรอนิกส์ซึ่งออกโดยธนาคารภายในประเทศมามอบให้ผู้ว่าจ้างเพื่อเป็นหลักประกันแทนก็ได้

ผู้ว่าจ้างจะคืนเงินประกันผลงาน และ/หรือหนังสือค้ำประกันของธนาคารดังกล่าวตามวรรคหนึ่งโดยไม่มีดอกเบี้ยให้แก่ผู้รับจ้างพร้อมกับการจ่ายเงินค่าจ้างงวดสุดท้าย

ข้อ ๗ (ก) กำหนดเวลาแล้วเสร็จและสิทธิของผู้ว่าจ้างในการบอกเลิกสัญญา

(๑๙) ภายในกำหนด.....(.....) วัน นับถัดจากวันลงนามในสัญญา ผู้รับจ้างจะต้องเสนอแผนงานให้เป็นที่พอใจแก่ผู้ว่าจ้าง โดยแสดงถึงขั้นตอนของการทำงานและกำหนดเวลาที่ต้องใช้ในการทำงานหลักต่างๆ ให้แล้วเสร็จ

ผู้รับจ้างต้องเริ่มทำงานที่รับจ้างภายในกำหนด.....(.....) วัน นับถัดจากวันที่ได้รับหนังสือแจ้งให้เริ่มงาน และจะต้องทำงานให้แล้วเสร็จภายในกำหนด.....(.....) วัน นับถัดจากวันที่ได้รับหนังสือแจ้งดังกล่าวนั้น

ถ้าผู้รับจ้างมิได้เสนอแผนงาน หรือมิได้ลงมือทำงานภายในกำหนดเวลาหรือไม่สามารถทำงานให้แล้วเสร็จตามกำหนดเวลา หรือมีเหตุให้เชื่อได้ว่าผู้รับจ้างไม่สามารถทำงานให้แล้วเสร็จภายในกำหนดเวลา หรือจะแล้วเสร็จล่าช้าเกินกว่ากำหนดเวลา หรือผู้รับจ้างทำผิดสัญญาข้อใดข้อหนึ่ง หรือตกเป็นผู้ถูกพิทักษ์ทรัพย์เด็ดขาด หรือตกเป็นผู้ล้มละลาย หรือเพิกเฉยไม่ปฏิบัติตามคำสั่งของคณะกรรมการตรวจรับพัสดุหรือผู้ควบคุมงานหรือบริษัทที่ปรึกษาซึ่งได้รับมอบอำนาจจากผู้ว่าจ้าง ผู้ว่าจ้างมีสิทธิที่จะบอกเลิกสัญญานี้ได้ และมีสิทธิจ้างผู้รับจ้างรายใหม่เข้าทำงานของผู้รับจ้างให้ลุล่วงไปได้ด้วย การใช้สิทธิบอกเลิกสัญญานั้นไม่กระทบสิทธิของผู้ว่าจ้างที่จะเรียกร้องค่าเสียหายจากผู้รับจ้าง

การที่ผู้ว่าจ้างไม่ใช้สิทธิเลิกสัญญาดังกล่าวข้างต้นนั้น ไม่เป็นเหตุให้ผู้รับจ้างพ้นจากความรับผิดตามสัญญา

ข้อ ๗ (ข) กำหนดเวลาแล้วเสร็จและสิทธิของผู้ว่าจ้างในการบอกเลิกสัญญา

ผู้รับจ้างต้องเริ่มทำงานที่รับจ้างภายในวันที่ ..... เดือน ..... พ.ศ. ..... และจะต้องทำงานให้แล้วเสร็จบริบูรณ์ภายในวันที่ ..... เดือน ..... พ.ศ. ..... ถ้าผู้รับจ้างมิได้ลงมือทำงานภายในกำหนดเวลา หรือไม่สามารถทำงานให้แล้วเสร็จตามกำหนดเวลา หรือมีเหตุให้เชื่อได้ว่าผู้รับจ้างไม่สามารถทำงานให้แล้วเสร็จภายในกำหนดเวลา หรือจะแล้วเสร็จล่าช้าเกินกว่ากำหนดเวลา

หรือผู้รับจ้างทำผิดสัญญาข้อใดข้อหนึ่ง หรือตกเป็นผู้ถูกพิทักษ์ทรัพย์เด็ดขาด หรือตกเป็นผู้ล้มละลาย หรือเพิกเฉยไม่ปฏิบัติตามคำสั่งของคณะกรรมการตรวจรับพัสดุหรือผู้ควบคุมงานหรือบริษัทที่ปรึกษาซึ่งได้รับมอบอำนาจจากผู้ว่าจ้าง ผู้ว่าจ้างมีสิทธิที่จะบอกเลิกสัญญานี้ได้ และมีสิทธิจ้างผู้รับจ้างรายใหม่เข้าทำงานของผู้รับจ้างให้ลุล่วงไปด้วย การใช้สิทธิบอกเลิกสัญญานั้นไม่กระทบสิทธิของผู้ว่าจ้างที่จะเรียกร้องค่าเสียหายจากผู้รับจ้าง

การที่ผู้ว่าจ้างไม่ใช้สิทธิเลิกสัญญาดังกล่าวข้างต้นไม่เป็นเหตุให้ผู้รับจ้างพ้นจากความรับผิดตามสัญญา

ข้อ ๘ ความรับผิดชอบในความชำรุดบกพร่องของงานจ้าง

เมื่องานแล้วเสร็จบริบูรณ์ และผู้ว่าจ้างได้รับมอบงานจากผู้รับจ้างหรือจากผู้รับจ้างรายใหม่ ในกรณีที่มีการบอกเลิกสัญญาตามข้อ ๗ หากมีเหตุชำรุดบกพร่องหรือเสียหายเกิดขึ้นจากการจ้างนี้ภายในกำหนด.....(๒๐).....(.....) ปี .....(.....) เดือน นับถัดจากวันที่ได้รับมอบงานดังกล่าว ซึ่งความชำรุดบกพร่องหรือเสียหายนั้นเกิดจากความบกพร่องของผู้รับจ้างอันเกิดจากการใช้วัสดุที่ไม่ถูกต้อง หรือทำไว้ไม่เรียบร้อย หรือทำไม่ถูกต้องตามมาตรฐานแห่งหลักวิชา ผู้รับจ้างจะต้องรีบทำการแก้ไขให้เป็นที่เรียบร้อยโดยไม่ชักช้า โดยผู้ว่าจ้างไม่ต้องออกเงินใดๆ ในการนี้ทั้งสิ้น หากผู้รับจ้างไม่กระทำการดังกล่าวภายในกำหนด.....(.....) วัน นับถัดจากวันที่ได้รับแจ้งเป็นหนังสือจากผู้ว่าจ้าง หรือไม่ทำการแก้ไขให้ถูกต้องเรียบร้อยภายในเวลาที่ผู้ว่าจ้างกำหนด ให้ผู้ว่าจ้างมีสิทธิที่จะทำการนั้นเอง หรือจ้างผู้อื่นให้ทำงานนั้น โดยผู้รับจ้างต้องเป็นผู้ออกค่าใช้จ่ายเองทั้งสิ้น

ในกรณีเร่งด่วนจำเป็นต้องรีบแก้ไขเหตุชำรุดบกพร่องหรือเสียหายโดยเร็ว และไม่อาจรอให้ผู้รับจ้างแก้ไขในระยะเวลาที่กำหนดไว้ตามวรรคหนึ่งได้ ผู้ว่าจ้างมีสิทธิเข้าจัดการแก้ไขเหตุชำรุดบกพร่องหรือเสียหายนั้นเอง หรือจ้างผู้อื่นให้ซ่อมแซมความชำรุดบกพร่องหรือเสียหาย โดยผู้รับจ้างต้องรับผิดชอบชำระค่าใช้จ่ายทั้งหมด

การที่ผู้ว่าจ้างทำการนั้นเอง หรือจ้างผู้อื่นให้ทำงานนั้นแทนผู้รับจ้าง ไม่ทำให้ผู้รับจ้างหลุดพ้นจากความรับผิดตามสัญญา หากผู้รับจ้างไม่ชดใช้ค่าใช้จ่ายหรือค่าเสียหายตามที่ผู้ว่าจ้างเรียกร้อง ผู้ว่าจ้างมีสิทธิบังคับจากหลักประกันการปฏิบัติตามสัญญาได้

ข้อ ๙ การจ้างช่วง

ผู้รับจ้างจะต้องไม่เอางานทั้งหมดหรือแต่บางส่วนแห่งสัญญานี้ไปจ้างช่วงอีกทอดหนึ่ง เว้นแต่การจ้างช่วงงานแต่บางส่วนที่ได้รับอนุญาตเป็นหนังสือจากผู้ว่าจ้างแล้ว การที่ผู้ว่าจ้างได้อนุญาตให้จ้างช่วงงานแต่บางส่วนดังกล่าวนั้น ไม่เป็นเหตุให้ผู้รับจ้างหลุดพ้นจากความรับผิดหรือพ้นธะหน้าที่ตามสัญญานี้ และผู้รับจ้างจะยังคงต้องรับผิดในความผิดและความประมาทเลินเล่อของผู้รับจ้างช่วงหรือของตัวแทนหรือลูกจ้างของผู้รับจ้างช่วงนั้นทุกประการ

กรณีผู้รับจ้างไปจ้างช่วงงานแต่บางส่วนโดยฝ่าฝืนความในวรรคหนึ่ง ผู้รับจ้างต้องชำระค่าปรับให้แก่ผู้ว่าจ้างเป็นจำนวนเงินในอัตราร้อยละ.....(๒๑).....(.....) ของวงเงินของงานที่จ้างช่วงตามสัญญา ทั้งนี้ ไม่ตัดสิทธิผู้ว่าจ้างในการบอกเลิกสัญญา

ข้อ ๑๐ การควบคุมงานของผู้รับจ้าง

ผู้รับจ้างจะต้องควบคุมงานที่รับจ้างอย่างเอาใจใส่ ด้วยประสิทธิภาพและความชำนาญ และในระหว่างทำงานที่รับจ้างจะต้องจัดให้มีผู้แทนซึ่งทำงานเต็มเวลาเป็นผู้รับผิดชอบควบคุมงานของผู้รับจ้าง ผู้แทนดังกล่าวจะต้องได้รับมอบอำนาจจากผู้รับจ้าง คำสั่งหรือคำแนะนำต่างๆ ที่ผู้ว่าจ้าง คณะกรรมการตรวจรับพัสดุ ผู้ควบคุมงาน หรือบริษัทที่ปรึกษาที่ผู้ว่าจ้างแต่งตั้งได้แจ้งแก่ผู้แทนเช่นว่านั้น

ให้ถือว่าเป็นคำสั่งหรือคำแนะนำที่ได้แจ้งแก่ผู้รับจ้าง การแต่งตั้งผู้แทนตามข้อนี้จะต้องทำเป็นหนังสือ และต้องได้รับความเห็นชอบเป็นหนังสือจากผู้ว่าจ้าง การเปลี่ยนตัวหรือแต่งตั้งผู้แทนใหม่จะทำมิได้ หากไม่ได้รับความเห็นชอบเป็นหนังสือจากผู้ว่าจ้างก่อน

ผู้ว่าจ้างมีสิทธิที่จะขอให้เปลี่ยนตัวผู้แทนตามวรรคหนึ่ง โดยแจ้งเป็นหนังสือไปยังผู้รับจ้าง และผู้รับจ้างจะต้องทำการเปลี่ยนตัวผู้แทนนั้นโดยพลัน โดยไม่คิดค่าจ้างหรือราคาเพิ่ม หรืออ้างเป็นเหตุเพื่อขยายอายุสัญญาอันเนื่องมาจากเหตุนี้

ข้อ ๑๑ ความรับผิดของผู้รับจ้าง

ผู้รับจ้างจะต้องรับผิดต่ออุบัติเหตุ ความเสียหาย หรือภยันตรายใดๆ อันเกิดจากการปฏิบัติงานของผู้รับจ้าง และจะต้องรับผิดต่อความเสียหายจากการกระทำของลูกจ้างหรือตัวแทนของผู้รับจ้าง และจากการปฏิบัติงานของผู้รับจ้างช่วงด้วย (ถ้ามี)

ความเสียหายใดๆ อันเกิดแก่งานที่ผู้รับจ้างได้ทำขึ้น แม้จะเกิดขึ้นเพราะเหตุสุดวิสัยก็ตาม ผู้รับจ้างจะต้องรับผิดชอบโดยซ่อมแซมให้คืนดีหรือเปลี่ยนให้ใหม่โดยค่าใช้จ่ายของผู้รับจ้างเอง เว้นแต่ความเสียหายนั้นเกิดจากความผิดของผู้ว่าจ้าง ทั้งนี้ ความรับผิดของผู้รับจ้างดังกล่าวในข้อนี้จะสิ้นสุดลงเมื่อผู้ว่าจ้างได้รับมอบงานครั้งสุดท้าย ซึ่งหลังจากนั้นผู้รับจ้างคงต้องรับผิดเพียงในกรณีชำรุดบกพร่องหรือความเสียหายดังกล่าวในข้อ ๘ เท่านั้น

ผู้รับจ้างจะต้องรับผิดต่อบุคคลภายนอกในความเสียหายใดๆ อันเกิดจากการปฏิบัติงานของผู้รับจ้าง หรือลูกจ้างหรือตัวแทนของผู้รับจ้าง รวมถึงผู้รับจ้างช่วง (ถ้ามี) ตามสัญญานี้ หากผู้ว่าจ้างถูกเรียกร้องหรือฟ้องร้องหรือต้องชดใช้ค่าเสียหายให้แก่บุคคลภายนอกไปแล้ว ผู้รับจ้างจะต้องดำเนินการใดๆ เพื่อให้มีการว่าต่างแก้ต่างให้แก่ผู้ว่าจ้างโดยค่าใช้จ่ายของผู้รับจ้างเอง รวมทั้งผู้รับจ้างจะต้องชดใช้ค่าเสียหายนั้นๆ ตลอดจนค่าใช้จ่ายใดๆ อันเกิดจากการถูกเรียกร้องหรือถูกฟ้องร้องให้แก่ผู้ว่าจ้างทันที

ข้อ ๑๒ การจ่ายเงินแก่ลูกจ้าง

ผู้รับจ้างจะต้องจ่ายเงินแก่ลูกจ้างที่ผู้รับจ้างได้จ้างมาในอัตราและตามกำหนดเวลาที่ผู้รับจ้างได้ตกลงหรือทำสัญญาไว้ต่อลูกจ้างดังกล่าว

ถ้าผู้รับจ้างไม่จ่ายเงินค่าจ้างหรือค่าทดแทนอื่นใดแก่ลูกจ้างดังกล่าวในวรรคหนึ่ง ผู้ว่าจ้างมีสิทธิที่จะเอาเงินค่าจ้างที่จะต้องจ่ายแก่ผู้รับจ้างมาจ่ายให้แก่ลูกจ้างของผู้รับจ้างดังกล่าว และให้ถือว่าผู้ว่าจ้างได้จ่ายเงินจำนวนนั้นเป็นค่าจ้างให้แก่ผู้รับจ้างตามสัญญาแล้ว

ผู้รับจ้างจะต้องจัดให้มีประกันภัยสำหรับลูกจ้างทุกคนที่จ้างมาทำงาน โดยให้ครอบคลุมถึงความรับผิดทั้งปวงของผู้รับจ้าง รวมทั้งผู้รับจ้างช่วง (ถ้ามี) ในกรณีความเสียหายที่คิดค่าสินไหมทดแทนได้ตามกฎหมาย ซึ่งเกิดจากอุบัติเหตุหรือภยันตรายใดๆ ต่อลูกจ้างหรือบุคคลอื่นที่ผู้รับจ้างหรือผู้รับจ้างช่วงจ้างมาทำงาน ผู้รับจ้างจะต้องส่งมอบกรมธรรม์ประกันภัยดังกล่าวพร้อมทั้งหลักฐานการชำระเบี้ยประกันให้แก่ผู้ว่าจ้างเมื่อผู้ว่าจ้างเรียกร้อง

ข้อ ๑๓ การตรวจงานจ้าง

ถ้าผู้ว่าจ้างแต่งตั้งคณะกรรมการตรวจรับพัสดุ ผู้ควบคุมงาน หรือบริษัทที่ปรึกษาเพื่อควบคุมการทำงานของผู้รับจ้าง คณะกรรมการตรวจรับพัสดุ ผู้ควบคุมงาน หรือบริษัทที่ปรึกษานั้นมีอำนาจเข้าไปตรวจการงานในโรงงานและสถานที่ก่อสร้างได้ทุกเวลา และผู้รับจ้างจะต้องอำนวยความสะดวกและให้ความช่วยเหลือในการนั้นตามสมควร

การที่มีคณะกรรมการตรวจรับพัสดุ ผู้ควบคุมงาน หรือบริษัทที่ปรึกษานั้น หาทำให้ผู้รับจ้างพ้นความรับผิดชอบตามสัญญานี้ข้อใดข้อหนึ่งไม่

ข้อ ๑๔ แบบรูปและรายการละเอียดคลาดเคลื่อน

ผู้รับจ้างรับรองว่าได้ตรวจสอบและทำความเข้าใจในแบบรูปและรายการละเอียดโดยถี่ถ้วนแล้ว หากปรากฏว่าแบบรูปและรายการละเอียดนั้นผิดพลาดหรือคลาดเคลื่อนไปจากหลักการทางวิศวกรรมหรือทางเทคนิค ผู้รับจ้างตกลงที่จะปฏิบัติตามคำวินิจฉัยของผู้ว่าจ้าง คณะกรรมการตรวจรับพัสดุ ผู้ควบคุมงาน หรือบริษัทที่ปรึกษาที่ผู้ว่าจ้างแต่งตั้ง เพื่อให้งานแล้วเสร็จบริบูรณ์ คำวินิจฉัยดังกล่าวให้ถือเป็นที่สุด โดยผู้รับจ้างจะคิดค่าจ้าง ค่าเสียหาย หรือค่าใช้จ่ายใดๆ เพิ่มขึ้นจากผู้ว่าจ้าง หรือขอขยายอายุสัญญาไม่ได้

ข้อ ๑๕ การควบคุมงานโดยผู้ว่าจ้าง

ผู้รับจ้างตกลงว่าคณะกรรมการตรวจรับพัสดุ ผู้ควบคุมงาน หรือบริษัทที่ปรึกษาที่ผู้ว่าจ้างแต่งตั้ง มีอำนาจที่จะตรวจสอบและควบคุมงานเพื่อให้เป็นไปตามสัญญานี้และมีอำนาจที่จะสั่งให้แก้ไขเปลี่ยนแปลงเพิ่มเติม หรือตัดทอนซึ่งงานตามสัญญานี้ หากผู้รับจ้างขัดขืนไม่ปฏิบัติตาม ผู้ว่าจ้าง คณะกรรมการตรวจรับพัสดุ ผู้ควบคุมงาน หรือบริษัทที่ปรึกษา มีอำนาจที่จะสั่งให้หยุดการนั้นชั่วคราวได้ ความล่าช้าในกรณีเช่นนี้ ผู้รับจ้างจะถือเป็นเหตุขอขยายระยะเวลาการปฏิบัติงานตามสัญญาหรือเรียกร้องค่าเสียหายใดๆ ไม่ได้ทั้งสิ้น

ข้อ ๑๖ งานพิเศษและการแก้ไขงาน

ผู้ว่าจ้างมีสิทธิที่จะสั่งเป็นหนังสือให้ผู้รับจ้างทำงานพิเศษซึ่งไม่ได้แสดงไว้หรือรวมอยู่ในเอกสารสัญญานี้ หากงานพิเศษนั้นๆ อยู่ในขอบข่ายทั่วไปแห่งวัตถุประสงค์ของสัญญานี้ นอกจากนี้ ผู้ว่าจ้างยังมีสิทธิสั่งให้เปลี่ยนแปลงหรือแก้ไขแบบรูปและข้อกำหนดต่างๆ ในเอกสารสัญญานี้ด้วย

อัตราค่าจ้างหรือราคาที่กำหนดไว้ในสัญญานี้ ให้กำหนดใช้สำหรับงานพิเศษหรืองานที่เพิ่มเติมขึ้น หรือตัดทอนลงทั้งปวงตามคำสั่งของผู้ว่าจ้าง หากในสัญญาไม่ได้กำหนดไว้ถึงอัตราค่าจ้าง หรือราคาใดๆ ที่จะนำมาใช้สำหรับงานพิเศษหรืองานที่เพิ่มขึ้นหรือลดลงดังกล่าว ผู้ว่าจ้างและผู้รับจ้างจะได้ตกลงกันที่จะกำหนดอัตราค่าจ้างหรือราคาที่เพิ่มขึ้นหรือลดลง รวมทั้งการขยายระยะเวลา (ถ้ามี) กันใหม่เพื่อความเหมาะสม ในกรณีที่ตกลงกันไม่ได้ ผู้ว่าจ้างจะกำหนดอัตราจ้างหรือราคาตามแต่ผู้ว่าจ้างจะเห็นว่าเหมาะสมและถูกต้อง ซึ่งผู้รับจ้างจะต้องปฏิบัติงานตามคำสั่งของผู้ว่าจ้างไปก่อนเพื่อมิให้เกิดความเสียหายแก่งานที่จ้าง

ข้อ ๑๗ ค่าปรับ

หากผู้รับจ้างไม่สามารถทำงานให้แล้วเสร็จภายในเวลาที่กำหนดไว้ในสัญญา และผู้ว่าจ้างยังมิได้บอกเลิกสัญญา ผู้รับจ้างจะต้องชำระค่าปรับให้แก่ผู้ว่าจ้างเป็นจำนวนเงินวันละ .....(๒๒).....บาท (.....) และจะต้องชำระค่าใช้จ่ายในการควบคุมงาน (ถ้ามี) ในเมื่อผู้ว่าจ้างต้องจ้างผู้ควบคุมงานอีกต่อหนึ่งเป็นจำนวนเงินวันละ.....(๒๓).....บาท (.....) นับถัดจากวันที่ครบกำหนดเวลาแล้วเสร็จของงานตามสัญญาหรือวันที่ผู้ว่าจ้างได้ขยายเวลาทำงานให้จนถึงวันที่ทำงานแล้วเสร็จจริง นอกจากนี้ ผู้รับจ้างยอมให้ผู้ว่าจ้างเรียกค่าเสียหายอันเกิดขึ้นจากการที่ผู้รับจ้างทำงานล่าช้าเฉพาะส่วนที่เกินกว่าจำนวนค่าปรับและค่าใช้จ่ายดังกล่าวได้อีกด้วย

ในระหว่างที่ผู้ว่าจ้างยังมิได้บอกเลิกสัญญานั้น หากผู้ว่าจ้างเห็นว่าผู้รับจ้างจะไม่สามารถปฏิบัติตามสัญญาต่อไปได้ ผู้ว่าจ้างจะใช้สิทธิบอกเลิกสัญญาและใช้สิทธิตามข้อ ๑๘ ก็ได้ และถ้าผู้ว่าจ้างได้แจ้งข้อเรียกร้องไปยังผู้รับจ้างเมื่อครบกำหนดเวลาแล้วเสร็จของงานขอให้ชำระค่าปรับแล้ว ผู้ว่าจ้างมีสิทธิที่จะปรับผู้รับจ้างจนถึงวันบอกเลิกสัญญาได้อีกด้วย

ข้อ ๑๘ สิทธิของผู้ว่าจ้างภายหลังบอกเลิกสัญญา

ในกรณีที่ผู้ว่าจ้างบอกเลิกสัญญา ผู้ว่าจ้างอาจทำงานนั้นเองหรือว่าจ้างผู้อื่นให้ทำงานนั้นต่อจนแล้วเสร็จก็ได้ ผู้ว่าจ้างหรือผู้ที่รับจ้างทำงานนั้นต่อมีสิทธิใช้เครื่องใช้ในการก่อสร้าง สิ่งที่สร้างขึ้นชั่วคราวสำหรับงานก่อสร้าง และวัสดุต่างๆ ซึ่งเห็นว่าจะต้องสงวนเอาไว้เพื่อการปฏิบัติงานตามสัญญาตามที่จะเห็นสมควร

ในกรณีดังกล่าว ผู้ว่าจ้างมีสิทธิริบหรือบังคับจากหลักประกันการปฏิบัติตามสัญญาทั้งหมดหรือบางส่วน ตามแต่จะเห็นสมควร นอกจากนั้น ผู้รับจ้างจะต้องรับผิดชอบในค่าเสียหายซึ่งเป็นจำนวนเกินกว่าหลักประกันการปฏิบัติตามสัญญา รวมทั้งค่าใช้จ่ายที่เพิ่มขึ้นในการทำงานนั้นต่อให้แล้วเสร็จตามสัญญา ตลอดจนค่าใช้จ่ายในการควบคุมงานเพิ่ม (ถ้ามี) ซึ่งผู้ว่าจ้างจะหักเอาจากเงินประกันผลงานหรือจำนวนเงินใดๆ ที่จะจ่ายให้แก่ผู้รับจ้างก็ได้

ข้อ ๑๙ การบังคับค่าปรับ ค่าเสียหาย และค่าใช้จ่าย

ในกรณีที่ผู้รับจ้างไม่ปฏิบัติตามสัญญาข้อใดข้อหนึ่งด้วยเหตุใดๆ ก็ตาม จนเป็นเหตุให้เกิดค่าปรับ ค่าเสียหาย หรือค่าใช้จ่ายแก่ผู้ว่าจ้าง ผู้รับจ้างต้องชดใช้ค่าปรับ ค่าเสียหาย หรือค่าใช้จ่ายดังกล่าวให้แก่ผู้ว่าจ้างโดยสิ้นเชิงภายในกำหนด.....(.....) วัน นับถัดจากวันที่ได้รับแจ้งเป็นหนังสือจากผู้ว่าจ้าง หากผู้รับจ้างไม่ชดใช้ให้ถูกต้องครบถ้วนภายในระยะเวลาดังกล่าวให้ผู้ว่าจ้างมีสิทธิที่จะหักเอาจากจำนวนเงินค่าจ้างที่ต้องชำระ หรือจากเงินประกันผลงานของผู้รับจ้าง หรือบังคับจากหลักประกันการปฏิบัติตามสัญญาได้ทันที

หากค่าปรับ ค่าเสียหาย หรือค่าใช้จ่ายที่บังคับจากเงินค่าจ้างที่ต้องชำระ เงินประกันผลงานหรือหลักประกันการปฏิบัติตามสัญญาแล้วยังไม่เพียงพอ ผู้รับจ้างยินยอมชำระส่วนที่เหลือที่ยังขาดอยู่จนครบถ้วนตามจำนวนค่าปรับ ค่าเสียหาย หรือค่าใช้จ่ายนั้น ภายในกำหนด.....(.....) วัน นับถัดจากวันที่ได้รับแจ้งเป็นหนังสือจากผู้ว่าจ้าง

หากมีเงินค่าจ้างตามสัญญาที่หักไว้จ่ายเป็นค่าปรับ ค่าเสียหาย หรือค่าใช้จ่ายแล้วยังเหลืออยู่อีกเท่าใด ผู้ว่าจ้างจะคืนให้แก่ผู้รับจ้างทั้งหมด

ข้อ ๒๐ การทำบริเวณก่อสร้างให้เรียบร้อย

ผู้รับจ้างจะต้องรักษาบริเวณสถานที่ปฏิบัติงานตามสัญญานี้ รวมทั้งโรงงานหรือสิ่งอำนวยความสะดวกในการทำงานของผู้รับจ้าง ลูกจ้าง ตัวแทน หรือผู้รับจ้างช่วง (ถ้ามี) ให้สะอาด ปลอดภัย และมีประสิทธิภาพในการใช้งานตลอดระยะเวลาการจ้าง และเมื่อทำงานเสร็จสิ้นแล้วจะต้องขนย้ายบรรดาเครื่องใช้ในการทำงานจ้างรวมทั้งวัสดุ ขยะมูลฝอย และสิ่งก่อสร้างชั่วคราวต่างๆ (ถ้ามี) ทั้งจะต้องกลบเกลี่ยพื้นดินให้เรียบร้อยเพื่อให้บริเวณทั้งหมดอยู่ในสภาพที่สะอาดและใช้การได้ทันที

ข้อ ๒๑ การงดหรือลดค่าปรับ หรือการขยายเวลาปฏิบัติงานตามสัญญา

ในกรณีที่มีเหตุเกิดจากความผิดหรือความบกพร่องของฝ่ายผู้ว่าจ้าง หรือเหตุสุดวิสัยหรือเกิดจากพฤติการณ์อันหนึ่งอันใดที่ผู้รับจ้างไม่ต้องรับผิดตามกฎหมาย หรือเหตุอื่นตามที่กำหนดในกฎกระทรวง ซึ่งออกตามความในกฎหมายว่าด้วยการจัดซื้อจัดจ้างและการบริหารพัสดุภาครัฐ ทำให้ผู้รับจ้างไม่สามารถทำงานให้แล้วเสร็จตามเงื่อนไขและกำหนดเวลาแห่งสัญญานี้ได้ ผู้รับจ้างจะต้องแจ้งเหตุหรือพฤติการณ์ดังกล่าวพร้อมหลักฐานเป็นหนังสือให้ผู้ว่าจ้างทราบ เพื่อของดหรือลดค่าปรับ หรือขยายเวลาทำงานออกไปภายใน ๑๕ (สิบห้า) วันนับถัดจากวันที่เหตุนั้นสิ้นสุดลง หรือตามที่กำหนดในกฎกระทรวงดังกล่าว แล้วแต่กรณี

ถ้าผู้รับจ้างไม่ปฏิบัติให้เป็นไปตามความในวรรคหนึ่ง ให้ถือว่าผู้รับจ้างได้สละสิทธิเรียกร้องในการที่จะของดหรือลดค่าปรับ หรือขยายเวลาทำงานออกไปโดยไม่มีเงื่อนไขใดๆ ทั้งสิ้น เว้นแต่กรณีเหตุเกิดจากความผิดหรือความบกพร่องของฝ่ายผู้ว่าจ้างซึ่งมีหลักฐานชัดแจ้งหรือผู้ว่าจ้างทราบดีอยู่แล้วตั้งแต่ต้น

การงดหรือลดค่าปรับ หรือขยายกำหนดเวลาทำงานตามวรรคหนึ่ง อยู่ในดุลพินิจของผู้ว่าจ้างที่จะพิจารณาตามที่เห็นสมควร

(๒๔) **ข้อ ๒๒ การใช้เรือไทย**

ในการปฏิบัติตามสัญญานี้ หากผู้รับจ้างจะต้องสั่งหรือนำของเข้ามาจากต่างประเทศรวมทั้งเครื่องมือและอุปกรณ์ที่ต้องนำเข้ามาเพื่อปฏิบัติงานตามสัญญา ไม่ว่าผู้รับจ้างจะเป็นผู้ที่นำของเข้ามาเองหรือนำเข้ามาโดยผ่านตัวแทนหรือบุคคลอื่นใด ถ้าสิ่งของนั้นต้องนำเข้ามาโดยทางเรือในเส้นทางเดินเรือที่มีเรือไทยเดินอยู่และสามารถให้บริการรับขนได้ตามที่รัฐมนตรีว่าการกระทรวงคมนาคมประกาศกำหนด ผู้รับจ้างต้องจัดการให้สิ่งของดังกล่าวบรรทุกโดยเรือไทยหรือเรือที่มีสิทธิเช่นเดียวกับเรือไทยจากต่างประเทศมายังประเทศไทย เว้นแต่จะได้รับอนุญาตจากกรมเจ้าท่าก่อนบรรทุกของนั้นลงเรืออื่นที่มิใช่เรือไทยหรือเป็นของที่รัฐมนตรีว่าการกระทรวงคมนาคมประกาศยกเว้นให้บรรทุกโดยเรืออื่นได้ ทั้งนี้ไม่ว่าการสั่งหรือนำเข้าสิ่งของดังกล่าวจากต่างประเทศจะเป็นแบบใด

ในการส่งมอบงานตามสัญญาให้แก่ผู้ว่าจ้าง ถ้างานนั้นมีสิ่งของตามวรรคหนึ่ง ผู้รับจ้างจะต้องส่งมอบใบตราส่ง (Bill of Lading) หรือสำเนาใบตราส่งสำหรับของนั้น ซึ่งแสดงว่าได้บรรทุกมาโดยเรือไทยหรือเรือที่มีสิทธิเช่นเดียวกับเรือไทยให้แก่ผู้ว่าจ้างพร้อมกับการส่งมอบงานด้วย

ในกรณีที่สิ่งของดังกล่าวไม่ได้บรรทุกจากต่างประเทศมายังประเทศไทยโดยเรือไทยหรือเรือที่มีสิทธิเช่นเดียวกับเรือไทย ผู้รับจ้างต้องส่งมอบหลักฐานซึ่งแสดงว่าได้รับอนุญาตจากกรมเจ้าท่าให้บรรทุกของโดยเรืออื่นได้หรือหลักฐานซึ่งแสดงว่าได้ชำระค่าธรรมเนียมพิเศษเนื่องจากการไม่บรรทุกของโดยเรือไทยตามกฎหมายว่าด้วยการส่งเสริมการพาณิชยนาวีแล้วอย่างใดอย่างหนึ่งแก่ผู้ว่าจ้างด้วย

ในกรณีที่ผู้รับจ้างไม่ส่งมอบหลักฐานอย่างใดอย่างหนึ่งดังกล่าวในวรรคสองและวรรคสามให้แก่ผู้ว่าจ้าง แต่จะขอส่งมอบงานดังกล่าวให้ผู้ว่าจ้างก่อนโดยไม่รับชำระเงินค่าจ้าง ผู้ว่าจ้างมีสิทธิรับงานดังกล่าวไว้ก่อน และชำระเงินค่าจ้างเมื่อผู้รับจ้างได้ปฏิบัติถูกต้องครบถ้วนดังกล่าวแล้วได้

ข้อ ๒๓ มาตรฐานฝีมือช่าง

ผู้รับจ้างตกลงเป็นเงื่อนไขสำคัญว่า ผู้รับจ้างจะต้องมีและใช้ผู้ผ่านการทดสอบมาตรฐานฝีมือช่าง จาก ..... หรือผู้มีวุฒิบัตรระดับ ปวช. ปวส. หรือ ปวท. หรือเทียบเท่าจากสถาบันการศึกษาที่ ก.พ. รับรองให้เข้ารับราชการได้ ในอัตราไม่ต่ำกว่าร้อยละ.....(.....) ของแต่ละสาขาช่าง แต่จะต้องมีช่างจำนวนอย่างน้อย ๑ (หนึ่ง) คน ในแต่ละสาขาช่างดังต่อไปนี้

๒๓.๑ .....

๒๓.๒ .....

.....ฯลฯ.....

ผู้รับจ้างจะต้องจัดทำบัญชีแสดงจำนวนช่างทั้งหมดโดยจำแนกตามแต่ละสาขาช่างและระดับช่าง พร้อมกับระบุรายชื่อช่างผู้ที่ผ่านการทดสอบมาตรฐานฝีมือช่างหรือผู้มีวุฒิบัตรดังกล่าวในวรรคหนึ่ง นำมาแสดงพร้อมหลักฐานต่างๆ ต่อคณะกรรมการตรวจรับพัสดุ หรือผู้ควบคุมงานก่อนเริ่มลงมือทำงาน และพร้อมที่จะให้ผู้ว่าจ้างหรือเจ้าหน้าที่ของผู้ว่าจ้างตรวจสอบดูได้ตลอดเวลาทำงานตามสัญญานี้ของผู้รับจ้าง

สัญญานี้ทำขึ้นเป็นสองฉบับ มีข้อความถูกต้องตรงกัน คู่สัญญาได้อ่านและเข้าใจข้อความโดยละเอียดตลอดแล้ว จึงได้ลงลายมือชื่อ พร้อมทั้งประทับตรา (ถ้ามี) ไว้เป็นสำคัญต่อหน้าพยาน และคู่สัญญาต่างยึดถือไว้ฝ่ายละหนึ่งฉบับ

(ลงชื่อ).....ผู้ว่าจ้าง
(.....)

(ลงชื่อ).....ผู้รับจ้าง
(.....)

(ลงชื่อ).....พยาน
(.....)

(ลงชื่อ).....พยาน
(.....)

วิธีปฏิบัติเกี่ยวกับสัญญาจ้างก่อสร้าง

(๑) ให้ระบุเลขที่สัญญาในปีงบประมาณหนึ่งๆ ตามลำดับ

(๒) ให้ระบุชื่อของหน่วยงานของรัฐที่เป็นนิติบุคคล เช่น กรม ก. หรือรัฐวิสาหกิจ ข. เป็นต้น

(๓) ให้ระบุชื่อและตำแหน่งของหัวหน้าหน่วยงานของรัฐที่เป็นนิติบุคคลนั้น หรือผู้ที่ได้รับมอบอำนาจ เช่น นาย ก. อธิบดีกรม.....หรือ นาย ข. ผู้ได้รับมอบอำนาจจากอธิบดีกรม.....

(๔) ให้ระบุชื่อผู้รับจ้าง

ก. กรณีนิติบุคคล เช่น ห้างหุ้นส่วนสามัญจดทะเบียน ห้างหุ้นส่วนจำกัด บริษัทจำกัด

ข. กรณีบุคคลธรรมดา ให้ระบุชื่อและที่อยู่

(๕) เป็นข้อความหรือเงื่อนไขเพิ่มเติม ซึ่งหน่วยงานของรัฐผู้ทำสัญญาอาจเลือกใช้หรือตัดออกได้ตามข้อเท็จจริง

(๖) เป็นข้อความหรือเงื่อนไขเพิ่มเติม ซึ่งหน่วยงานของรัฐผู้ทำสัญญาอาจเลือกใช้หรือตัดออกได้ตามข้อเท็จจริง

(๗) ให้ระบุงานที่ต้องการจ้าง

(๘) "หลักประกัน" หมายถึง หลักประกันที่ผู้รับจ้างนำมามอบไว้แก่หน่วยงานของรัฐเมื่อลงนามในสัญญา เพื่อเป็นการประกันความเสียหายที่อาจจะเกิดขึ้นจากการปฏิบัติตามสัญญา ดังนี้

(๑) เงินสด

(๒) เช็คหรือดราฟท์ ที่ธนาคารเซ็นสั่งจ่าย ซึ่งเป็นเช็คหรือดราฟท์ลงวันที่ที่ใช้เช็คหรือดราฟท์นั้นชำระต่อเจ้าหน้าที่ หรือก่อนวันนั้นไม่เกิน ๓ วันทำการ

(๓) หนังสือค้ำประกันของธนาคารภายในประเทศตามตัวอย่างที่คณะกรรมการนโยบายกำหนด โดยอาจเป็นหนังสือค้ำประกันอิเล็กทรอนิกส์ตามวิธีการที่กรมบัญชีกลางกำหนดก็ได้

(๔) หนังสือค้ำประกันของบริษัทเงินทุนหรือบริษัทเงินทุนหลักทรัพย์ที่ได้รับอนุญาตให้ประกอบกิจการเงินทุนเพื่อการพาณิชย์และประกอบธุรกิจค้ำประกันตามประกาศของธนาคารแห่งประเทศไทย ตามรายชื่อบริษัทเงินทุนที่ธนาคารแห่งประเทศไทยแจ้งเวียนให้ทราบ โดยอนุโลมให้ใช้ตามตัวอย่างหนังสือค้ำประกันของธนาคารที่คณะกรรมการนโยบายกำหนด

(๕) พันธบัตรรัฐบาลไทย

(๙) ให้กำหนดจำนวนเงินหลักประกันการปฏิบัติตามสัญญาตามระเบียบกระทรวงการคลังว่าด้วยการจัดซื้อจัดจ้างและการบริหารพัสดุภาครัฐ พ.ศ. ๒๕๖๐ ข้อ ๑๖๘

(๑๐) เป็นข้อความหรืองเงื่อนไขเพิ่มเติม ซึ่งหน่วยงานของรัฐผู้ทำสัญญาอาจเลือกใช้หรือตัดออกได้ตามข้อเท็จจริง

(๑๑) อัตราร้อยละที่ระบุไว้ต่อไปนี้ อาจพิจารณาแก้ไขได้ตามความเหมาะสม

(๑๒) เป็นข้อความหรือเงื่อนไขเพิ่มเติม ซึ่งหน่วยงานของรัฐผู้ทำสัญญาอาจเลือกใช้หรือตัดออกได้ตามข้อเท็จจริง

(๑๓) เป็นข้อความหรือเงื่อนไขเพิ่มเติม ซึ่งหน่วยงานของรัฐผู้ทำสัญญาอาจเลือกใช้หรือตัดออกได้ตามข้อเท็จจริง

(๑๔) เป็นข้อความหรือเงื่อนไขเพิ่มเติม ซึ่งหน่วยงานของรัฐผู้ทำสัญญาอาจเลือกใช้หรือตัดออกได้ตามข้อเท็จจริง

(๑๕) เป็นข้อความหรือเงื่อนไขเพิ่มเติม ซึ่งหน่วยงานของรัฐผู้ทำสัญญาอาจเลือกใช้หรือตัดออกได้ตามข้อเท็จจริง

(๑๖) ในกรณีที่หน่วยงานผู้ว่าจ้างเห็นเป็นการจำเป็นและสมควรจะหักค่าจ้างในแต่ละเดือนไว้จำนวนทั้งหมดก็ได้

(๑๗) เป็นข้อความหรือเงื่อนไขเพิ่มเติม ซึ่งหน่วยงานของรัฐผู้ทำสัญญาอาจเลือกใช้หรือตัดออกได้ตามข้อเท็จจริง

(๑๘) เป็นข้อความหรือเงื่อนไขเพิ่มเติม ซึ่งหน่วยงานของรัฐผู้ทำสัญญาอาจเลือกใช้หรือตัดออกได้ตามข้อเท็จจริง

(๑๙) เป็นข้อความหรือเงื่อนไขเพิ่มเติม ซึ่งหน่วยงานของรัฐผู้ทำสัญญาอาจเลือกใช้หรือตัดออกได้ตามข้อเท็จจริง

(๒๐) กำหนดเวลาที่ผู้รับจ้างจะรับผิดในความชำรุดบกพร่อง โดยปกติจะต้องกำหนดไม่น้อยกว่า ๒ ปี นับถัดจากวันที่ผู้รับจ้างได้รับมอบงานจ้างก่อสร้าง

(๒๑) อัตราค่าปรับตามสัญญาข้อ ๙ กรณีผู้รับจ้างไปจ้างช่วงบางส่วนโดยไม่ได้รับอนุญาตจากผู้ว่าจ้าง ต้องกำหนดค่าปรับเป็นจำนวนเงินไม่น้อยกว่าร้อยละสิบของวงเงินของงานที่จ้างช่วงตามสัญญา

(๒๒) อัตราค่าปรับตามสัญญาข้อ ๑๗ ให้กำหนดเป็นรายวันในอัตราระหว่างร้อยละ ๐.๐๑-๐.๑๐ ของราคางานจ้างนั้น ตามระเบียบกระทรวงการคลังว่าด้วยการจัดซื้อจัดจ้างและการบริหารพัสดุภาครัฐ พ.ศ. ๒๕๖๐ ข้อ ๑๖๒ ส่วนกรณีจะปรับร้อยละเท่าใด ให้อยู่ในดุลพินิจของหน่วยงานของรัฐผู้ว่าจ้างที่จะพิจารณา โดยคำนึงถึงราคาและลักษณะของพัสดุที่จ้าง ซึ่งอาจมีผลกระทบต่อการที่ผู้รับจ้างจะหลีกเลี่ยงไม่ปฏิบัติตามสัญญา แต่ทั้งนี้การที่จะกำหนดค่าปรับเป็นร้อยละเท่าใด จะต้องกำหนดไว้ในเอกสารเชิญชวนด้วย

(๒๓) ถ้าต้องจ่ายค่าควบคุมงานวันละเท่าใด ให้เรียกค่าควบคุมงานจากผู้รับจ้างวันละเท่านั้นตามจำนวนที่ล่วงเลยกำหนดสัญญาไป แต่สัญญาข้อนี้ไม่รวมถึงค่าควบคุมงานในกรณีที่ต้องต่ออายุสัญญา

(๒๔) เป็นข้อความหรือเงื่อนไขเพิ่มเติม ซึ่งหน่วยงานของรัฐผู้ทำสัญญาอาจเลือกใช้หรือตัดออกได้ตามข้อเท็จจริง

(สำเนา)

ที่ นร 0203/ว 109

สำนักเลขาธิการคณะรัฐมนตรี
ทำเนียบรัฐบาล กทม. 10300

24 สิงหาคม 2532

เรื่อง การพิจารณาช่วยเหลือผู้ประกอบอาชีพงานก่อสร้าง

เรียน

อ้างถึง หนังสือสำนักเลขาธิการคณะรัฐมนตรี ที่ นร 0203/ว 81 ลงวันที่ 30 มิถุนายน 2532

สิ่งที่ส่งมาด้วย สำเนาหนังสือสำนักงบประมาณ ที่ กพส 7/2532 ลงวันที่ 4 สิงหาคม 2532 และเอกสารประกอบ

ตามที่ได้ยืนยันมติคณะรัฐมนตรี เรื่อง การพิจารณาช่วยเหลือผู้ประกอบอาชีพงานก่อสร้างมาเพื่อถือปฏิบัติต่อไป นั้น

บัดนี้ คณะกรรมการเฉพาะกิจพิจารณาแก้ไขปัญหาการก่อสร้างได้เสนอเงื่อนไขหลักเกณฑ์ ประเภทงานก่อสร้าง สูตร และวิธีการคำนวณที่ใช้กับสัญญาแบบปรับราคาได้ รวม 6 ข้อ มาเพื่อคณะรัฐมนตรีพิจารณาอนุมัติ ความละเอียดปรากฏตามสิ่งที่ส่งมาด้วย

คณะรัฐมนตรีได้ประชุมปรึกษาเมื่อวันที่ 22 สิงหาคม 2532 ลงมติอนุมัติตามที่คณะกรรมการเฉพาะกิจพิจารณาแก้ไขปัญหาการก่อสร้าง เสนอ ทั้ง 6 ข้อ โดยข้อ 1 ให้ตัดคำว่า "ก่อนหรือ" ออก และให้ส่วนราชการ รัฐวิสาหกิจ หน่วยงานตามกฎหมายว่าด้วยการบริหารราชการส่วนท้องถิ่น หน่วยงานอื่นที่มีกฎหมายบัญญัติให้มีฐานะเป็นราชการบริหารส่วนท้องถิ่น และหน่วยงานอื่นของรัฐถือปฏิบัติต่อไป

จึงเรียนยืนยันมา และขอได้โปรดแจ้งให้ส่วนราชการ รัฐวิสาหกิจ หน่วยงานตามกฎหมายว่าด้วยการบริหารราชการส่วนท้องถิ่น หน่วยงานอื่นที่มีกฎหมายบัญญัติให้มีฐานะเป็นราชการบริหารส่วนท้องถิ่น และหน่วยงานอื่นของรัฐถือปฏิบัติต่อไปด้วย

ขอแสดงความนับถือ

อนันต์ อนันตกูล

(นายอนันต์ อนันตกูล)

เลขาธิการคณะรัฐมนตรี

กองนิติธรรม

โทร. 2828149

(สำเนา)

ที่ กพส 7/2532

สำนักงบประมาณ
ถนนพระรามที่ 6 กทม. 10400

4 สิงหาคม 2532

เรื่อง การพิจารณาช่วยเหลือผู้ประกอบอาชีพงานก่อสร้าง

เรียน เลขาธิการคณะรัฐมนตรี

อ้างถึง หนังสือสำนักเลขาธิการคณะรัฐมนตรี ที่ นร 0203/ว 81 ลงวันที่ 30 มิถุนายน 2532

สิ่งที่ส่งมาด้วย 1. เอกสารผนวก ก จำนวน 13 แผ่น
2. เอกสารผนวก ข จำนวน 11 แผ่น

ตามหนังสือที่อ้างถึง คณะรัฐมนตรีมีมติวันที่ 27 มิถุนายน 2532 เห็นชอบตามข้อเสนอของคณะกรรมการเฉพาะกิจพิจารณาแก้ไขปัญหาการก่อสร้าง ในเรื่องสัญญาแบบปรับราคาได้ (ค่า K) ดังนี้

1. เห็นชอบในหลักการที่จะให้นำสัญญาแบบปรับราคาได้มาใช้กับสัญญาที่ลงนามหลังวันที่ 28 มิถุนายน 2531 ในการพิจารณาจ่ายเงินชดเชยค่างานก่อสร้างให้แก่ผู้รับเหมาก่อสร้างของทางราชการ

2. เห็นควรนำสัญญาแบบปรับราคาได้มาใช้เป็นการถาวร

3. ให้ตั้งคณะอนุกรรมการเพื่อพิจารณากำหนดเงื่อนไข หลักเกณฑ์ ประเภทงานก่อสร้าง สูตรและวิธีการคำนวณในการพิจารณาจ่ายเงินชดเชยให้สอดคล้องกับวิกฤตการณ์และลักษณะงานก่อสร้าง แล้วนำเสนอคณะรัฐมนตรีพิจารณาต่อไป

คณะกรรมการเฉพาะกิจพิจารณาแก้ไขปัญหาการก่อสร้าง พิจารณาเงื่อนไข หลักเกณฑ์ ประเภทงานก่อสร้าง สูตรและวิธีการคำนวณที่ใช้กับสัญญาแบบปรับราคาได้ ตามที่คณะอนุกรรมการเฉพาะกิจพิจารณาการใช้สัญญาแบบปรับราคาได้นำเสนอตามมติคณะรัฐมนตรีแล้วเห็นว่า การนำสัญญาแบบปรับราคาได้มาใช้เพื่อเป็นการช่วยเหลือผู้รับจ้างไทยที่ได้รับความ

เดือดร้อน .....

เดือดร้อนและสามารถที่จะประกอบกิจการต่อไปได้ในช่วงที่เกิดภาวะวัสดุก่อสร้างขาดแคลนและขึ้นราคา ตลอดจนเป็นการช่วยลดความเสี่ยงของผู้รับจ้างและป้องกันมิให้ผู้รับจ้างบวกราคาเผื่อการเปลี่ยนแปลงราคาวัสดุไว้ล่วงหน้ามาก ๆ รวมทั้งเกิดความเป็นธรรมต่อคู่สัญญาทั้งสองฝ่ายด้วย จึงเห็นควรนำเงื่อนไข หลักเกณฑ์ ประเภทงานก่อสร้าง สูตรและวิธีการคำนวณที่ใช้กับสัญญาแบบปรับราคาได้ ตลอดจนตัวอย่างการแก้ไขเพิ่มเติมสัญญาเดิม มาใช้เพื่อช่วยเหลือผู้ประกอบอาชีพงานก่อสร้างตามมติคณะรัฐมนตรีดังกล่าว และเห็นควรนำเสนอคณะรัฐมนตรีเพื่อขออนุมัติดังนี้

1. ให้นำสัญญาแบบปรับราคาได้มาใช้กับสัญญาที่ลงนาม หลังวันที่ 28 มิถุนายน 2531 โดยมีเงื่อนไข หลักเกณฑ์ ประเภทงานก่อสร้าง สูตรและวิธีการคำนวณที่ใช้กับสัญญาแบบปรับราคาได้ (ดังเอกสารผนวก ก).

2. ให้นำสัญญาแบบปรับราคาได้มาใช้เป็นการถาวร โดยมีเงื่อนไข หลักเกณฑ์ ประเภทงานก่อสร้าง สูตรและวิธีการคำนวณที่ใช้กับสัญญาแบบปรับราคาได้ (ดังเอกสารผนวก ข)

3. งานจ้างเหมาก่อสร้างของรัฐวิสาหกิจ หน่วยงานตามกฎหมายว่าด้วยการบริหารราชการส่วนท้องถิ่น หน่วยงานอื่นที่มีกฎหมายบัญญัติให้มีฐานะเป็นราชการบริหารส่วนท้องถิ่นหรือหน่วยงานอื่นของรัฐ ก็ให้นำเงื่อนไข หลักเกณฑ์ ประเภทงานก่อสร้าง สูตรและวิธีการคำนวณที่ใช้กับสัญญาแบบปรับราคาได้ไปใช้ด้วย ในกรณีที่จำเป็นต้องเพิ่มเงิน ให้ใช้เงินจากงบประมาณของรัฐวิสาหกิจ หน่วยงานตามกฎหมายว่าด้วยการบริหารราชการส่วนท้องถิ่น หน่วยงานอื่นที่มีกฎหมายบัญญัติให้มีฐานะเป็นราชการบริหารส่วนท้องถิ่น หรือหน่วยงนอื่นของรัฐนั้นเองหรือจ่ายตามสัดส่วนแหล่งที่มาของเงินค่าก่อสร้างนั้น หรือตามที่สำนักงบประมาณพิจารณาวินิจฉัยแล้วแต่กรณี

4. เมื่อให้มีการนำสัญญาแบบปรับราคาได้มาใช้แล้ว มีผลทำให้ผู้ว่าจ้างต้องจ่ายเงินชดเชยเพิ่ม จนทำให้เกินวงเงินงบประมาณที่ได้รับอนุมัติ ก็ให้ถือว่าได้รับอนุมัติจากคณะรัฐมนตรีให้ก่อหนี้ผูกพันเกินกว่างบประมาณ ตามนัยมาตรา 23 แห่งพระราชบัญญัติว่าด้วยการงบประมาณ และให้ส่วนราชการเจ้าของสัญญานั้น ๆ ขอทำความตกลงเรื่องการเงินกับสำนักงบประมาณ

5. การพิจารณาคำนวณเงินเพิ่มหรือลด และการจ่ายเงินเพิ่มหรือเรียกเงินคืนจากผู้รับจ้างตามเงื่อนไขของสัญญาแบบปรับราคาได้ ต้องได้รับการตรวจสอบและเห็นชอบจากสำนักงบประมาณ และให้ถือการพิจารณาวินิจฉัยของสำนักงบประมาณเป็นที่สิ้นสุด

/6. เพื่อความ .....

6. เพื่อความรวดเร็วในการดำเนินงาน และเพื่อให้การปฏิบัติเกี่ยวกับการใช้สัญญาจ้างแบบปรับราคาได้เป็นมาตรฐานเดียวกัน จึงมอบอำนาจให้สำนักงบประมาณทำการวินิจฉัยปัญหาข้อหารือและกำหนดแนวทางปฏิบัติที่เหมาะสมได้ตามความจำเป็นด้วย

จึงเรียนมาเพื่อนำเสนอคณะรัฐมนตรีพิจารณาต่อไป

ขอแสดงความนับถือ

พงส์ สารสิน

(นายพงส์ สารสิน)

รองนายกรัฐมนตรี

ประธานคณะกรรมการเฉพาะกิจพิจารณาแก้ไขปัญหาการก่อสร้าง

กองกลาง

โทร. 2710092 ต่อ 245

เงื่อนไข หลักเกณฑ์ ประเภทงานก่อสร้าง สูตรและวิธีการคำนวณที่ใช้กับสัญญาแบบปรับราคาได้

ก. เงื่อนไขและหลักเกณฑ์

1. สัญญาแบบปรับราคาได้นี้ให้ใช้กับงานก่อสร้างทุกประเภท รวมถึงงานปรับปรุงและซ่อมแซมซึ่งเบิกจ่ายค่างานในลักษณะหมวดค่าครุภัณฑ์ ที่ดินและสิ่งก่อสร้าง หมวดเงินอุดหนุนและหมวดรายจ่ายอื่นที่เบิกจ่ายในลักษณะค่าที่ดินและสิ่งก่อสร้าง ที่อยู่ในเงื่อนไขและหลักเกณฑ์ตามที่ได้กำหนดนี้

2. สัญญาแบบปรับราคาได้นี้ให้ใช้ทั้งในกรณีเพิ่มหรือลดค่างานจากค่างานเดิมตามสัญญา เมื่อดัชนีราคาซึ่งจัดทำขึ้นโดยกระทรวงพาณิชย์ มีการเปลี่ยนแปลงสูงขึ้นหรือลดลงจากเดิม ขณะเมื่อวันเปิดซองประกวดราคา สำหรับกรณีที่จัดจ้างโดยวิธีอื่น ให้ใช้วันเปิดซองราคาแทน

3. การนำสัญญาแบบปรับราคาได้ไปใช้นั้น ผู้ว่าจ้างต้องแจ้งและประกาศให้ผู้รับจ้างทราบ เช่น ในประกาศประกวดราคาฯ และต้องระบุในสัญญาจ้างด้วยว่างานจ้างเหมานั้น ๆ จะใช้สัญญาแบบปรับราคาได้ พร้อมทั้งกำหนดประเภทของงานก่อสร้าง สูตรและวิธีการคำนวณที่ให้มีการปรับเพิ่มหรือลดค่างานไว้ให้ชัดเจน

ในกรณีที่มีงานก่อสร้างหลายประเภทในงานจ้างคราวเดียวกัน จะต้องแยกประเภทงานก่อสร้างแต่ละประเภทให้ชัดเจนตามลักษณะของงานก่อสร้างนั้น ๆ และให้สอดคล้องกับสูตรที่กำหนดไว้

4. การขอเงินเพิ่มค่างานก่อสร้างตามสัญญาแบบปรับราคาได้นี้ เป็นหน้าที่ของผู้รับจ้างที่จะต้องเรียกร้องภายในกำหนด 90 วัน นับตั้งแต่วันที่ผู้รับจ้างได้ส่งมอบงานงวดสุดท้าย หากพ้นกำหนดนี้ไปแล้ว ผู้รับจ้างไม่มีสิทธิที่จะเรียกร้องเงินเพิ่มค่างานก่อสร้างจากผู้ว่าจ้างได้อีกต่อไป และในกรณีที่ผู้ว่าจ้างจะต้องเรียกเงินคืนจากผู้รับจ้าง ให้ผู้ว่าจ้างที่เป็นคู่สัญญารีบเรียกเงินคืนจากผู้รับจ้างโดยเร็ว หรือให้หักค่างานของงวดต่อไป หรือให้หักเงินจากหลักประกันสัญญาแล้วแต่กรณี

5. การพิจารณาคำนวณเงินเพิ่มหรือลด และการจ่ายเงินเพิ่มหรือเรียกเงินคืนจากผู้รับจ้างตามเงื่อนไขของสัญญาแบบปรับราคาได้ ต้องได้รับการตรวจสอบและเห็นชอบจากสำนักงบประมาณและให้ถือการพิจารณาวินิจฉัยของสำนักงบประมาณเป็นที่สิ้นสุด

ข. ประเภทงานก่อสร้างและสูตรที่ใช้กับสัญญาแบบปรับราคาได้

ในการพิจารณาเพิ่มหรือลดราคาค่างานจ้างเหมาก่อสร้างให้คำนวณตามสูตรดังนี้

P = (Po) x (K)

กำหนดให้ P = ราคาค่างานต่อหน่วยหรือราคาค่างานเป็นงวดที่จะต้องจ่ายให้ผู้รับจ้าง

Po = ราคาค่างานต่อหน่วยที่ผู้รับจ้างประมูลได้ หรือราคาค่างานเป็นงวดซึ่งระบุไว้ในสัญญาแล้วแต่กรณี

K = ESCALATION FACTOR ที่หักด้วย 4% เมื่อต้องเพิ่มค่างาน หรือบวกเพิ่ม 4% เมื่อต้องเรียกค่างานคืน

ESCALATION FACTOR K หาได้จากสูตร ซึ่งแบ่งตามประเภทและลักษณะงานดังนี้

หมวดที่ 1 งานอาคาร

งานอาคาร หมายถึง ตัวอาคาร เช่น ที่ทำการ โรงเรียน โรงพยาบาล หอพัก ที่พักอาศัย หอประชุม อัฒจันทร์ ยิมเนเซียม สระว่ายน้ำ โรงอาหาร คลังพัสดุ โรงงาน รั้ว เป็นต้น และให้หมายความรวมถึง

1.1 ไฟฟ้าของอาคารบรรจบถึงสายเมนจำหน่าย แต่ไม่รวมถึงหม้อแปลงและระบบไฟฟ้าภายในบริเวณ

1.2 ประปาของอาคารบรรจบถึงท่อเมนจำหน่าย แต่ไม่รวมถึงระบบประปาภายในบริเวณ

1.3 ระบบท่อหรือระบบสายต่าง ๆ ที่ติดหรือฝังอยู่ในส่วนของอาคาร เช่น ท่อปรับอากาศ ท่อก๊าซ สายไฟฟ้าสำหรับเครื่องปรับอากาศ สายล่อฟ้า ฯลฯ

1.4 ทางระบายน้ำของอาคารจนถึงทางระบายน้ำภายนอก

1.5 ส่วนประกอบที่จำเป็นสำหรับอาคาร เฉพาะส่วนที่ติดกับอาคารโดยต้องสร้างหรือประกอบพร้อมกับการก่อสร้างอาคาร แต่ไม่รวมถึงเครื่องจักรหรือเครื่องมือกลที่นำมาประกอบหรือติดตั้ง เช่น ลิฟท์ เครื่องคอมพิวเตอร์ เครื่องสูบน้ำ เครื่องปรับอากาศ พัดลม ฯลฯ

1.6 ทางเท้ารอบอาคาร ดินถม ดินตัก ห่างจากอาคารโดยรอบไม่เกิน 3 เมตร

ใช้สูตร K = 0.25 + 0.15 It/Io + 0.10 Ct/Co + 0.40 Mt/Mo + 0.10 St/So

หมวดที่ 2 งานดิน

2.1 งานดิน หมายถึง การขุดดิน การตักดิน การบดอัดดิน การขุดเปิดหน้าดิน การเกลี่ยบดอัดดิน การขุด – ถมบดอัดแน่นเขื่อน คลอง คันคลอง คันกั้นน้ำ คันทาง ซึ่งต้องใช้เครื่องจักรเครื่องมือกลปฏิบัติงาน

สำหรับการถมดินให้หมายความถึงการถมดินหรือทรายหรือวัสดุอื่นที่มีการควบคุมคุณสมบัติของวัสดุนั้น และมีข้อกำหนดวิธีการถม รวมทั้งมีการบดอัดแน่นโดยใช้เครื่องจักรเครื่องมือกล เพื่อให้ได้มาตรฐานตามที่กำหนดไว้ เช่นเดียวกับงานก่อสร้างถนนหรือเขื่อนชลประทาน

ทั้งนี้ ให้รวมถึงงานประเภท EMBANKMENT, EXCAVATION, SUBBASE, SELECTED MATERIAL, UNTREATED BASE และ SHOULDER

ใช้สูตร K = 0.30 + 0.10 It/Io + 0.40 Et/Eo + 0.20 Ft/Fo

2.2 งานหินเรียง หมายถึง งานหินขนาดใหญ่นำมาเรียงกันเป็นชั้นให้เป็นระเบียบจนได้ความหนาที่ต้องการ โดยในช่องว่างระหว่างหินใหญ่จะแซมด้วยหินย่อยหรือกรวดขนาดต่าง ๆ และทรายให้เต็มช่องว่าง มีการควบคุมคุณสมบัติของวัสดุและมีข้อกำหนดวิธีปฏิบัติโดยใช้เครื่องจักร เครื่องมือกล หรือแรงคน และให้หมายความรวมถึงงานหินทิ้ง งานหินเรียงยาแนว หรืองานหินใหญ่ที่มีลักษณะคล้ายคลึงกัน เพื่อการป้องกันการกัดเซาะพังทลายของลาดตลิ่งและท้องลำน้ำ

ใช้สูตร K = 0.40 + 0.20 It/Io + 0.20 Mt/Mo + 0.20 Ft/Fo

2.3 งานเจาะระเบิดหิน หมายถึง งานเจาะระเบิดหินทั่ว ๆ ไป ระยะทางขนย้ายไป-กลับ ประมาณไม่เกิน 2 กิโลเมตร ยกเว้นงานเจาะระเบิดอุโมงค์ซึ่งต้องใช้เทคนิคชั้นสูง

ใช้สูตร K = 0.45 + 0.15 It/Io + 0.10 Mt/Mo + 0.20 Et/Eo + 0.10 Ft/Fo

หมวดที่ 3 งานทาง

3.1 งานผิวทาง PRIME COAT, TACK COAT, SEAL COAT

ใช้สูตร K = 0.30 + 0.40 At/Ao + 0.20 Et/Eo + 0.10 Ft/Fo

3.2 งานผิวทาง SURFACE TREATMENT SLURRY SEAL

ใช้สูตร K = 0.30 + 0.10 Mt/Mo + 0.30 At/Ao + 0.20 Et/Eo + 0.10 Ft/Fo

3.3 งานผิวทาง ASPHALTIC CONCRETE, PENETRATION MACADAM

ใช้สูตร K = 0.30 + 0.10 Mt/Mo + 0.40 At/Ao + 0.10 Et/Eo + 0.10 Ft/Fo

3.4 งานผิวถนนคอนกรีตเสริมเหล็ก หมายถึง ผิวถนนคอนกรีตที่ใช้เหล็กเสริม ซึ่งประกอบด้วยตะแกรงเหล็กเส้นหรือตะแกรงลวดเหล็กกล้าเชื่อมติด (WELDED STEEL WIRE FARRIC) เหล็กเดือย (DOWEL BAR) เหล็กยึด (DEFORMED TIE BAR) และรอยต่อต่าง ๆ (JOINT) ทั้งนี้ ให้หมายความรวมถึงแผ่นพื้นคอนกรีตเสริมเหล็กบริเวณคอสะพาน (R.C. BRIDGE APPROACH) ด้วย

ใช้สูตร K = 0.30 + 0.10 It/Io + 0.35 Ct/Co + 0.10 Mt/Mo + 0.15 St/So

3.5 งานท่อระบายน้ำคอนกรีตเสริมเหล็กและงานบ่อพัก หมายถึง ท่อคอนกรีตเสริมเหล็กสำหรับงานระบายน้ำ (PRECAST REINFORCED CONCRETE DRAINAGE PIPE) งานรางระบายน้ำคอนกรีตเสริมเหล็ก งานดาดคอนกรีตเสริมเหล็กรางระบายน้ำและบริเวณลาดคอสะพาน รวมทั้งงานบ่อพักคอนกรีตเสริมเหล็กและงานคอนกรีตเสริมเหล็กอื่นที่มีรูปแบบและลักษณะงานคล้ายคลึงกัน เช่น งานบ่อพัก (MANHOLE) ท่อร้อยสายโทรศัพท์ ท่อร้อยสายไฟฟ้า เป็นต้น

ใช้สูตร K = 0.35 + 0.20 It/Io + 0.15 Ct/Co + 0.15 Mt/Mo + 0.15 St/So

3.6 งานโครงสร้างคอนกรีตเสริมเหล็กและงานเขื่อนกันตลิ่ง หมายถึง สะพานคอนกรีตเสริมเหล็ก โครงสร้างฐานรากคอนกรีตเสริมเหล็กคอสะพาน (R.C. BEARING UNIT) ท่อเหลี่ยมคอนกรีตเสริมเหล็ก (R.C. BOX CULVERT) หอถังน้ำโครงสร้างคอนกรีตเสริมเหล็ก เขื่อนกันตลิ่งคอนกรีตเสริมเหล็ก ท่าเทียบเรือคอนกรีตเสริมเหล็กและสิ่งก่อสร้างอื่นที่มีลักษณะคล้ายคลึงกัน

ใช้สูตร K = 0.30 + 0.10 It/Il + 0.15 Ct/Co + 0.20 Mt/Mo + 0.25 St/So

3.7 งานโครงสร้างเหล็ก หมายถึง สะพานเหล็กสำหรับคนเดินข้ามถนน โครงเหล็กสำหรับติดตั้งป้ายจราจรชนิดแขวนสูง เสาไฟฟ้าแรงสูง เสาวิทยุ เสาโทรทัศน์ หรืองานโครงเหล็กอื่นที่มีลักษณะคล้ายคลึงกัน แต่ไม่รวมถึงงานติดตั้งเสาโครงเหล็กสายส่งของการไฟฟ้าฝ่ายผลิตแห่งประเทศไทย

ใช้สูตร K = 0.25 + 0.10 It/Io + 0.05 Ct/Co + 0.20 Mt/Mo + 0.40 St/So

หมวดที่ 4 งานชลประทาน

4.1 งานอาคารชลประทานไม่รวมบานเหล็ก หมายถึง อาคารคอนกรีตเสริมเหล็กชนิดต่าง ๆ ที่ก่อสร้างในแนวคลองส่งน้ำหรือคลองระบายน้ำ เพื่อควบคุมระดับและหรือปริมาณน้ำ ได้แก่ ท่อระบายน้ำ น้ำตก รางเท สะพานน้ำ ท่อลอด ไซฟอน และอาคารชลประทานชนิดอื่น ๆ ที่ไม่มีบานระบายเหล็ก แต่ไม่รวมถึงงานอาคารชลประทานขนาดใหญ่ เช่น ฝายทางระบายน้ำล้น หรืออาคารชลประทานประกอบของเขื่อน เป็นต้น

ใช้สูตร K = 0.40 + 0.20 It/Io + 0.10 Ct/Co + 0.10 Mt/Mo + 0.20 St/So

4.2 งานอาคารชลประทานรวมบานเหล็ก หมายถึง อาคารคอนกรีตเสริมเหล็กชนิดต่าง ๆ ที่ก่อสร้างในแนวคลองส่งน้ำหรือคลองระบายน้ำ เพื่อควบคุมระดับและหรือปริมาณน้ำ ได้แก่ ท่อส่งน้ำเข้านา ท่อระบายน้ำ ประตูระบายน้ำ อาคารอัดน้ำ ท่อลอดและอาคารชลประทานชนิดต่าง ๆ ที่มีบานระบายน้ำ แต่ไม่รวมถึงงานอาคารชลประทานขนาดใหญ่ เช่น ฝายทางระบายน้ำล้น หรืออาคารชลประทานประกอบของเขื่อน เป็นต้น

ใช้สูตร K = 0.35 + 0.20 It/Io + 0.10 Ct/Co + 0.10 Mt/Mo + 0.25 St/So

4.3 งานบานระบาย TRASHRACK และ STEEL LINER หมายถึง บานระบายเหล็กเครื่องกว้านและโครงยก รวมทั้ง BULK HEAD GATE และงานท่อเหล็ก

ใช้สูตร K = 0.35 + 0.20 It/Io + 0.45 Gt/Go

4.4 งานเหล็กเสริมคอนกรีต และ ANCHOR BAR หมายถึง เหล็กเส้นที่ใช้เสริมในงานคอนกรีตและเหล็ก ANCHOR BAR ของงานฝาย ทางระบายน้ำล้น หรืออาคารชลประทานประกอบของเขื่อน ซึ่งมีสัญญาแยกจ่ายเฉพาะงานเหล็กดังกล่าวเท่านั้น

ใช้สูตร K = 0.25 + 0.15 It/Io + 0.60 St/So

4.5 งานคอนกรีตไม่รวมเหล็กและคอนกรีตดาดคลอง หมายถึง งานคอนกรีตเสริมเหล็กที่หักส่วนของเหล็กออกมาแยกคำนวณต่างหากของงานฝาย ทางระบายน้ำล้นหรืออาคารชลประทานประกอบของเขื่อน ซึ่งมีสัญญาแยกจ่ายเฉพาะงานคอนกรีตดังกล่าวเท่านั้น

ใช้สูตร K = 0.40 + 0.15 It/Io + 0.25 Ct/Co + 0.20 Mt/Mo

4.6 งานเจาะ หมายถึง การเจาะพร้อมทั้งฝังท่อกรุขนาดรูในไม่น้อยกว่า 48 มิลลิเมตร ในชั้นดิน หินผุหรือหินที่แตกหัก เพื่ออัดฉีดน้ำปูน และให้รวมถึงงานซ่อมแซมฐานรากอาคารชลประทาน ถนนและอาคารต่าง ๆ โดยการอัดฉีดน้ำปูน

ใช้สูตร K = 0.40 + 0.20 It/Io + 0.10 Mt/Mo + 0.20 Et/Eo + 0.10 Ft/Fo

4.7 งานอัดฉีดน้ำปูน ค่าอัดฉีดน้ำปูนจะเพิ่มหรือลด ให้เฉพาะราคาซีเมนต์ที่เปลี่ยนแปลงตามดัชนีราคาของซีเมนต์ที่กระทรวงพาณิชย์จัดทำขึ้น ในเดือนที่ส่งงานแต่ละงวดกับเดือนที่เปิดซองประกวดราคา

หมวดที่ 5 งานระบบสาธารณูปโภค

5.1 งานวางท่อ AC และ PVC

5.1.1 ในกรณีที่ผู้ว่าจ้างเป็นผู้จัดหาท่อและหรืออุปกรณ์ให้

ใช้สูตร K = 0.50 + 0.25 It/Io + 0.25 Mt/Mo

5.1.2 ในกรณีที่ผู้รับจ้างเป็นผู้จัดหาท่อ AC และหรืออุปกรณ์

ใช้สูตร K = 0.40 + 0.10 It/Io + 0.10 Mt/Mo + 0.40 ACt/ACo

5.1.3 ในกรณีที่ผู้รับจ้างเป็นผู้จัดหาท่อ PVD และหรืออุปกรณ์

ใช้สูตร K = 0.40 + 0.10 It/Io + 0.10 Mt/Mo + 0.40 PVCt/PVCo

5.2 งานวางท่อเหล็กเหนียวและท่อ HYDENSITY POLYETHYLENE

5.2.1 ในกรณีที่ผู้ว่าจ้างเป็นผู้จัดหาท่อและหรืออุปกรณ์ให้

ใช้สูตร K = 0.40 + 0.10 It/Io + 0.15 Mt/Mo + 0.20 Et/Eo + 0.15 Ft/Fo

5.2.2 ในกรณีที่ผู้รับจ้างเป็นผู้จัดหาท่อเหล็กเหนียวและหรืออุปกรณ์และให้รวมถึงงาน TRANSMISSION CONDUIT

ใช้สูตร K = 0.40 + 0.10 It/Io + 0.10 Mt/Mo + 0.10 Et/Eo + 0.30 GIPt/GIPo

5.2.3 ในกรณีที่ผู้รับจ้างเป็นผู้จัดหาท่อ HYDENSITY POLYETHYLENE และหรืออุปกรณ์

ใช้สูตร K = 0.50 + 0.10 It/Io + 0.10 Mt/Mo + 0.30 PEt/PEo

5.3 งานปรับปรุงระบบอุโมงค์ส่งน้ำและงาน SECONDARY LINING

ใช้สูตร K = 0.40 + 0.10 It/Io + 0.15 Et/Eo + 0.35 GIPt/GIPo

5.4 งานวางท่อ PVC หุ้มด้วยคอนกรีต

ใช้สูตร K = 0.30+0.10It/Io+0.20Ct/Co+0.05Mt/Mo+0.05St/So+0.30PVCt/PVCo

5.5 งานวางท่อ PVC กลบทราย

ใช้สูตร K = 0.25 + 0.05 It/Io + 0.05 Mt/Mo + 0.65 PVCt/PVCo

5.6 งานวางท่อเหล็กอาบสังกะสี

ใช้สูตร K = 0.25 + 0.25 It/Io + 0.50 GIPt/GIPo

ประเภทงานและสูตรต่อไปนี้ใช้เฉพาะงานก่อสร้างของการไฟฟ้าฝ่ายผลิตแห่งประเทศไทยเท่านั้น

5.7 งานก่อสร้างระบบสายส่งแรงสูงและสถานีไฟฟ้าย่อย

5.7.1 งานติดตั้ง เสา โครงเหล็กสายส่งและอุปกรณ์ รวมทั้งงานติดตั้งอุปกรณ์ไฟฟ้าสถานีไฟฟ้าย่อย

สำหรับงานติดตั้ง เสา โครงเหล็กสายส่งและอุปกรณ์ ประกอบด้วย ลักษณะงานดังนี้คือ PRELIMINARY WORK (ยกเว้น BOUNDARY POST), TOWERS, INSULATOR STRING AND OVERHEAD GROUND WIRE ASSEMBLIES, CONDUCTOR AND OVERHEAD GROUND WIRE STRINGING, LINE ACCESSORIES, GROUNDING MATERIALS

สำหรับงานติดตั้งอุปกรณ์ไฟฟ้าสถานีไฟฟ้าย่อย หมายถึง เฉพาะการติดตั้งอุปกรณ์ไฟฟ้าเท่านั้น

ใช้สูตร K = 0.60 + 0.25 It/Io + 0.15 Ft/Fo

5.7.2 งานก่อสร้างฐานรากเสาไฟฟ้า (TOWER FOUNDATION) และงานติดตั้ง BOUNDARY POST

ใช้สูตร K = 0.35 + 0.20 It/Io + 0.20 Ct/Co + 0.10 St/So + 0.15 Ft/Fo

5.7.3 งานก่อสร้างฐานรากอุปกรณ์ไฟฟ้าสถานีไฟฟ้าย่อย

ใช้สูตร K = 0.50 + 0.20 It/Io + 0.15 CT/Co + 0.15 St/So

5.8 งานหล่อและตอกเสาเข็มคอนกรีตอัดแรง

5.8.1 งานเสาเข็มคอนกรีตอัดแรง

ใช้สูตร K = 0.35 + 0.15 It/Io + 0.20 Ct/Co + 0.30 St/So

5.8.2 งานเสาเข็มแบบ CAST IN PLACE

ใช้สูตร K = 0.30 + 0.10 It/Io + 0.25 Ct/Co + 0.35 St/So

ประเภทงานและสูตรต่อไปนี้ใช้เฉพาะงานก่อสร้างของการไฟฟ้าส่วนภูมิภาคเท่านั้น

5.9 งานก่อสร้างสายส่งแรงสูงระบบแรงดัน 69 – 115 KV.

5.9.1 ในกรณีที่ผู้ว่าจ้างเป็นผู้จัดหาวัสดุและหรืออุปกรณ์ให้

ใช้สูตร K = 0.80 + 0.05 It/Io + 0.10 Mt/Mo + 0.05 Ft/Fo

5.9.2 ในกรณีที่ผู้รับจ้างเป็นผู้จัดหาวัสดุหรืออุปกรณ์

ใช้สูตร K = 0.45 + 0.05 It/Io + 0.20 Mt/Mo + 0.05 Ft/Fo + 0.25 Wt/Wo

ดัชนีราคาที่ใช้คำนวณตามสูตรที่ใช้กับสัญญาแบบปรับราคาได้ จัดทำขึ้นโดยกระทรวงพาณิชย์

K	=	ESCALATION FACTOR
It	=	ดัชนีราคาผู้บริโภคทั่วไปของประเทศ ในเดือนที่ส่งงานแต่ละงวด
Io	=	ดัชนีราคาผู้บริโภคทั่วไปของประเทศ ในเดือนที่เปิดซองประกวดราคา
Ct	=	ดัชนีราคาซีเมนต์ ในเดือนที่ส่งงานแต่ละงวด
Co	=	ดัชนีราคาซีเมนต์ ในเดือนที่เปิดซองประกวดราคา
Mt	=	ดัชนีราคาวัสดุก่อสร้าง (ไม่รวมเหล็กและซีเมนต์) ในเดือนที่ส่งงานแต่ละงวด
Mo	=	ดัชนีราคาวัสดุก่อสร้าง (ไม่รวมเหล็กและซีเมนต์) ในเดือนที่เปิดซองประกวดราคา
St	=	ดัชนีราคาเหล็ก ในเดือนที่ส่งงานแต่ละงวด
So	=	ดัชนีราคาเหล็ก ในเดือนที่เปิดซองประกวดราคา
Gt	=	ดัชนีราคาเหล็กแผ่นเรียบที่ผลิตในประเทศ ในเดือนที่ส่งงานแต่ละงวด
Go	=	ดัชนีราคาเหล็กแผ่นเรียบที่ผลิตในประเทศ ในเดือนที่เปิดซองประกวดราคา
At	=	ดัชนีราคาแอสฟัลท์ ในเดือนที่ส่งงานแต่ละงวด
Ao	=	ดัชนีราคาแอสฟัลท์ ในเดือนที่เปิดซองประกวดราคา
Et	=	ดัชนีราคาเครื่องจักรกลและบริภัณฑ์ ในเดือนที่ส่งงานแต่ละงวด
Eo	=	ดัชนีราคาเครื่องจักรกลและบริภัณฑ์ ในเดือนที่เปิดซองประกวดราคา
Ft	=	ดัชนีราคาน้ำมันดีเซลหมุนเร็ว ในเดือนที่ส่งงานแต่ละงวด
Fo	=	ดัชนีราคาน้ำมันดีเซลหมุนเร็ว ในเดือนที่เปิดซองประกวดราคา
ACt	=	ดัชนีราคาท่อซีเมนต์ใยหิน ในเดือนที่ส่งงานแต่ละงวด
ACo	=	ดัชนีราคาท่อซีเมนต์ใยหิน ในเดือนที่เปิดซองประกวดราคา
PVCt	=	ดัชนีราคาท่อ PVC ในเดือนที่ส่งงานแต่ละงวด
PVCo	=	ดัชนีราคาท่อ PVC ในเดือนที่เปิดซองประกวดราคา
GIPt	=	ดัชนีราคาท่อเหล็กอาบสังกะสี ในเดือนที่ส่งงานแต่ละงวด
GIPo	=	ดัชนีราคาท่อเหล็กอาบสังกะสี ในเดือนที่เปิดซองประกวดราคา

PET = ดัชนีราคาท่อ HYDENSITY POL YETHYLENE ในเดือนที่ส่งงานแต่ละงวด

PEo = ดัชนีราคาท่อ HYDENSITY PLOYETHYLENE ในเดือนที่เปิดซองประกวดราคา

Wt = ดัชนีราคาสายไฟฟ้า ในเดือนที่ส่งงานแต่ละงวด

Wo = ดัชนีราคาสายไฟฟ้า ในเดือนที่เปิดซองประกวดราคา

ค. วิธีการคำนวณที่ใช้กับสัญญาแบบปรับราคาได้

1. การคำนวณค่า K จากสูตรตามลักษณะงานนั้น ๆ ให้ใช้ตัวเลขดัชนีราคาวัสดุก่อสร้างของกระทรวงพาณิชย์ โดยใช้ฐานของปี 2530 เป็นเกณฑ์ในการคำนวณ

2. การคำนวณค่า Kสำหรับกรณีที่มีงานก่อสร้างหลายประเภทรวมอยู่ในสัญญาเดียวกัน จะต้องแยกค่างานก่อสร้างแต่ละประเภทให้ชัดเจนตามลักษณะของงานนั้น และให้สอดคล้องกับสูตรที่ได้กำหนดไว้

3. การคำนวณหาค่า K กำหนดให้ใช้เลขทศนิยม 3 ตำแหน่งทุกขั้นตอนโดยไม่มีการปัดเศษ และกำหนดให้ทำเลขสัมพันธ์ (เปรียบเทียบ) ให้เป็นผลสำเร็จก่อน แล้วจึงนำผลลัพธ์ไปคูณกับตัวเลขคงที่หน้าเลขสัมพันธ์นั้น

4. ให้พิจารณาเงินเพิ่มหรือลดราคาค่างานจากราคาที่ผู้รับจ้างทำสัญญาตกลงกับผู้ว่าจ้าง เมื่อค่า K ตามสูตรสำหรับงานก่อสร้างนั้น ๆ ในเดือนที่ส่งมอบงานมีค่าเปลี่ยนแปลงไปจากค่า K ในเดือนเปิดซองราคามากกว่า 4% ขึ้นไป โดยนำเฉพาะส่วนที่เกิน 4% มาคำนวณปรับเพิ่มหรือลดค่างานแล้วแต่กรณี (โดยไม่คิด 4% แรกให้)

5. ในกรณีที่ผู้รับจ้างไม่สามารถทำการก่อสร้างให้แล้วเสร็จตามระยะเวลาในสัญญา โดยเป็นความผิดของผู้รับจ้าง ค่า K ตามสูตรต่าง ๆ ที่จะนำมาใช้ในการคำนวณค่างานให้ใช้ค่า K ของเดือนสุดท้ายตามอายุสัญญา หรือค่า K ของเดือนที่ส่งมอบงานจริง แล้วแต่ว่าค่า K ตัวใดจะมีค่าน้อยกว่า

6. การจ่ายเงินแต่ละงวดให้จ่ายค่าจ้างงานที่ผู้รับจ้างทำได้แต่ละงวดตามสัญญาไปก่อน ส่วนค่างานเพิ่มหรือค่างานลดลงซึ่งจะคำนวณได้ต่อเมื่อทราบดัชนีราคาวัสดุก่อสร้างซึ่งนำมาคำนวณค่า K ของเดือนที่ส่งมอบงานงวดนั้น ๆ เป็นที่แน่นอนแล้ว เมื่อคำนวณเงินเพิ่มได้ให้ขอทำความตกลงเรื่องการเงินกับสำนักงบประมาณ

บทนิยาม

"ผู้เสนอราคาที่มีผลประโยชน์ร่วมกัน" หมายความว่า บุคคลธรรมดาหรือนิติบุคคลที่เข้าเสนอราคาขายในการประกวดราคาซื้อของกรม เป็นผู้มีส่วนได้เสียไม่ว่าโดยทางตรงหรือทางอ้อมในกิจการของบุคคลธรรมดาหรือนิติบุคคลอื่นที่เข้าเสนอราคาขายในการประกวดราคาซื้อของกรมในคราวเดียวกัน

การมีส่วนได้เสียไม่ว่าโดยทางตรงหรือทางอ้อมของบุคคลธรรมดาหรือนิติบุคคลดังกล่าวข้างต้น ได้แก่การที่บุคคลธรรมดาหรือนิติบุคคลดังกล่าวมีความสัมพันธ์กันในลักษณะดังต่อไปนี้

(๑) มีความสัมพันธ์กันในเชิงบริหาร โดยผู้จัดการ หุ้นส่วนผู้จัดการ กรรมการผู้จัดการ ผู้บริหาร หรือผู้มีอำนาจในการดำเนินงานในกิจการของบุคคลธรรมดาหรือของนิติบุคคลรายหนึ่งมีอำนาจหรือสามารถใช้อำนาจในการบริหารจัดการกิจการของบุคคลธรรมดาหรือของนิติบุคคลอีกรายหนึ่งหรือหลายราย มีอำนาจหรือสามารถใช้อำนาจในการบริหารจัดการกิจการของบุคคลธรรมดาหรือของนิติบุคคลอีกรายหนึ่งหรือหลายราย ที่เสนอราคาให้แก่กรมในการประกวดราคาซื้อครั้งนี้

(๒) มีความสัมพันธ์กันในเชิงทุน โดยผู้เป็นหุ้นส่วนในห้างหุ้นส่วนสามัญ หรือผู้เป็นหุ้นส่วนไม่จำกัดความรับผิดในห้างหุ้นส่วนจำกัด หรือผู้ถือหุ้นรายใหญ่ในบริษัทจำกัดหรือบริษัทมหาชนจำกัด เป็นหุ้นส่วนในห้างหุ้นส่วนสามัญหรือห้างหุ้นส่วนจำกัด หรือเป็นผู้ถือหุ้นรายใหญ่ในบริษัทจำกัดหรือบริษัทมหาชนจำกัด อีกรายหนึ่งหรือหลายรายที่เสนอราคาให้แก่กรมในการประกวดราคาซื้อครั้งนี้

คำว่า "ผู้ถือหุ้นรายใหญ่" ให้หมายความว่า ผู้ถือหุ้นซึ่งถือหุ้นเกินกว่าร้อยละยี่สิบห้าในกิจการนั้น หรือในอัตราอื่นตามที่คณะกรรมการว่าด้วยการพัสดุเห็นสมควรประกาศกำหนดสำหรับกิจการบางประเภทหรือบางขนาด

(๓) มีความสัมพันธ์กันในลักษณะไขว้กันระหว่าง (๑) และ (๒) โดยผู้จัดการ หุ้นส่วนผู้จัดการ กรรมการผู้จัดการ ผู้บริหาร หรือผู้มีอำนาจในการดำเนินงานในกิจการของบุคคลธรรมดาหรือของนิติบุคคลรายหนึ่ง เป็นหุ้นส่วนในห้างหุ้นส่วนสามัญหรือห้างหุ้นส่วนจำกัด หรือเป็นผู้ถือหุ้นรายใหญ่ในบริษัทจำกัดหรือบริษัทมหาชนจำกัด อีกรายหนึ่งหรือหลายรายที่เข้าเสนอราคาให้แก่กรมในการประกวดราคาซื้อครั้งนี้ หรือในนัยกลับกัน

การดำรงตำแหน่ง การเป็นหุ้นส่วน หรือเข้าถือหุ้นดังกล่าวข้างต้นของคู่สมรส หรือบุตรที่ยังไม่บรรลุนิติภาวะของบุคคลใน (๑) (๒) หรือ (๓) ให้ถือว่าเป็นการดำรงตำแหน่ง การเป็นหุ้นส่วนหรือการถือหุ้นของบุคคลดังกล่าว

ในกรณีบุคคลใดใช้ชื่อบุคคลอื่นเป็นผู้จัดการ หุ้นส่วนผู้จัดการ กรรมการผู้จัดการ ผู้บริหาร ผู้เป็นหุ้นส่วนหรือผู้ถือหุ้นโดยที่ตนเองเป็นผู้ใช้อำนาจในการบริหารที่แท้จริง หรือเป็นหุ้นส่วนหรือผู้ถือหุ้นที่แท้จริงของห้างหุ้นส่วน หรือบริษัทจำกัด หรือบริษัทมหาชนจำกัด แล้วแต่กรณี และห้างหุ้นส่วน หรือบริษัทจำกัดหรือบริษัทมหาชนจำกัดที่เกี่ยวข้อง ได้เสนอราคาให้แก่กรมในการประกวดราคาซื้อคราวเดียวกัน ให้ถือว่าผู้เสนอราคาหรือผู้เสนองานนั้นมีความสัมพันธ์กันตาม (๑) (๒) หรือ (๓) แล้วแต่กรณี

บทนิยาม

"การขัดขวางการแข่งขันราคาอย่างเป็นธรรม" หมายความว่า การที่ผู้เสนอราคารายหนึ่งหรือหลายรายกระทำการอย่างใด ๆ อันเป็นการขัดขวาง หรือเป็นอุปสรรค หรือไม่เปิดโอกาสให้มีการแข่งขันราคาอย่างเป็นธรรมในการเสนอราคาต่อกรม ไม่ว่าจะกระทำโดยการสมยอมกัน หรือโดยการให้ ขอให้หรือรับว่าจะให้ เรียก รับ หรือยอมจะรับเงินหรือทรัพย์สิน หรือประโยชน์อื่นใด หรือใช้กำลังประทุษร้าย หรือข่มขู่ว่าจะใช้กำลังประทุษร้าย หรือแสดงเอกสารอันเป็นเท็จ หรือกระทำการใดโดยทุจริต ทั้งนี้ โดยมีวัตถุประสงค์ที่จะแสวงหาประโยชน์ในระหว่างผู้เสนอราคาด้วยกัน หรือเพื่อให้ประโยชน์แก่ผู้เสนอราคารายหนึ่งรายใดเป็นผู้มีสิทธิทำสัญญากับกรม หรือเพื่อหลีกเลี่ยงการแข่งขันราคาอย่างเป็นธรรม หรือเพื่อให้เกิดความได้เปรียบกรมโดยมิใช่เป็นไปในทางประกอบธุรกิจปกติ

บัญชีเอกสารส่วนที่ ๑

❑ ๑. ในกรณีผู้ยื่นข้อเสนอเป็นนิติบุคคล

❍ (ก) ห้างหุ้นส่วนสามัญหรือห้างหุ้นส่วนจำกัด

- สำเนาหนังสือรับรองการจดทะเบียนนิติบุคคล
  ไฟล์ข้อมูล.....ขนาดไฟล์..... จำนวน .....แผ่น
- บัญชีรายชื่อหุ้นส่วนผู้จัดการ
  ไฟล์ข้อมูล.....ขนาดไฟล์..... จำนวน .....แผ่น
- ผู้มีอำนาจควบคุม (ถ้ามี)
  ไฟล์ข้อมูล.....ขนาดไฟล์..... จำนวน .....แผ่น

❍ (ข) บริษัทจำกัดหรือบริษัทมหาชนจำกัด

- สำเนาหนังสือรับรองการจดทะเบียนนิติบุคคล
  ไฟล์ข้อมูล.....ขนาดไฟล์..... จำนวน .....แผ่น
- สำเนาหนังสือบริคณห์สนธิ
  ไฟล์ข้อมูล.....ขนาดไฟล์..... จำนวน .....แผ่น
- บัญชีรายชื่อกรรมการผู้จัดการ
  ไฟล์ข้อมูล.....ขนาดไฟล์..... จำนวน .....แผ่น

บัญชีผู้ถือหุ้นรายใหญ่ (ถ้ามี)

❍ ไม่มีผู้ถือหุ้นรายใหญ่

❍ มีผู้ถือหุ้นรายใหญ่
  ไฟล์ข้อมูล.....ขนาดไฟล์..... จำนวน .....แผ่น

- ผู้มีอำนาจควบคุม (ถ้ามี)

❍ ไม่มีผู้มีอำนาจควบคุม

❍ มีผู้มีอำนาจควบคุม
  ไฟล์ข้อมูล.....ขนาดไฟล์..... จำนวน .....แผ่น

❑ ๒. ในกรณีผู้ยื่นข้อเสนอไม่เป็นนิติบุคคล

❍ (ก) บุคคลธรรมดา

- สำเนาบัตรประจำตัวประชาชนของผู้นั้น
  ไฟล์ข้อมูล.....ขนาดไฟล์..... จำนวน .....แผ่น

❍ (ข) คณะบุคคล

- สำเนาข้อตกลงที่แสดงถึงการเข้าเป็นหุ้นส่วน
  ไฟล์ข้อมูล.....ขนาดไฟล์..... จำนวน .....แผ่น
- สำเนาบัตรประจำตัวประชาชนของผู้เป็นหุ้นส่วน
  ไฟล์ข้อมูล.....ขนาดไฟล์..... จำนวน .....แผ่น

❑ ๓. **ในกรณีผู้ยื่นข้อเสนอเป็นผู้ยื่นข้อเสนอร่วมกันในฐานะเป็นผู้ร่วมค้า**

- สำเนาสัญญาของการเข้าร่วมค้า

ไฟล์ข้อมูล.....ขนาดไฟล์..... จำนวน .....แผ่น

❍ (ก) **ในกรณีผู้ร่วมค้าเป็นบุคคลธรรมดา**

- บุคคลสัญชาติไทย

สำเนาบัตรประจำตัวประชาชน

ไฟล์ข้อมูล.....ขนาดไฟล์..... จำนวน .....แผ่น

- บุคคลที่มิใช่สัญชาติไทย

สำเนาหนังสือเดินทาง

ไฟล์ข้อมูล.....ขนาดไฟล์..... จำนวน ....แผ่น

❍ (ข) **ในกรณีผู้ร่วมค้าเป็นนิติบุคคล**

- **ห้างหุ้นส่วนสามัญหรือห้างหุ้นส่วนจำกัด**

สำเนาหนังสือรับรองการจดทะเบียนนิติบุคคล

ไฟล์ข้อมูล.....ขนาดไฟล์..... จำนวน .....แผ่น

- บัญชีรายชื่อหุ้นส่วนผู้จัดการ

ไฟล์ข้อมูล.....ขนาดไฟล์..... จำนวน .....แผ่น

- ผู้มีอำนาจควบคุม (ถ้ามี)

❍ ไม่มีผู้มีอำนาจควบคุม

❍ มีผู้มีอำนาจควบคุม

ไฟล์ข้อมูล.....ขนาดไฟล์..... จำนวน .....แผ่น

- **บริษัทจำกัดหรือบริษัทมหาชนจำกัด**

สำเนาหนังสือรับรองการจดทะเบียนนิติบุคคล

ไฟล์ข้อมูล.....ขนาดไฟล์..... จำนวน .....แผ่น

- สำนาหนังสือบริคณห์สนธิ

ไฟล์ข้อมูล.....ขนาดไฟล์..... จำนวน .....แผ่น

- บัญชีรายชื่อกรรมการผู้จัดการ

ไฟล์ข้อมูล.....ขนาดไฟล์..... จำนวน .....แผ่น

- **บัญชีผู้ถือหุ้นรายใหญ่**

❍ ไม่มีผู้ถือหุ้นรายใหญ่

❍ มีผู้ถือหุ้นรายใหญ่

ไฟล์ข้อมูล.....ขนาดไฟล์..... จำนวน .....แผ่น

- ผู้มีอำนาจควบคุม (ถ้ามี)

❍ ไม่มีผู้มีอำนาจควบคุม

❍ มีผู้มีอำนาจควบคุม

ไฟล์ข้อมูล.....ขนาดไฟล์..... จำนวน .....แผ่น

❑ ๔. อื่น ๆ (ถ้ามี)

❍ .....

ไฟล์ข้อมูล.....ขนาดไฟล์..... จำนวน .....แผ่น

❍ .....

ไฟล์ข้อมูล.....ขนาดไฟล์..... จำนวน .....แผ่น

❍ .....

ไฟล์ข้อมูล.....ขนาดไฟล์..... จำนวน .....แผ่น

ข้าพเจ้าขอรับรองว่า เอกสารหลักฐานที่ข้าพเจ้ายื่นพร้อมการเสนอราคาทางระบบจัดซื้อจัดจ้างภาครัฐด้วยอิเล็กทรอนิกส์ในการประกวดราคาอิเล็กทรอนิกส์ครั้งนี้ถูกต้องและเป็นความจริงทุกประการ

ลงชื่อ.....ผู้ยื่นข้อเสนอ

(.....)

บัญชีเอกสารส่วนที่ ๒

❍ ๑. หนังสือมอบอำนาจซึ่งปิดอากรแสตมป์ตามกฎหมายในกรณีที่ผู้ยื่นข้อเสนอมอบอำนาจให้บุคคลอื่นลงนามในใบเสนอราคาแทน

ไฟล์ข้อมูล.....ขนาดไฟล์..... จำนวน .....แผ่น

❍ ๒. หลักประกันการเสนอราคา

ไฟล์ข้อมูล.....ขนาดไฟล์..... จำนวน .....แผ่น

❍ ๓. สำเนาหนังสือรับรองผลงานก่อสร้าง (ถ้ามี)

❍ ไม่มีหนังสือรับรองผลงานก่อสร้าง

❍ มีหนังสือรับรองผลงาน

ไฟล์ข้อมูล.....ขนาดไฟล์..... จำนวน .....แผ่น

❍ ๔. บัญชีรายการก่อสร้าง หรือใบแจ้งปริมาณและราคาวัสดุก่อสร้าง (BOQ) ซึ่งจะต้องแสดงรายการวัสดุอุปกรณ์ ค่าแรงงาน ภาษีประเภทต่างๆ รวมทั้งกำไรไว้ด้วย

ไฟล์ข้อมูล.....ขนาดไฟล์..... จำนวน .....แผ่น

❍ ๕. อื่นๆ (ถ้ามี)

๕.๑.....

ไฟล์ข้อมูล.....ขนาดไฟล์..... จำนวน .....แผ่น

๕.๒.....

ไฟล์ข้อมูล.....ขนาดไฟล์..... จำนวน .....แผ่น

๕.๓.....

ไฟล์ข้อมูล.....ขนาดไฟล์..... จำนวน .....แผ่น

ข้าพเจ้าขอรับรองว่าเอกสารหลักฐานที่ข้าพเจ้าได้ยื่นมาพร้อมการเสนอราคาทางระบบจัดซื้อจัดจ้างภาครัฐด้วยอิเล็กทรอนิกส์ในการประกวดราคาอิเล็กทรอนิกส์ครั้งนี้ถูกต้องและเป็นความจริงทุกประการ

ลงชื่อ.....ผู้ยื่นข้อเสนอ

(.....)

โครงการปรับปรุงพื้นที่สำนักงาน ปี 2560

ฝ่ายประเมินราคาหลักทรัพย์

ชั้น 4 อาคาร 1 ธนาคารอาคารสงเคราะห์ สำนักงานใหญ่

- ● INTERIOR DESIGN
- ● SIGNAGE SYSTEM
- ○ ELECTRICAL SYSTEM
- ○ AIR CONDITIONING & VENTILATION SYSTEM
- ○ SANITARY AND PLUMBING SYSTEM

GHB - OF01 - 60
(02 / 11 / 2560)

บริษัท ทรัสตี แมเนจเมนท์ จำกัด
47/90 ม.9 ซ.แจ้งวัฒนะ-ปากเกร็ด 17 ถ.แจ้งวัฒนะ
ต.บางพูด อ.ปากเกร็ด จ.นนทบุรี 11120
โทรศัพท์ 0-2964-9101-2 โทรสาร 02-964-9100

GOVERNMENT APPROVED HOUSING BANK

Specification

ลำดับ	แผ่นที่	Description	Scale
		LEGENT	
1	1.1	สารบัญแบบ	NTS.
2	1.2	สัญลักษณ์แบบ	NTS.
3	1.3	รายการประกอบแบบ	NTS.
4	1.4	GENERAL NOTE 1	NTS.
5	1.5	GENERAL NOTE 2	NTS.
6	1.6	GENERAL NOTE 3	NTS.
7	1.7	GENERAL NOTE 4	NTS.
		แบบรายละเอียด	
8	ID-2.1	EXISTING PLAN	1:150
9	ID-2.2	DEMOLITION PLAN	1:150
10	ID-2.3	FURNITURE PLAN	1:150
11	ID-2.4	PATTERN FLOOR PLAN	1:150
12	ID-2.5	WALL FINISHING PLAN	1:150
13	ID-2.6	CEILING PLAN	1:150
14	ID-2.7	GRAPHIC AREA PLAN	1:150
15	ID-2.8	PARTITION สำเร็จรูปข้างโต๊ะ	1:150
16	ID-2.9	KEY PLAN	1:150
17	ID-3.1	FRONT ELEVATION B-1-1	1:25
18	ID-3.2	FRONT ELEVATION B-1-2	1:25
19	ID-3.3	FRONT ELEVATION B-1-3	1:25
20	ID-3.4	FRONT ELEVATION B-1-4	1:25
21	ID-3.5	SECTION 1 , 2	1:12.5
22	ID-3.6	FRONT ELEVATION B-8-1	1:25
23	ID-3.7	SECTION 3	1:12.5
24	ID-3.8	WHITEBOARD B-11-1	1:25
25	ID-3.9	WHITEBOARD B-11-2	1:25
26	ID-3.10	รูปตัด A WHITEBOARD	1:12.5
27	ID-3.11	แบบขยาย BACKDROP	1:30
28	ID-3.12	ELEVATION A	1:150
29	ID-3.13	แบบตู้สูง FURNITURE BUILT-IN ห้อง ผอ	1:150
30	ID-4.1	DOOR DETAIL	1:50
31	ID-4.2	DOOR DETAIL	1:30

Specification

ลำดับ	แผ่นที่	Description	Scale
	ID-5.1	F-3A DETAIL FURNITURE	NTS.
	ID-5.2	F-3B DETAIL FURNITURE	NTS.
	ID-5.3	F-3B.1 DETAIL FURNITURE	NTS.
	ID-5.4	F-4A DETAIL FURNITURE	NTS.
	ID-5.5	F-4A.1 DETAIL FURNITURE	NTS.
	ID-5.6	F-4B DETAIL FURNITURE	NTS.
	ID-5.7	F-3C DETAIL FURNITURE	NTS.
	ID-5.8	FURNITURE	NTS.

Specification

ลำดับ	แผ่นที่	Description	Scale

GOVERNMENT APPROVED HOUSING

ธอส
GHBANK
ธนาคารอาคารสงเคราะห์

สำนักงานใหญ่ อาคาร ๒ ชั้น ๔
ฝ่ายบริหารสำนักงานและกิจการสาขา
ส่วนก่อสร้างและบำรุงรักษา
เลขที่ ๖๓ ถนนพระราม ๙ ห้วยขวาง
กรุงเทพ ๑๐๓๑๐
โทรศัพท์ : (๖๖๒) ๒๐๒ ๑๕๒๙-๓๐
โทรสาร : (๖๖๒) ๖๔๓ ๑๒๕๔
www.ghb.co.th

ชื่อโครงการ

ปรับปรุงพื้นที่ชั้น 4 อาคาร 1
ฝ่ายประเมินราคาหลักทรัพย์

PROJECT MANAGER
สมชาติ ลือวิเศษไพบูลย์
INTERIOR DESIGNER
สิริกร สันธนวิบูล
STRUCTURAL ENGINEERS
สมชาติ ลือวิเศษไพบูลย์ สย.9878
ELECTRICAL ENGINEERS
ภัสสร์วรรณ โล่พานิช ภฟก.42789

แบบแสดง

สารบัญแบบ

ID-1.1

NTS.

ผู้ออกแบบและเขียนแบบ

แก้ไขแบบ

ครั้งที่	แบบแสดงรายละเอียด	วันที่
1	แบบชุดเต็ม	13/07/17
2	แก้ไขแบบชุดเต็ม	25/07/17
	แก้ไขแบบ	02/11/17
	แก้ไขแบบ	14/11/17

แผ่นที่	จำนวนแบบ/แผ่น

ให้ใช้ตัวเลขที่กำหนดไว้เท่านั้น ห้ามวัดจากแบบ

Specification

Symbol	Description
	งานพื้น [FLOOR]
FL-EX	พื้นเดิม ขัดล้างทำความสะอาดและซ่อมแซมเพิ่มเติม ส่วนที่ชำรุดหรือขาดหาย
FL-2	VINYL TILE SIZE 0.50x0.50 m. ความหนารวม 4.7 มม •VINTL TYLE Thickness--Wear Layers 0.47 mm.
FL-3	พื้นกระเบื้องยาง 60x60 Classic white T-618 #Dynoflex โทร 086-5339686
FL-4	พื้นกระเบื้องยาง 60x60 Silver gray T-621 #Dynoflex โทร 086-5339686
FL-5	พื้นกระเบื้องยาง MA204 ขนาด 45.5x45.5 cm. หนา 2 mm. #Dynoflex โทร 086-5339686
FL-A	พื้นยก Access floor system model BSP FS800 Panel Type: cement pianel size 600x600x33mm. Higt 15cm.
	บัวพื้น [SKIRTING]
SK-EX	บัวพื้นเดิมทำความสะอาดซ่อมแซม ปรับปรุงให้อยู่ในสภาพดี
SK-1	บัวพื้นอลูมิเนียม [ALUMINUM SKIRTING] -บัวพื้นอลูมิเนียม 100.10 มาตราฐาน -SKIRTING CONNER 100.0 -GREY SKIRTING ROBBER A.09 น ALLOY
SK-2	บัวพื้น สูง 15 ซม สี Dark Brown น ALLOY หรือเทียบเท่า โทร : 0915156893
SK-3	ผนังติดคิ้วอลูมิเนียมตัดขอบ DSET 602000 #napavas product โทร :027565952 หรือเทียบเท่า
	งานผนัง [WALL]
W1	ผนังอาคารเดิม ล้างทำความสะอาดและซ่อมแซมพื้นผิว พร้อมซ่อมแซมอุปกรณ์ให้ใช้งานได้ตามปกติ
W2	เสาอาคารเดิม ทำความสะอาดและซ่อมแซมพื้นผิวสูงชนฝ้าเพดาน ตกแต่งผิวตามระบุในแบบ
W3	ผนังเบาโครงโลหะ C-STUD กรุแผ่นอิปซั่มบอร์ด หนา 12 มม ด้านเดียว ตกแต่งผิวตามระบุในแบบ
W3A	ผนังเบาโครงโลหะ C-STUD กรุแผ่นอิปซั่มบอร์ด หนา 12 มม สองด้าน ตกแต่งผิวตามระบุในแบบ
W3B	ผนังโครงMetal Studd.ตราช้าง C74 และ U76 กรุ MDF. 10 มม 2 ด้าน สูงชนฝ้าเพดาน
W3C	ผนังโครงMetal Studd.ตราช้าง C74 และ U76 กรุ MDF. 10 มม 1 ด้าน สูงชนฝ้าเพดาน
W3D	ผนังโครง Metal Studd.ด้านในกรุ MDF.10 มม ด้านนอกกรุอิปซั่มบอร์ด 12 มม ฉาบเรียบสูงชนท้องฝ้าเพดาน
W4	ผนังกระจกนิรภัยใส[TEMPERED]หนา 12 มม.ติดฟิล์มสติกเกอร์ฝ้า FROSTED CYSTAL 7725-324 ของ 3M หรือเทียบเท่า วงกบอลูมิเนียมสีมาตราฐาน :MULLION 100.02 :GLAZING MULLION 100.05 :GLAZING BEAD 100.06

Symbol	Description
	งานผนัง (FINISHING)
PT1	สีทาผนังภายใน --TOA DURACLEAN WHITE CODE: D100
PT3	สีพ่นภายในสีขาว -TOA SUPER MATEX :MATEX สีน้ำมันเทียบสี WHITE SM 100
PL3	ลามิเนต CODE: DWN 2602SC Gray Black Cherry #EDX
PL4	พลาสติกลามิเนต สีขาว CODE: GSB 111 Design White #Greenlam CODE: 0459 UN Brite White # Formica หรือเทียบเท่า
PL5	ผนังกรุลามิเนต CODE: EO 1211ML รุ่น beige taxtile #EDL หรือเทียบเท่า
PL6	ผนังกรุลามิเนต สีขาว CODE: ผนังลามิเนตสีขาว 7949 HG ของ FORMICA หรือเทียบเท่า
PL7	ผนังกรุลามิเนต Royal Carrara ลายหินอ่อน DM 8390PG #EDL โทร 086-0961872 หรือเทียบเท่า
GL1	กระจกใสอบนิรภัย หนา 12 มม ติดฟิล์ม 3Mหรือเทียบเท่า นTGSG /ติดสติกเกอร์ฝ้า FROSTED CRYSTAL 7725-324 ลายตามแบบ
GL3	กระจกลามิเนต (กระดานไวท์บอร์ด B-4) นTGSG /กระจก LAMI-LITE 33.1 [063]
	งานฝ้าเพดาน (CEILING)
CL-EX	ฝ้าเพดานเดิม -ฝ้าเพดานเดิมซ่อมแซมเพิ่มเติมส่วนที่ชำรุด
CL-1	ฝ้าเพดานฉาบเรียบ -ฝ้าเพดานโครงโลหะ C-LINE(CSL-35) ปิดอิปซั่มบอร์ด หนา 9 มม ฉาบเรียบ ทาสี SHIELD 1 / CODE: E777
CL-2	ฝ้า T-BAR -ฝ้าอะคูสติกบอร์ด Armstorng ตราช้าง (ขอบบังใบ) โครง T-BAR (CST-M38) ขนาด 0.60 X 0.60 ม
CL-3	ฝ้า T-BAR -ฝ้าโครง T-BAR(CST-M38) วางแผ่นอิปซั่มบอร์ดสำเร็จรูป หนา 9 มม ขนาด 0.60 x 0.60 ม (ผิวเรียบ)
CL-4	ฝ้ายกระดับแนวร่างม่าน -ฝ้ายกระดับโครงแผ่น MDF หนา 10 มม ดีกล่องขึ้นรูปตามแบบ ทาสี SHIELD 1 CODE: E777

Symbol	Description

GOVERNMENT APPROVED HOUSING BANK

ธอส GHBANK
ธนาคารอาคารสงเคราะห์

สำนักงานใหญ่ อาคาร ๒ ชั้น ๔
ฝ่ายบริหารสำนักงานและกิจการสาขา
ส่วนก่อสร้างและบำรุงรักษา
เลขที่ ๖๓ ถนนพระราม ๙ ห้วยขวาง
กรุงเทพ ๑๐๓๑๐
โทรศัพท์ : (๖๖๒) ๒๐๒ ๑๕๒๔-๓๐
โทรสาร : (๖๖๒) ๖๔๓ ๑๒๕๔
www.ghb.co.th

ชื่อโครงการ

ปรับปรุงพื้นที่ชั้น 4 อาคาร 1
ฝ่ายประเมินราคาหลักทรัพย์

PROJECT MANAGER
สมชาติ ลือวิเศษไพบูลย์
INTERIOR DESIGNER
สิริกร สันธนวิบูล
STRUCTURAL ENGINEERS
สมชาติ ลือวิเศษไพบูลย์ สย.9878
ELECTRICAL ENGINEERS
ภัสสร์วรรณ โล่พานิช ภฟก.42789

แบบแสดง

สารบัญแบบ

ID-1.2

NTS.

ผู้ออกแบบและเขียนแบบ

แก้ไขแบบ

ครั้งที่	แบบแสดง/รายละเอียด	วันที่
1	ผนวกชุดเดิม	13/07/17
2	แก้ไขแบบชุดเดิม	25/07/17
	แก้ไขแบบ	02/11/17
	แก้ไขแบบ	14/11/17

แผ่นที่	จำนวนแบบ/แผ่น

ให้ใช้ค่าตัวเลขที่กำหนดไว้ห้ามวัด ห้ามวัดจากแบบ

สัญลักษณ์ที่ใช้แสดงในแบบ

ABBREVIATIONS

@	AT	จำนวน หน่วย
℄	CENTER LINE	เส้นแบ่งครึ่งรูป
ø	DIAMETER OR ROUND	เส้นผ่าศูนย์กลาง
m²	METER SQUARE	ตารางเมตร
A/C	AIR CONDITION	เครื่องปรับอากาศ
ALUM.	ALUMINIUM	อลูมิเนียม
ARCH.	ARCHITECTURE	สถาปัตยกรรม
BD.	BOARD	แผ่น
CEM.	CEMENT	ซีเมนต์
CER.	CERAMIC	กระเบื้องเซรามิค
CH.	CEILING HIGH	ระดับฝ้าเพดาน
CL.	CEILING	เพดาน
CONC.	CONCRETE	คอนกรีต
COL.	COLUMN	เสา
DEPT.	DEPARTMENT	แผนก
DET.	DETAIL	รายละเอียด
DIA.	DIAMETER	เส้นผ่าศูนย์กลาง
DIM.	DIMENSION	มิติ
DN.	DOWN	ลง
DWG.	DRAWING	การเขียนแสดงแบบที่
ELEC.	ELECTRICAL	การติดตั้งระบบไฟฟ้า
ELEV.	ELEVATION	รูปด้าน
EQ.	EQUAL	เท่ากัน
EXST.	EXISTING	ที่มีอยู่เดิม
EXT.	EXTERIOR	ภายนอก
F.D.	FLOOR DRAIN	รูระบายน้ำที่พื้น
FIN.	FINISH	ผิวสำเร็จรูป
FL.	FLOOR	พื้น
GYP.	GYPSUM	ยิปซั่ม
HDWD.	HARDWOOD	ไม้เนื้อแข็ง
JAN.	JANITOR	ห้องเก็บอุปกรณ์ทำความสะอาด
MAX.	MAXIMUM	อย่างมากที่สุด ไม่เกินจำนวน
MIN.	MINIMUM	อย่างน้อยที่สุด ไม่เกินจำนวน
N.I.C.	NOT IN CONTRACT	ไม่รวมในรายการ
N.T.S.	NOT TO SCALE	ไม่ย่อมตามส่วน
PTL.	PLASTIC LAMINATE	แผ่นพลาสติกลามิเนต
PLYWD.	PLYWOOD	ไม้อัด
R.A.G.	RETURN AIR GRILL	ช่องลมกลับ
REF.	REFRIGERATOR	ตู้เย็น
RM.	ROOM	ห้อง
S.A.G.	SUPPLY AIR GRILL	ช่องจ่ายลมเย็น
SPEC.	SPECIFICATION	ตามข้อกำหนด
THK.	THICK	ความหนา
TYP.	TYPICAL	แบบที่
W/	WITH	ด้วยกับ
WD.	WOOD	ไม้
WP.	WALL PAPER	กระดาษปิดผนัง

MATERIAL SYMBOLS

- หินอ่อน , หินแกรนิต MARBLE , GRANITE
- พรม CARPET
- ไม้ WOOD
- กระเบื้องเซรามิค CERAMIC TILE
- ปาร์เก้ PARQUE
- หินชนวน SLATE
- กระจก MIRROR
- ทรายล้าง , กรวดล้าง STONE FACING

ABBREVIATIONS

- ผนังอาคารเดิม EXISTING WALL
- ผนังอาคารที่จะรื้อถอน DEMOLITION WALL
- ผนัง R.C.W. CONCRETE WALL
- ผนังก่ออิฐมอญ BRICK WALL
- INSULATION WALL ผนังโครงไม้ที่เพิ่มฉนวนไยแก้วกันความร้อนและเสียง
- HARD WOOD WALL W/GYPSUM BR. ผนังโครงไม้ที่ยิงยิปซั่มบอร์ด
- METAL STUD WALL W/GYPSUM BR. ผนังโครง METAL STUD ที่ยิงยิปซั่มบอร์ด
- GLASS WALL ผนังกระจก

MATERIAL SECTION SYMBOLS

- โครงไม้เนื้อแข็ง HARD WOOD
- ไม้จริง SOLID WOOD
- ไม้อัด PLYWOOD
- กระจก GLASS/MIRROR
- ยิปซั่ม GYPSUM
- โลหะ METAL
- หิน GRAVEL
- พรม CARPET
- ฟองน้ำ FOAM

ELECTRICAL

- CONTROL PANEL
- PABX TELEPHONE PANEL
- SWITCH
- TWO WAYS SWITCH
- DIMMER SWITCH
- A/C AIR CONDITION SWITCH
- SINGLE RECEPTACLE OUT-LET
- DUPLEX RECEPTACLE OUT-LET
- SINGLE RECEPTACLE WITH GROUND
- DUPLEX RECEPTACLE WITH GROUND
- WP WATER PROOF OUT-LET
- RECEPTACLE OUT-LET FOR CIRCUIT LIGHTING ONLY
- TV TELEVISION ANTENNA
- TELEPHONE OUT-LET
- TD TELEPHONE DIRECT LINE
- PB PUBLIC TELEPHONE
- OXYGEN OUT-LET
- NURSE CALL
- SUCTION OUT-LET
- N NITRUS OUT-LET
- C COMPUTER OUT-LET
- J JUNCTION BOX
- B BELL SWITCH
- K KEY DROP
- T THERMOSTAT A/C ON/OFF SWITCH
- HW ELECTRICAL PANEL BOARD

สัญลักษณ์ที่ใช้แสดงในแบบ

- RECESSED DOWNLIGHT
- RECESSED DOWNLIGHT HALOGEN
- RECESSED WALL WASHER
- RECESSED HALOGEN WALL WASHER
- CHANDELIER
- CEILING MOUNTING LUMINAIRES
- WALL MOUNTING LUMINAIRES
- FLUORESCENT LIGHT 40 W.
- FLUORESCENT LIGHT 20 W.
- PICTURE LAMP
- TRACK LIGHT
- KLIK TUBE
- TABLE LAMP
- STANDING LAMP
- PH PHILINIA LIGHT
- EMERGENCY LIGHT
- SPOT LIGHT
- LUCIFER LIGHT STRIP
- UP LIGHT
- FLUORESCENT BOX
- FLUORESCENT BOX W/SAG,RAG
- EXHAUSTED FAN
- SMOKE DETECTOR
- SPRINKLER
- LOUD SPEAKER
- HOOD
- S.A.G. SUPPLY AIR GRILL
- R.A.G. RETURN AIR GRILL
- BLIND

S-1 A-01 รูปตัดและทิศทางการตัด

รูปด้าน

หมายเลขรูปด้าน

หมายเลขหน้ารูปที่ตัด

ผนัง

ประตู

เพดาน

หน้าต่าง

พื้น

แสดงระยะถึงจม

แสดงระยะถึงกลาง

WC- A- หมายเลขห้องน้ำ- ส้วมที่ขยาย

แสดงหน้าแบบขยาย

WC- หมายเลขบันไดที่ขยาย

แสดงหน้าแบบขยาย

หมายเลขที่ขยาย

แสดงหน้าแบบขยาย

XX XX XX XX แสดงชื่อห้อง

ระดับ

หมายเลขวัสดุผ้าเพดาน

หมายเลขวัสดุพื้น

รอส
GHBANK
ธนาคารอาคารสงเคราะห์

สำนักงานใหญ่ อาคาร ๒ ชั้น ๔
ฝ่ายบริหารสำนักงานและกิจการสาขา
ส่วนก่อสร้างและบำรุงรักษา
เลขที่ ๖๓ ถนนพระราม ๙ ห้วยขวาง
กรุงเทพ ๑๐๓๑๐
โทรศัพท์ : (๖๖๒) ๒๐๖ ๑๕๓๗-๓๐
โทรสาร : (๖๖๒) ๖๔๓ ๑๒๕๔
www.ghb.co.th

ชื่อโครงการ

ปรับปรุงพื้นที่ชั้น 4 อาคาร 1
ฝ่ายประเมินราคาหลักทรัพย์

PROJECT MANAGER
สมชาติ ลือวิเศษไพบูลย์
INTERIOR DESIGNER
สิริกร สันธนวิบูล
STRUCTURAL ENGINEERS
สมชาติ ลือวิเศษไพบูลย์ สย.9878
ELECTRICAL ENGINEERS
ภัสสร์วรรณ โล่พานิช ภฟก.42789

แบบแสดง

สารบัญแบบ

ID-1.3

NTS.

ผู้ออกแบบและเขียนแบบ

ครั้งที่	แบบแสดงรายละเอียด	วันที่
1	เขียนรูปตัด	13/07/17
2	ปรับแบบรูปตัด	25/07/17
	แก้ไขแบบ	02/11/17
	แก้ไขแบบ	14/11/17

ตามแบบ
ตามแบบแปลน

GOVERNMENT HOUSING BANK

การดำเนินงานตกแต่งทั่วไป

การเตรียมงานของผู้รับเหมา

1.1 สำรวจสถานที่ที่จะทำการตกแต่งรวมทั้งตรวจวัดขนาดต่างๆโดยละเอียด เพื่อเป็นข้อมูลในการตกแต่งรวมทั้งตำแหน่งอุปกรณ์ไฟฟ้า ปรับอากาศ และท่อน้ำต่างๆ

1.2 จัดหาจัดซื้อวัสดุอุปกรณ์การตกแต่ง ช่างเทคนิค ช่างมีฝีมือ และแรงงานตลอดจนเครื่องมือ เครื่องใช้ต่างๆให้เพียงพอสำหรับการตกแต่งตามรูปแบบและรายการให้เสร็จสมบูรณ์ทันเวลาที่กำหนดให้ในสัญญาว่าจ้าง

1.3 ดำเนินการและเตรียมงาน เพื่อให้ไม่มาเพียงระแวงให้ทำ หรืออื่นๆตามความจำเป็นในการประกอบการตกแต่ง

1.4 หาสู่ทางในการปฏิบัติงาน เพื่อมิให้เป็นการรบกวนต่อการทำงานของบุคคลช่างเดียง หรือผู้รับเหมารายอื่น เช่น การเก็บรักษาวัสดุตกแต่ง การเก็บกวาดสิ่งปฏิกูล หรือเศษวัสดุเหลือใช้ และการรักษาความสงบ

การประสานงานกับผู้รับเหมารายอื่น

ผู้รับเหมาต้องให้ความยินยอมและให้ความร่วมมือในการติดตั้ง หรือตกแต่งแก่ผู้รับเหมารายอื่นที่ปฏิบัติงานอันไม่รวมในการตกแต่งภายในและให้มีโครงการประสานงานเพื่อการปฏิบัติงานให้เป็นไปตามโครงการนั้น เช่น งานติดตั้งอุปกรณ์ไฟฟ้า โทรศัพท์ และงานด้านสุขาภิบาล หรืองานที่ต่อเนื่องกันจนแล้วเสร็จ และสามารถใช้การได้ดีจนเป็นที่พอใจแก่ผู้ว่าจ้างและผู้ออกแบบ

การจัดโปรแกรมงาน

ผู้รับเหมาต้องจัดโปรแกรมงานนำเสนอต่อผู้ออกแบบและผู้ว่าจ้างภายใน 1 สัปดาห์ นับตั้งแต่วันเซ็นสัญญาให้ดำเนินการตกแต่งภายใน ซึ่งจะต้องประกอบด้วย

1.1 เวลาเริ่มงานตกแต่ง

1.2 เวลาการจัดหาวัสดุก่อสร้างและวัสดุอุปกรณ์

1.3 การเตรียมงานที่โรงงานและชั่วโมงการทำงาน

1.4 ระยะเวลาการติดตั้งสถานที่ของงานแต่ละชนิด

1.5 เวลาแล้วเสร็จของงานตกแต่งทั้งหมด

ในกรณีที่จะต้องทำงานในเวลากลางคืน จะต้องขออนุญาตจากผู้ว่าจ้างและเจ้าของอาคารก่อน

ผู้รับเหมาช่วง

ในกรณีที่งานตกแต่งทั้งหมดจะต้องใช้ช่างและผู้รับเหมา หรือผู้ชำนาญด้านมีฝีมือหรือเทคนิคพิเศษหากปรากฏว่าช่างของผู้รับจ้างหรือผู้รับจ้างช่างไม่มีฝีมือหรือความรู้ความสามารถไม่เหมาะสมกับงานหรือเป็นผู้มีความประพฤติไม่เรียบร้อย ผู้รับเหมาต้องรับผิดชอบในผลการปฏิบัติงานของช่างหรือผู้รับเหมาทุกกรณี

ความสะดวกและความปลอดภัย

ผู้รับเหมาจะต้องรับผิดชอบในความปลอดภัยของทรัพย์สินของผู้ว่าจ้าง การบาดเจ็บหรือเสียชีวิตอันเกิดจากอุบัติเหตุในการตกแต่งของผู้ที่เกี่ยวข้อง หรือช่างและคนงานผู้รับเหมา ตลอดจนต้องจัดเตรียมอุปกรณ์และการปฐมพยาบาล และสวัสดิการให้คนงานตามสมควร

การโฆษณา

ห้ามติดตั้งแผ่นป้ายโฆษณาใดๆก่อนที่จะได้รับอนุมัติเป็นลายลักษณ์อักษรจากผู้ว่าจ้าง ผู้ออกแบบและเจ้าของอาคาร

การควบคุมบุคคลภายนอก

ผู้รับเหมาต้องควบคุมบุคคลที่ไม่เกี่ยวข้องกับงานตกแต่ง เข้ามาบริเวณที่ทำการตกแต่งเป็นอันขาดและจะต้องรับผิดชอบ

ผู้คุมงาน

ผู้รับเหมาจะต้องจ้าง หรือแต่งตั้งหัวหน้าคุมงานตกแต่ง หรือผู้รับผิดชอบงาน เพื่อเป็นตัวแทนรับผิดชอบงานทุกกรณีตรงผู้รับเหมาทั้งด้านโรงงาน และการติดตั้งที่สถานที่ตกแต่งในกรณีที่มีข้อความผิดพลาดสงสัยใดๆกรณีที่ผู้รับเหมาไม่อยู่ หัวหน้าคุมงานจะต้องเป็นผู้ที่สามารถเข้าใจในแบบและการตกแต่งเป็นอย่างดี หากพบว่าหัวหน้าคุมงานผู้นั้นไม่มีประสิทธิภาพหรือความสามารถในการทำงานและในการปฏิบัติงานอันจะทำให้เกิดผลเสียหายกับงาน ผู้ออกแบบมีสิทธิที่จะขอเปลี่ยนหัวหน้าคุมงาน

การตรวจงาน

เจ้าของ ผู้ว่าจ้าง ผู้ออกแบบ หรือผู้แทนออกแบบ มีสิทธิตรวจและดูความคืบหน้าของงานระหว่างการดำเนินงานตกแต่งทั้งที่โรงงานและสถานที่ทำการตกแต่งทุกเวลา เพื่อตรวจสอบและวัดผลการดำเนินงานให้ถูกต้อง โดยผู้รับเหมาต้องแสดงสถิติของการปฏิบัติงานทุกขั้นตอนตามความเป็นจริงตั้งแต่เริ่มลงมือก่อสร้างจนกระทั่งงานแล้วเสร็จสมบูรณ์ อีกทั้งการอำนวยความสะดวกในการตรวจงานในสถานที่ต่างๆ

ในกรณีที่วัสดุอุปกรณ์ตกแต่งที่กำหนดให้ตามแบบ และรายการไม่สามารถที่จะหาได้ในท้องตลาดผู้รับเหมาต้องทำหนังสือขอเทียบเท่าวัสดุพร้อมหลักฐาน เหตุผลและหนังสือรับรองของคุณภาพที่เทียบเท่ากับผู้ผลิต ผู้จำหน่าย๑๒ตรวจสอบจำนวนว่ามีมากพอที่จะเทียทันกับการประกอบและการดำเนินงานตามสัญญาที่กำหนดไม่ว่าวัสดุนั้นจะสั่งซื้อภายในประเทศหรือต่างประเทศ หากการดำเนินการสั่งซื้อล่าช้าด้วยเหตุผลใดๆก็ตามผู้รับเหมาจะต้องรับผิดชอบในทุกกรณีโดยปราศจากเงื่อนไขใดๆทั้งสิ้น

การใช้วัสดุเทียบเท่า และการใช้วัสดุอื่นแทน

ในกรณีที่วัสดุอุปกรณ์ตกแต่งที่กำหนดให้ตามแบบ และรายการไม่สามารถที่จะหาได้ในท้องตลาดผู้รับเหมาต้องทำหนังสือขอเทียบเท่าวัสดุพร้อมหลักฐาน เหตุผลและหนังสือรับรองของคุณภาพที่เทียบเท่ากับผู้ผลิต ผู้จำหน่าย

เมื่อได้รับอนุมัติแล้วจึงจะใช้ได้ ในการขึ้นขอการเทียบเท่าให้เสนอวัสดุให้มากกว่าหนึ่งรายการ เพื่อจะได้เทียบคุณภาพได้ตามความประสงค์และระยะเวลาที่เสียไปในการเทียบเท่านี้ ผู้รับเหมาจะถือเป็นเหตุในการต่อสัญญาไม่ได้ และการขอเทียบเท่านั้น หากวัสดุหรืออุปกรณ์ที่ขอเทียบเท่าราคาต่ำกว่าวัสดุที่กำหนดให้ในแบบและรายการ ผู้รับเหมายินดีที่จะให้ผู้ว่าจ้างหรือเจ้าของหักเงินในส่วนของราคาวัสดุที่ราคาไปเมื่อมีการจ่ายเงินในงวดต่อไป หรือถ้าหากราคาสูงกว่าเดิม ผู้รับเหมาจะเรียกร้องค่าใช้จ่ายเพิ่มจากเดิมไม่ได้ ฉะนั้นในการขอวัสดุเทียบเท่าหรือใช้วัสดุแทนให้ใช้วัสดุที่มีราคาและคุณภาพใกล้เคียงกับวัสดุที่กำหนดให้ในแบบและรายการ

แบบและรายการตกแต่งภายใน

แบบและรายการตกแต่ง รายละเอียดในงานนี้ทั้งหมดผู้รับเหมาจะนำไปใช้ในงานยื่นขึ้นไม่ได้ และผู้ออกแบบมีสิทธิที่จะเรียกร้องแบบและรายละเอียดในการตกแต่งคืนเมื่องานตกแต่งทั้งหมดได้สิ้นสุดลง

การรักษาแบบและรายการ

ผู้รับเหมาต้องรักษาแบบและรายการตกแต่งให้อยู่ในสภาพที่ดีโดยครบถ้วน 1 ชุด เก็บไว้ในสถานที่ตกแต่งหรือโรงงานที่จะทำการประกอบงานตกแต่งตลอดเวลา เพื่อให้ผู้ออกแบบและผู้ว่าจ้างสามารถตรวจสอบได้ทุกเวลา รวมทั้งแบบการแก้ไข การเปลี่ยนแปลงครั้งสุดท้ายเพื่อใช้ประกอบการตรวจงาน

ข้อขัดแย้งในแบบและรายการ

ในการปฏิบัติการหรือการดำเนินการตกแต่ง หากมีข้อขัดแย้งหรือประสบปัญหาอันเป็นข้อขัดข้องในวิธีปฏิบัติงานอันเกิดจากแบบและรายการตกแต่ง ให้ผู้รับเหมาแจ้งต่อผู้ออกแบบเพื่อพิจารณาทันทีก่อนที่จะลงมือดำเนินการต่อไปตามที่กำหนดไว้ โดยต้องไม่ถือว่าเป็นการแก้ไขหรือเปลี่ยนแปลงแบบและรายการแต่อย่างใด

ระยะและมาตราส่วนต่างๆ

ในการตกแต่งทั่วไป ผู้รับเหมาจะต้องมีการกำหนดให้ตรวจสอบระยะของอาคารและของเดิมที่จะนำมาใช้ รวมทั้งขนาดและมาตราส่วนต่างๆที่ปรากฏในแบบก่อสร้างและปิดถือตัวเลขที่ระบุไว้เป็นสำคัญการวัดจากแบบโดยตรงอาจทำให้เกิดความผิดพลาดได้ ถ้ามีข้อสงสัยให้สอบถามจากผู้ออกแบบก่อนลงมือตกแต่งทุกครั้งจะต้องมีการวางผังการกั้นผนังและแนวตกแต่งต่างๆก่อนการดำเนินการทั้งหมด

การเปลี่ยนแปลงในการตกแต่ง

ผู้ว่าจ้างและผู้ออกแบบมีสิทธิที่จะสั่งเปลี่ยนรายละเอียดและอุปกรณ์การตกแต่งเพิ่มเติมเพื่อให้ได้มาซึ่งงานที่สมบูรณ์โดยที่การเปลี่ยนแปลงนี้มิได้ทำให้ราคาค่าก่อสร้างสูงขึ้นกว่าเดิม

การตกแต่งที่ไม่ตรงกับแบบและรายการ

ในกรณีที่มีการตรวจพบว่า ผู้รับเหมาทำการก่อสร้างไม่ถูกต้องตามแบบแปลนและรายละเอียดหรือรายการเจ้าของ ผู้ว่าจ้างหรือผู้ออกแบบมีสิทธิให้ ผู้รับเหมาทำการแก้ไขให้ถูกต้องทันที โดยผู้รับเหมาจะเรียกร้องค่าเสียหายหรือต่อสัญญาไม่ได้ในกรณีใดๆทั้งสิ้น

การเสนอแบบขยายเท่าของจริง

ก่อนที่งานตกแต่งจะดำเนินการ ผู้รับเหมาต้องเสนอแบบขยายเท่าของจริงแก่ผู้ออกแบบพิจารณาอนุมัติ โดยเฉพาะงานเฟอร์นิเจอร์ลอยตัว งานป้ายต่างๆ หรืองานที่ต้องการความประณีต ทั้งนี้หากผู้รับเหมาได้ดำเนินการไปก่อนโดยพลการ และมีผลเสียแก่งานตกแต่ง ผู้ออกแบบมีสิทธิที่จะสั่งระงับหรือแก้ไข โดยผู้รับเหมาจะเรียกร้องค่าเสียหายใดๆไม่ได้

การเสนอตัวอย่างวัสดุ

วัสดุที่มีรูปร่างลักษณะผิว สี ลวดลาย ที่ก่อให้เกิดความแตกต่างกันด้านความสวยงาม ผู้รับเหมาต้องส่งรูปแบบหรือวัสดุตามตัวอย่างให้ผู้ออกแบบเลือกและกำหนดให้ก่อนนำไปดำเนินการเสมอ ถ้าผู้รับเหมาดำเนินการติดตั้งอุปกรณ์ที่ไม่ได้รับความเห็นชอบให้มาเปลี่ยนทันที

การส่งมอบงาน

ก่อนส่งมอบงาน ผู้รับเหมาต้องปฏิบัติดังนี้

1. ทำความสะอาดสถานที่

ผู้รับเหมาต้องทำความสะอาดสถานที่ให้เรียบร้อย สามารถใช้งานได้ทันที เช่น การเก็บกวาดวัสดุที่ใช้วัดพื้น ปัดฝุ่น ฯลฯ

2. การจัดงานเฟอร์นิเจอร์

จัดวางและติดตั้งเฟอร์นิเจอร์ตามที่กำหนดให้ และทำความสะอาดให้เรียบร้อยพร้อมที่จะทำงานได้

3. ติดตั้งเครื่องประดับต่างๆ

ติดตั้งเครื่องประดับต่างๆรวมถึงงานด้านกราฟฟิก รูปติดผนัง รูปปั้น ฯลฯ ตามตำแหน่งที่ได้กำหนด

กุญแจหาย ผู้รับเหมาต้องรับผิดชอบเปลี่ยนกุญแจชุดนั้นใหม่โดยจะคิดเงินเพิ่มไม่ได้

5. งานกระจกทั้งหมด

ใช้น้ำยาล้างกระจกและทำความสะอาดก่อนการส่งมอบงาน รวมทั้งประตู หน้าต่าง หรือกระจกอื่นๆที่มีอยู่เดิม

การทำงานตกแต่งพื้น ฝนั่น และฝ้าเพดาน ผู้รับเหมาจะต้องเตรียมอุปกรณ์ต่างๆและดำเนินงานด้วยช่าง ที่มีฝีมือ ความสามารถและทำงานด้วยความประณีต หากงานที่ปรากฏไม่เรียบร้อยหรือไม่ประณีต ผู้ออกแบบและผู้ว่าจ้างมีสิทธิที่จะสั่งให้ผู้รับเหมารื้อทำใหม่ให้เรียบร้อยจนเป็นที่พอใจ และด้วยค่าใช้จ่ายของผู้รับเหมาเอง และจะถือเป็นเหตุให้ต่ออายุก่อสร้างเพิ่มขึ้นได้

GOVERNMENT HOUSING BANK APPROVED

ธอส GHBANK
ธนาคารอาคารสงเคราะห์

สำนักงานใหญ่ อาคาร ๒ ชั้น ๙
ฝ่ายบริหารสำนักงานและกิจการสาขา
ส่วนก่อสร้างและบำรุงรักษา
เลขที่ ๖๓ ถนนพระราม ๙ ห้วยขวาง
กรุงเทพ ๑๐๓๑๐
โทรศัพท์ : (๖๖๒) ๒๐๒ ๑๕๒๗-๓๐
โทรสาร : (๖๖๒) ๖๔๓ ๑๑๕๔
www.ghb.co.th

ชื่อโครงการ

ปรับปรุงพื้นที่ชั้น 4 อาคาร 1
ฝ่ายประเมินราคาหลักทรัพย์

PROJECT MANAGER
สมชาติ ลีอวิเศษไพบูลย์
INTERIOR DESIGNER
สิริกร สันธนวิบูล
STRUCTURAL ENGINEERS
สมชาติ ลีอวิเศษไพบูลย์ สย.9878
ELECTRICAL ENGINEERS
ภัสสร์วรรณ โล่พานิช ภฟก.42789

แบบแสดง

เงื่อนไขการทำงาน 1

ID-1.4

NTS.

ผู้ออกแบบและเขียนแบบ

แก้ไขแบบ

ครั้งที่	แบบแสดงรายละเอียด	วันที่
1	แบบชุดเดิม	13/07/17
2	แก้ไขแบบชุดเดิม	25/07/17
3	แก้ไขแบบ	02/11/17
4	แก้ไขแบบ	14/11/17

แผ่นที่	จำนวนแบบแผ่น

ให้ใช้ค่าตัวเลขที่กำหนดไว้เท่านั้น ห้ามวัดจากแบบ

1.งานตกแต่งพื้น

1.1 พื้นหินอ่อน

การเตรียมผิวพื้น

สกัดพื้นเดิมให้ขรุขระ ราดน้ำทำความสะอาดแล้วเทปูนรับให้ได้แนวหรือระดับเมื่อปูนทรายยังหมาดๆ เริ่มแข็งตัวให้โรยปูนซีเมนต์ทับหน้าให้ทั่วกัน แล้วทิ้งแห้งสนิท

การปูหินอ่อน

ต้องทำความสะอาดพื้นปูนซีเมนต์ทับหน้าให้ทั่วกัน แล้วทิ้งให้พื้นแห้งสนิท

การปูหินอ่อน

ต้องทำความสะอาดหินที่ที่จะปูให้เรียบร้อย การปูต้องให้แนวตรง วัดแนวรอยต่อหินอ่อนให้เรียบร้อย แล้วต้องปูให้ผิวเรียบเสมอกันและได้ระดับตามต้องการ การตัดให้ใช้เครื่องมือ แนวของหินอ่อน จะต้องขนานกันกับผนังหรือด้านหนึ่งจะต้องกดเคาะให้แผ่นหินแนบสนิท และทิ้งให้ปูนทรายแห้งตัว แล้วจึงสกัดเศษปูนที่ติดบนแผ่นหินอ่อน เมื่อปูเสร็จแล้วต้องเช็ดทำความสะอาดแล้วขัดพื้นให้เรียบร้อย

1.2 พื้นพรม

การเตรียมผิวพื้น

พื้นปูนจะต้องปรับให้เรียบและทำความสะอาดผิวให้เรียบร้อย การปูพรมจะต้องขึงให้ตึงและยึดติดกับไม้หนามโดยรอบพื้นที่ การต่อพรมจะต้องเย็บต่อให้เรียบไม่เห็นรอย และเมื่อปูเรียบร้อยแล้วจะดูดฝุ่นทำความสะอาดพนมให้เรียบร้อยก่อนส่งมอบงาน

1.3 พื้นกระเบื้องยาง

การเตรียมผิวพื้น

สกัดพื้นเดิมให้ขรุขระราดน้ำทำความสะอาด ราดน้ำปูนให้ชุ่มทั่วพื้นจึงเทปูนทรายส่วนผสมซีเมนต์ 1 1 ส่วน ทรายหยาบร่อนตะแกรง 3 ส่วน ปรับให้ได้แนวหรือระดับ เมื่อปูนทรายหยาบๆ เริ่มแข็งตัวให้โรยผงซีเมนต์ทับหน้าให้ทั่ว ขัดแต่งผิวหน้าด้วยเกียงเหล็กหรือเครื่องมือขัดผิวจนเรียบเสมอทั่วกัน แล้วทิ้งให้พื้นแห้งสนิทไม่น้อยกว่า 15 วัน

2. งานตกแต่งผนัง

2.1 การกรุวอลเปเปอร์

ผสมส่วนกรุวอลเปเปอร์จะต้องทำความสะอาดให้เรียบร้อยด้วยแป้งลวด และโป๊ะผิวให้เรียบเสมอไปในกรณีที่ผนังเดิมเป็นผนังทาสี จะต้องลอกสีเดิมออกก่อน ทำความสะอาดให้เรียบร้อย และจะต้องแห้วสนิทก่อนการติดตั้ง การติดตั้งวอลเปเปอร์ต้องใช้การอย่างดี การทากาวจะต้องสม่ำเสมอทุกพื้นผิว เมื่อติดตั้งแล้ว ผิวจะต้องเรียบสม่ำเสมอปราศจากรอยต่อและรอยเปื้อน ทั้งนี้ผู้รับเหมาจะต้องระมัดระวังมิให้รอยเปื้อนของกาวไปยังส่วนอื่น

2.2 งานไม้ทั่วไป

ทั้งหมดหมายถึงงานไม้ต่างๆไม่ว่าจะเป็นประตูหน้าต่าง พื้น ผนัง คิ้วไม้ และบัวต่างๆ แยกเป็นหัวข้อได้ดังนี้

ชนิดของไม้

ให้ที่ใช้ในการตกแต่ง ส่วนที่เป็นโครงภายในหรือที่สามารถมองเห็นจากภายนอกได้ใช้ไม้ยางหรือไม้ยมหิน โครงภายในที่ระบุให้ใช้ไม้แดง ไม้สัก ไม้มะค่า ไม้เต็ง ไม้รัง หรือไม้ตะเคียนทอง และไม้ทั้งหมดจ้องสามารถย้อมสีให้เป็นสีเดียวกันได้ ไม่มีรู โพรง บิดงอ แตกร้าว มีตำหนิ หรือกระพี้ไม้ ฯลฯ

ขนาดของไม้

ขนาดที่ระบุในแบบและรายการหรือขนาดของไม้ที่ยังไม่ได้ไสเรียบ และการนำไม้ไสเรียบทั้งหมดมาใช้งานต้องไม่เล็กกว่าที่ระบุเกิน 4 มม. และไม้ท่อนใดที่มีน้ำหนักเบาหรือเนื้อฝ้ามน้ำมาใช้เด็ดขาด

การยึดโครงหรือการติดตั้ง

โครงไม้ต้องตั้งแนวให้ได้ระดับและได้ฉากทั้งแนวตั้งแนวนอน โดยใช้เชือกขึงทดสอบความเรียบร้อยของผนังและปรับแนวก่อน การยึดโครงกับผนังปูนหรือคอนกรีตระยะห่างไม่เกินกว่า 0.40 ม. ก่อนตอกให้เจาะรูนำแนวก่อนที่จะตอกและส่งหัวตะปูให้ก่อน การยึดผิวกรุผิวหน้าในกรณีที่ยึดกับผนังปูนหรือคอนกรีตให้ยึดด้วยตะปูเกลียวโดยเจาะรูทะลุเนื้อไม้ลงไปในผนังหรือ

การกรุไม้ผิวหน้า

วัสดุต่างๆที่กำหนดให้ในรูปแบบ เช่น ไม้อัดสัก ไม้อัดยาง อิปซ์มบอร์ด กระเบื้อง ให้ใช้วัสดุอย่างดีที่ผลิตจากโรงงานที่มีมาตรฐานเทียบเท่ารองบริษัทไม้อัดไทยบางนา จำกัด และบริษัทค้าวัสดุก่อสร้าง นอกจากจะระบุเป็นอย่างอื่น และเป็นของไม่มีตำหนิ หรือแตกร้าวและไม้ที่ใช้ผิวนอกต้องจัดทำบัวและวิ่วร้อนต่างๆตามรูปแบบและรายการที่กำหนดให้ ก่อนนำไปประกอบให้ได้รับการตรวจจากผู้ออกแบบ

ก่อน การยึดผิวกรุผิวหน้าในกรณีที่ยึดกับผนังปูนหรือคอนกรีตให้ยึดด้วยตะปูเกลียวโดยเจาะรูทะลุเนื้อไม้ลงไปในผนังหรือคอนกรีตเดิมฝังพุก พี.วี.ซี. ระยะห่างไม่เกินกว่า 0.40 ม. และเจาะรูสำหรับซ่อนหัวตะปูเกลียว 10 มม. สติกประมาณ 1 ใน 3 ส่วนของความหนาของเนื้อไม้ยึดติดกับตะปูเกลียวจนแน่น อัดหัวตะปูเกลียวด้วยไม้ชนิดเดียวกันด้วยการให้สนิท และมีเสี้ยนกลมกลืนกันห้ามอุดรูเหล่านี้ด้วยวัสดุคนละชนิด นอกจากระบุไว้เป็นอย่างอื่น สำหรับการกรุวัสดุหน้ากับโครงไม้ให้ทุบหัวตะปูก่อนมีจะตอก ระยะการตอกไม่เกินกว่า 0.20 ม. หลังจากตอกตะปูแล้ว ต้องส่งหัวตะปูให้ลึกเข้าไปในเนื้อวัสดุที่กรุผิว การตอกตะปูต้องทำอย่างประณีตที่สุด ต้องไม่มีรอยค้อนปรากฏบนผิววัสดุและอุดหัวตะปูด้วยดินสอพองผสมแชลแลค หรือวัสดุสำเร็จรูปก่อนทำผิวให้ยัดเรียบและแต่งสีให้กลมกลืนกันทั้งหมด

การเข้าไม้และการเข้ามุมต่างๆ

การเข้าไม้และการเข้ามุมต่างๆของการตกแต่งต้องสนิทและได้ฉากหรือได้ระดับแนวดิ่งและแนวดิ่งการเข้าไม้ให้เข้าเดือย เข้ามุม ต้องทำด้วยความประณีตทุกจุด ต้องยัดแน่นด้วยกาวที่ใช้กับงานไม้โดยเฉพาะที่มีประสิทธิภาพที่คงทนและเหนียวแน่น เช่น กาวลาเทกซ์ หรือยีพ็อกซี่ ห้ามเจือปนสารอื่นที่ทำประสิทธิภาพของการเจือจางหรือน้ำมันต่างๆ

การแบ่งช่วงต่างๆ

การแบ่งช่วงให้ปิดโครงสร้างเดิมเป็นสำคัญ สำหรับรายละเอียดให้ดูตามรูปแบบและรายการ หากมีข้อสงสัยให้ปรึกษาผู้ออกแบบก่อนการดำเนินการ กรณีต้องต่อไม้ให้ต่อแนวด้วยการแปงช่วง ห้ามต่อในส่วนกลางของการแปง นอกจากที่จำเป็นให้ฝังในและเข้ารอยต่อให้สนิทเป็นผิวเดียวกันโดยคำแนะนำของผู้ออกแบบ

หมายเหตุ

การใช้โครงไม้อัดยางอัดน้ำยา ให้มีหนังสือรับรองคุณภาพจากกรมป่าไม้ และในการใช้ตะปูน็อต ตะปูเกลียวและอุปกรณ์ต่างๆที่ใช้ต้องเป็นของใหม่ทั้งสิ้น และคุณภาพได้มาตรฐานมีความแข็งแรงและสามารถรับน้ำหนักได้ดี

2.3 งานกระจก

ให้ใช้กระจกที่ผลิตจากต่างประเทศทั้งหมด นอกจากจะระบุให้เป็นอย่างอื่น กระจกทั้งหมดที่ใช้ต้องมีคุณภาพดี ผิวเรียบเสมอตลอดทั้งแผ่นปราศจากริ้วรอยขีดข่วน ไม่หลอกตาหรือด้ำมัว กระจกที่ใช้อาจจะเป็นภาพกระจกใส กระจกตัดแสง หรืออื่นๆ ตามระบุไว้ในแบบก่อสร้างจะต้องมีการตัดมุม ให้เรียบร้อยสวยงาม มีขนาดและความหนาตามที่ต้องการ ความหนาของกระจกหากไม่ได้กำหนดในแบบก่อสร้างให้ใช้ความหนาของกระจกดังนี้

-ประตู ดูรายละเอียดตามแบบ

-กระจกติดตาม ดูรายละเอียดตามแบบ

-กระจกติดตามที่มีขนาดใหญ่เกินกว่า ดูรายละเอียดตามแบบ

การบรรจุกระจกเข้ากรอบทั่วไป ผู้รับเหมาจะต้องระมัดระวังในการใช้วัสดุอัดยาแนวอันไม่ก่อให้เกิดความสกปรก เลอะเทอะหรือความเสียหายกับกระจก หรือกรอบบานในภายหลัง การล้างหรือทำความสะอาดเนื่องจากวัสดุยาแนวนี้กับกระจก ผู้รับเหมาต้องใช้ทินเนอร์หรือน้ำยาอื่นๆที่ผู้ผลิตได้แนะนำไว้เท่านั้นห้ามมิให้ผสมน้ำยาใดๆอันจะทำความเข้มข้นของวัสดุอัดยาแนวต้องน้อยลง โดยมิได้รับความเห็นชอบจากสถาปนิก ห้ามมิให้บรรจุกระจกเข้ากรอบขณะที่สียังไม่แห้ง ผิวของกรอบบางและกระจกก่อนวัสดุยาแนว

การปูกระเบื้องยาง

ต้องทำความสะอาดพื้นที่ที่จะต้องปูกกระเบื้องยางให้สะอาดเรียบร้อยปราศจากฝุ่น ไขมันต่างๆการปูให้ใช้น้ำยารองพื้นและกาวตามคำแนะนำของผู้ผลิต การปูต้องให้แนวตรง จัดจังหวะตัดให้เรียบร้อยและให้ใช้ลูกกลิ้งที่มีน้ำหนักไม่น้อยกว่า 50 กก. กลิ้งบดทับให้ทั่วพื้นทันทีที่ปูเสร็จภายใน 3 วันห้ามบรรทุกหนักหรือเดินผ่านบัวเชิงต้องติดตามคำแนะนำของบริษัทผู้ผลิต ภายหลังปูกระเบื้องยางเรียบร้อยแล้ว จะต้องเปิดประตูหน้าต่างให้มีการระบายอากาศอย่างเพียงพอเป็นเวลา 48 ชั่วโมง

การทำความสะอาด

กระเบื้องยางหลังจากปูเสร็จแล้ว จะต้องรอจนกว่านำยาที่ใช้ปูกระเบื้องจะแห้งและเกาะยึดตัวกันดีแล้วโยปรกติควรเป็นเวลาอย่างน้อย 7 วันจึงลงมือทำความสะอาดพื้นกระเบื้องยางและลงแว๊กซ์จนทั่ว ขัดให้เป็นมันด้วยเครื่องมืออย่างน้อย 2 ครั้ง

2.2 พื้นกระเบื้องเซรามิค

การเตรียมพื้นผิวและปู

สกัดพื้นผิวคอนกรีตบริเวณที่จะปูกระเบื้องเซรามิคให้ขรุขระ ราดน้ำทำความสะอาดแล้วเทปูนซีเมนต์ข้นๆให้ทั่วแล้วจึงเทปูนทรายอัดราส่วนปูนซีเมนต์ต่อทราย 1 ต่อ 4 ส่วนปรับให้ได้ระดับและเยี่ยงลาดตามส่วนที่กำหนดในแบบเมื่อเทเสร็จแล้วต้องทิ้งไว้จนผิวปูนแห้งหมาดๆตัวเสียก่อนแล้วจึงปูติดแผ่นกระเบื้องเซรามิคโดยยกเว้นรอยต่อสม่ำเสมอกว้างไม่เกิน 2 มม. โดยก่อน

จะต้องขนานกับผนังขอบพื้นด้านใดด้านหนึ่ง แบ่งหรือตัดแผ่นกระเบื้องให้ปูได้พอดีพื้นที่ห้ามตัดแผ่นกระเบื้องด้วยดีมหรือการสกัดเนื้อปูกระเบื้องจนได้แนวเรียบร้อยแล้ว ให้กดเคาะแผ่นกระเบื้องให้แน่นทิ้งปูนทรายแห้งแล้วจึงสกัดเศษปูนทรายแห้งตัวแล้วจึงสกัดเศษปูนที่ติดแผ่นกระเบื้อง และในรอยต่อออกให้หมดจึงยาแนวรอยต่อด้วยปูนยาแนวที่ผสมสีเหมือนกับกระเบื้องเหมือนสีกระเบื้องหรือตามที่ระบุ

2.5 งานสีวและงานแกะสลักไม้

งานทั้งหมดผู้รับเหมาต้องนำเสนอตัวอย่างการอย่างแกะสลักหรือ การเจาะดึงไม้แก่ผู้ออกแบบเพื่อพิจารณาก่อนนำไปประกอบการตกแต่ง เช่น การแกะสลักบัวไม้จลุลาย การแกะสลักลายที่ผนังต่างๆ

GOVERNMENT HOUSING BANK APPROVED

ธอส GHBANK
ธนาคารอาคารสงเคราะห์

สำนักงานใหญ่ อาคาร ๒ ชั้น ๔
ฝ่ายบริหารสำนักงานและกิจการสาขา
ส่วนก่อสร้างและบำรุงรักษา
เลขที่ ๖๓ ถนนพระราม ๙ ห้วยขวาง
กรุงเทพ ๑๐๓๑๐
โทรศัพท์ : (๖๖๒) ๒๐๒ ๑๕๒๙-๓๐
โทรสาร : (๖๖๒) ๖๔๓ ๑๒๕๔
www.ghb.co.th

ชื่อโครงการ

ปรับปรุงพื้นที่ชั้น 4 อาคาร 1
ฝ่ายประเมินราคาหลักทรัพย์

PROJECT MANAGER
สมชาติ ลือวิเศษไพบูลย์
INTERIOR DESIGNER
สิริกร สันธนวิบูล
STRUCTURAL ENGINEERS
สมชาติ ลือวิเศษไพบูลย์ สย.9878
ELECTRICAL ENGINEERS
ภัสสร์วรรณ โล่พานิช ภฟก.42789

แบบแสดง

เงื่อนไขการทำงาน 2

ID-1.5

NTS.

ผู้ออกแบบและเขียนแบบ

THEPTHE MANAGEMENT CO.,LTD.

การแก้ไขแบบ

ครั้งที่	รายการ	ใบแสดงรายละเอียด	วันที่
1		แบบชุดเดิม	13/07/17
2		แก้ไขแบบครั้ง	25/07/17
3		แก้ไขแบบ	02/11/17
4		แก้ไขแบบ	14/11/17
5			
6			

แผ่นที่ | จำนวนแบบ/แผ่น

ให้ใช้ตัวเลขที่กำหนดให้เท่านั้น ห้ามวัดจากแบบ

3. งานตกแต่งเพดาน

3.1 เพดานยิปซัมบอร์ด

การดำเนินงาน

ติดตั้งเคร่าโลหะโดยยึดติดกับโครงสร้างของพื้น คาน ค.ส.ล.อย่างแข็งแรง และจะต้องปรับให้ได้ระดับเสมอตามที่กำหนดในแบบ การตีฝ้าเพดานให้ตีฝ้าเพดานให้ชิดและปิดรอยต่อด้วยเทปและฉาบรอยต่อด้วยปูนพลาสเตอร์ให้เรียบร้อยเสมอกันจนไม่เห็นรอยต่อ และอุดหัวตะปูเกลียวให้เรียบร้อย แผ่นฝ้าเพดานยิปซัมบอร์ดที่ใช้หนา 9 มม. เมื่อฉาบรอยต่อแล้วทิ้งไว้ให้แห้งอย่างน้อย 1 วันจึงทำผิวตามที่ระบุไว้ในรายการ

3.2 การตบแต่งเพดานไม้

การปฏิบัติงานให้ยึดถือเหมือนไม้ทั่วไปในการตกแต่งผนัง

3.3 การทาสีบนเพดาน

เมื่อกรุวัสดุผิวหน้าแล้วและทำการตกแต่งเพดานส่วนอื่นแล้ว ให้ตกแต่งผิวที่จะทำสีให้เรียบร้อยไม่มีรอยแตกหรือบุบสลายอื่นๆให้เรียบร้อยทำความสะอาด ปัดฝุ่นและเตรียมการติดตั้งดวงโคมเครื่องประดับต่างๆและปิดส่วนที่ไม่ต้องการทำสีให้สนิท โดยการตรวจสอบจากผู้ออกแบบก่อน

ดำเนินการทำสี โดยกรรมวิธีผู้ผลิต

4. การตกแต่งเพดานด้วยเครื่องประดับต่างๆ

หลังจากทำสีผิวเพดานแล้ว การตกแต่งเพดานด้วยเครื่องประดับต่างๆตามตำแหน่งที่ได้ระบุไว้ในแบบและรายการ เช่น ดวงโคมต่างๆ ให้ผู้รับเหมาดำเนินการติดตั้งจนแล้วเสร็จใช้การได้ดีทุกจุด

งานเฟอร์นิเจอร์ติดผนังทั้งหมดรวมงานไม้ และอุปกรณ์ไฟฟ้าที่ติดตั้งภายในตู้

1. ขนาดและการแบ่งช่วงตู้ ขนาดต่างๆปรับได้ตามสถานที่ติดตั้ง หรือเครื่องใช้ที่จะต้องติดตั้งภายในตู้หรือบนตู้ ผู้รับเหมาต้องตรวจสอบระยะต่างๆ ของสถานที่ติดตั้งหรือเครื่องใช้ที่ต้องติดตั้งภายในตู้ หากมีข้อบกพร่องหรือเสียหายอันเนื่องจากที่ไม่ได้ตรวจสอบขนาดดังกล่าว ผู้รับเหมาต้องยินดีที่จะแก้ไขจนกระทั่งเป็นที่พอใจของผู้ออกแบบและเจ้าของ โดยจะเรียกค่าใช้จ่ายใดๆไม่ได้ การแบ่งช่วงเคร่าแนวตั้งของตู้ให้ขึ้นอยู่กับระยะที่ได้ตรวจสอบจากสถานที่และเครื่องใช้ต่างๆ เป็นแนวทางในการแบ่งหากช่วงที่กำหนดไม่สามารถบรรจุเครื่องใช้ที่กำหนดให้ในรูปแบบและรายการแล้วให้ดำเนินการไปตามรูปแบบ

2. โครงสร้างของเฟอร์นิเจอร์ติดผนัง

โครงสร้างทั่วไปของตู้ติดผนังในส่วนที่ไม่สามารถมองเห็นได้จากภายนอกใช้ไม้ยางหรือไม้ยมหอมหรือบดาก แห้งสนิทไม่มีกระพี้ไม้หรือบิดงอ แตกร้าว ห้ามใช้ไม้เนื้ออ่อนชนิดอื่นเป็นอันขาด ขนาดของไม้โดยทั่วไปใช้ขนาด 1" คูณ 2" ระยะห่างของโครงไม้เกินกว่า 0.40 ม. นอกจากจะระบุเป็นอย่างอื่นสำหรับการกรุวัสดุภายนอกหรือส่วนที่สามารถมองเห็นใช้ไม้สักหรือไม้ตามที่ระบุในแบบหน้า 4 มม. ยกเว้นในส่วนที่ต้องรับน้ำหนัก ให้ใช้ไม้หน้า 6 มม. หรือที่ระบุไว้เป็นอย่างอื่น การติดตั้งโครงทั้งหมดต้องได้มุมและแนวระดับตามที่กำหนดให้ การเข้าไม้ต้องเข้าเดือย เข้ามุม ห้ามตีขนเป็นอันขาด การต่อไม้อัดตามแนวยาวเกินกว่า 2.40 ม. ให้กรุลายไม้ขวางแนวตามยาวของตู้นอกจากจะมีวัสดุอื่นกรุทับหนา

3. การเข้าไม้

ดูงานตกแต่งผนังในหัวข้องานตกแต่งพื้น ผนัง ฝ้าเพดาน

4. วัสดุกรุผิวหน้า

4.1 ไม้อัด

ไม้อัดที่ต้องย้อมสีใช้ไม้อัดคัดลายยกเว้นที่ระบุเป็นอย่างอื่น การเข้าไม้ใช้กาวทาที่โครงและส่วนที่ยึดติดก่อนที่จะยึดด้วยตะปู ทุบหรือยัดหัวและต้องยัดแนวต่อไว้จนกว่ากาวจะแห้งสนิทขอบหรือที่สันไม้อัดทั้งหมดต้องใสให้เรียบและได้ระดับก่อนทำการกรุ และต้องไม่มีรอยต่อระหว่างโครงไม้อัดและต้องมีไม้ปิดหัวไม้อัดโดยใช้ไม้สักในส่วนที่สามารถมองเห็นได้จากภายนอก ไม้อัดที่ใช้ได้คุณภาพมาตรฐานเทียบเท่าบริษัทไม้อัดไทยบางนา

4.2 แผ่นพลาสติกลามิเนท

แผ่นพลาสลามิเนททั้งหมดจะต้องมีความหนาไม่น้อยกว่า 1 มม. หรือตามมาตรฐานของผู้ผลิต สีและลายตามรูปแบบและรายการ เชิดของส่วนที่จะกรุและตัดแต่งให้ได้ขนาดใกล้เคียงและทำความสะอาดส่วนที่จะกรุ ฝุ่นเศษไม้ต่างๆ ตามขอกมุมออกให้หมดก่อนที่จะทากาวยางที่ผิวส่วนที่จะประกบติดกันและอัดติดแน่นอย่าให้มีฟองอากาศหรือเป็นคลื่น และอัดด้วยแม่แรงหรือสิ่งกดทับอื่นๆจนกาวแห้งสนิทและแต่งขอบลบมุมเล็กน้อย การเข้ามุมให้ส่วนที่อยู่ด้านบนทับขอบส่วนที่อยู่ด้านล่าง และอัดขอบให้แน่นจนกาวแห้งสนิทและจึงแต่งมุม สำหรับรอยต่อของขอบพลาสติกที่มีความยาวเกินกว่า 2.40 ม. ให้ต่อที่ส่วนกลางของตู้หรือแป้นของตู้ และการต่อต้องตรงกันทั้งส่วนบนและส่วนล่าง

4.3 แผ่นโลหะ

ก่อนติดตั้งต้องปรับแต่งส่วนที่จะทำการกรุผิว ให้ลบมุมส่วนที่เป็นสันหรือเหลี่ยมส่วนวิธีการเหมือนข้อ 3.2 แต่ให้พับซ่อนขอบของแผ่นโลหะให้เรียบร้อย ผิวโลหะต้องเรียบไม่เป็นคลื่นแนวสันต้องตรง รอยเชื่อมต่อต่างๆ ให้ขัดหรือปัดให้เรียบเป็นผิวเดียวกัน ความหนาของแผ่นโลหะที่ใช้ไม่ต่ำกว่า 0.05 มม. และราบเรียบสม่ำเสมอ

4.4 ไม้ฉลุลาย

ความหนาของไม้ทั้งหมดต้องเท่ากัน ลายที่ฉลุต้องได้แนวและระดับ การติดตั้งให้กรุไม้อัดหนา 4 มม.ก่อนที่จะกรุไม้ฉลุ ไม้อัดที่กรุต้องสามารถทาสีหรือย้อมผิวได้เหมือนไม้ผิวหน้า (ยกเว้นไม้ฉลุที่เป็นลูกกรง)

5.บานเปิดและสันชัก

กรอบบานเปิดและสันชักที่มองเห็นได้จากภายนอกทั้งหมดต้องใช้ไม้สัก กรุไม้อัดสักตามแบบที่กำหนดให้ในรูปแบบและรายการ ยกเว้นที่มีวัสดุกรุผิวหน้าเป็นอย่างอื่น ให้ใช้ไม้เนื้อแข็งกรุไม้อัดยางไม้พื้นสันชักทั้งหมดใช้ไม้อัดยาง มีความหนาอย่างน้อย 6 มม. ตู้บานเปิดทั้งหมดติดกุญแจและก้ามปูจับบานทุกบาน สันชักติดรางเลื่อนอลูมิเนียมและกุญแจล็อกทุกสันชัก

6.การดำเนินการติดตั้ง

ในการประกอบเฟอร์นิเจอร์ติดผนังที่โรงงานช่วงระยะต่างๆ ผู้รับเหมาต้องเตรียมเพื่อการติดต่อเข้ามุมกับสถานที่ ก่อนที่จะติดตั้งหากเฟอร์นิเจอร์ที่จะติดปิดบังอุปกรณ์ไฟฟ้าติดผนังในตำแหน่งที่เหมาะสมสำหรับการติดตั้งอุปกรณ์ไฟฟ้าหรือเครื่องใช้ต่างๆ ตามที่กำหนดให้ เช่น ปลั๊กและสวิทช์ไฟฟ้า รวมทั้งช่างล้างภาชนะต่างๆ ต้องป้องกันลอยตัวระหว่างข้อต่างๆให้เรียบร้อย

เฟอร์นิเจอร์ลอยตัว

เฟอร์นิเจอร์ลอยตัวทั้งหมดทำตามแบบและรายการ ผู้รับเหมาต้องตรวจสอบระยะที่ต้องทำการติดส่วนประกอบ ส่วนรายละเอียดต่างๆ มีดังนี

1. โครงไม้

โครงไม้ทั้งหมดต้องอบหรือผึ่งแดดให้แห้งสนิท ไม่มีรอยปิน แตกร้าว คดงอ ไม่มีตาไม้หรือกระพี้ไม้ ขนาดไม้ที่กำหนดให้ตามแบบและรายการ เป็นขนาดที่ไสแล้วและทำผิวเรียบร้อยแล้ว เฉพาะไม้ที่ใช้ในการที่ประกอบตู้หรือไม้ดิบทั้งหมดให้ใช้ไม้สักหรือไม้อัดสัก

2. การเข้าไม้มุมต่างๆ

การเข้าไม้มุมต่างๆ ต้องสนิทไม่มีรอยห่างเดือยทุกอันต้องมีขนาดไม่ต่ำกว่า 3/8 นิ้ว หรือครึ่งหนึ่งของหน้าตัดไม้ และอัดด้วยกาวอัดทิ้งไว้จนกว่ากาวจะแห้งสนิท การตอกตะปูที่มีความยาวมากกว่า 1 นิ้ว ให้ใช้สว่านเจาะนำก่อนที่จะอัดหัวตะปู การตอกอย่าให้ปรากฏรอยด้อนที่ตัวเฟอร์นิเจอร์ได้

3. การเกะสลัก การกลึง

ไม้ที่ต้องใช้การเกะสลักหรือการกลึง ต้องไม่มีตา กระพี้ การกลึงต้องเรียบไม่เป็นคลื่นและได้ขนาดไม้ตามที่กำหนดให้ ไม้ที่ต้องเกะลายต้องเสนอผู้ออกแบบ เพื่อรับความเห็นชอบก่อนทำการประกอบ

4. บานเปิดและสันชัก

บานเปิดทั้งหมด โครงไม้ในส่วนที่สามารถมองเห็นได้จากภายนอก ใช้โครงไม้สักกรุไม้อัดไม้หน้าสันชักใช้ไม้สัก รายละเอียดภายในต่างๆผู้รับเหมาต้องเตรียมเพื่อให้ยกออดได้ บานเปิดกระจกติดแม่เหล็กจับบานทุกบาน และติดก้ามปูติดบานทุกบาน และสันชักติดบานเลื่อนโลหะ

การดำเนินงานและรายการเฟอร์นิเจอร์ลอยตัว

การดำเนินการทั่วไป ปฏิบัติตามหัวข้อดังนี

- เสนอแบบเท่าของจริง แก่ผู้ออกแบบก่อนประกอบ
- เสนอตัวอย่างไม้สักกลึง ไม้แกะสลัก และสีไม้
- เสนอตัวอย่างที่ประกอบเสร็จแล้ว แต่ยังไม่ได้ทำสีหรือหุ้มผ้า

งานสีและการทำผิว

งานสีและการทำผิว หมายถึง การพ่น การทา การลงขี้ผึ้ง การลงแชลแลค การทำน้ำมันต่างๆ ตลอดจนงานตกแต่งอื่นที่มีลักษณะคล้ายคลึงกัน ยกเว้นส่วนที่กำหนดให้เป็นวัสดุอื่น

1. ขั้นตอนการทำสี

1.1 สีพลาสติกทาบนผนังก่ออิฐฉาบปูนโดยทั่วไป หรือกำหนดให้ตามแบบและรายการ

1.2 งานไม้

ส่วนที่เป็นไม้ต้องแห้งสนิทปัดฝุ่นผงเศษวัสดุต่างๆให้ปราศจากรอยสกปรกหรือคราบน้ำมัน ย้าหัวตะปูให้จมลงไปในไม้ ไม้และจุดรอยต่อต่างๆให้เรียบร้อย กระดาษทรายขัดไม้หรือเฟอร์นิเจอร์ต่างๆที่ทำสำเร็จจากรางงานต้องทำสีรองพื้นหรือทำสีในขั้นแรกก่อนที่จะนำมาติดตั้ง

GOVERNMENT HOUSING BANK APPROVED

ธอส
GHBANK
ธนาคารอาคารสงเคราะห์

สำนักงานใหญ่ อาคาร ๒ ชั้น ๔
ฝ่ายบริหารสำนักงานและกิจการสาขา
ส่วนก่อสร้างและบำรุงรักษา
เลขที่ ๖๓ ถนนพระราม ๙ ห้วยขวาง
กรุงเทพ ๑๐๓๑๐
โทรศัพท์ : (๖๖๒) ๒๐๒ ๑๕๒๔-๓๐
โทรสาร : (๖๖๒) ๖๔๓ ๑๒๕๔
www.ghb.co.th

ชื่อโครงการ

ปรับปรุงพื้นที่ชั้น 4 อาคาร 1
ฝ่ายประเมินราคาหลักทรัพย์

PROJECT MANAGER
สมชาติ ลีอวิเศษไพบูลย์
INTERIOR DESIGNER
สิริกร ตันธนวิบูล
STRUCTURAL ENGINEERS
สมชาติ ลีอวิเศษไพบูลย์ สย.9878
ELECTRICAL ENGINEERS
ภัสสร์วรรณ โลพานิช ภฟก.42789

แบบแสดง

เงื่อนไขการทำงาน 3

ID-1.6

NTS.

ผู้ออกแบบและเขียนแบบ

แก้ไขแบบ

ครั้งที่	แบบแสดงรายละเอียด	วันที่
1	แบบรูปตัด	13/07/17
2	แก้ไขแบบรูปตัด	25/07/17
	แก้ไขแบบ	02/11/17
1	แก้ไขแบบ	14/11/17

แผ่นที่	จำนวนแบบ/แผ่น

ให้ใช้ตัวเลขที่กำหนดไว้เท่านั้น ห้ามวัดจากแบบ

1.3 ส่วนที่เป็นโลหะ

ก่อนอื่นจะต้องทำความสะอาดผิวโลหะให้ปราศจากสนิม ฝุ่นละอองต่างๆหรือสิ่งสกปรกอื่นโดยใช้กระดาษทรายหรือแปรงลวดขัดและล้างด้วยน้ำยากันสนิมเช็ดให้แห้งด้วยผ้าสะอาดก่อนที่จะทำสีรองพื้นเวตอยใช้สีหรือดำเนินการทำสีหรือผิวที่ระบุให้

2. การดำเนินการ

การดำเนินงานสีหรือทำผิวทั่วไปให้ปฏิบัติตามหัวข้อต่างๆดังนี้

2.1 สภาพดินฟ้าอากาศที่ไม่เหมาะสมในการทำสี

ผู้รับเหมาจะต้องไม่ทำสีหรือผิวขณะที่มีดินฟ้าอากาศไม่เหมาะสม เช่น ในวันที่มีอากาศชื้นหรือฝุ่นละอองมาก เมื่อมีการทำสีครั้งที่2 หรือในการทำสีแต่ละครั้งต้องรอให้สีเดิมแห้งสนิทเสียก่อน

2.2 ก่อนทำสีทุกครั้ง

ผู้รับเหมาต้องปิดบริเวณที่ไม่ได้ทำสีให้เรียบร้อยด้วยเทป และแกะออกเมื่อทำสีหรือผิวเสร็จแล้ว

2.3 ก่อนทำสีจริงทุกครั้ง

ผู้รับเหมาจะต้องเสนอตัวอย่างสีจริงครั้งสุดท้ายให้ผู้ออกแบบพิจารณาก่อนหรือแสดงตัวอย่างของสีกับผู้ออกแบบโดยทาบนผิวนัษๆเป็นเนื้อที่ประมาณ 1 ตร.ม. ทุกๆผิวพื้นที่จะต้องทำสีหรือผิว หากผู้รับเหมาดำเนินการโดยพลการผลเสียหายที่เกิดขึ้นผู้รับเหมาต้องรับผิดชอบในการแก้ไขจนเป็นที่พอใจแก่เจ้าของและผู้ออกแบบ ด้วยค่าใช้จ่ายของผู้รับเหมาเองทั้งสิ้น

2.4 การเก็บรักษาสี

การเก็บรักษาสีต้องเก็บในที่ไม่อับชื้น และสีทุกสีที่กำหนดต้องจัดทำแยกแต่ละชนิดอย่าให้ปนกัน

3. การย้อมและการพ่นสีไม้

3.1 การพ่นสี

การพ่นสีบนผิวที่สามารถมองเห็นได้จากภายนอกให้ปฏิบัติดังนี้

- ย้าหัวตะปูต่างๆให้จมลงในเนื้อไม้
- จุดหัวตะปูแล้วโป๊วให้ทั่วบริเวณที่จะพ่นสี ขัดผิวต่างๆให้เรียบ

หากมีรอยขรุขระ ให้โป๊วแต่งและขัดด้วยกระดาษทรายให้เรียบ ทั้งรอยโป๊วให้แห้งสนิทจึงพ่นด้วยสีจริงครั้งที่ 1 ขัดลงลูกประคบและแต่งผิวต่างให้เรียบจึงพ่นจริงครั้งที่ 2

- หากมีรอยผิวไม่เรียบแต่งและขัดด้วยกระดาษทรายและพ่นสีจริงลงลูกประคบครั้งสุดท้าย

3.2 การย้อมไม้

- ย้าหัวตะปูต่างๆให้จมลงในเนื้อไม้
- จุดรอยต่อหัวต่างๆด้วย พุตีหรือดินสอพอง สีฝุ่น แชลแลค
- ขัดผิวให้เรียบด้วยกระดาษทรายหยาบ ถ้ามีรอยขรุขระให้ยุดแต่งผิวต่างๆอีกครั้งและขัดด้วยกระดาษทรายเหมือนครั้งแรก
- ปิดเทปกันส่วนที่ไม่ได้ย้อมสี
- ลงฝุ่นจีนย้อมผิวให้เรียบตามสีที่ต้องการ
- ทาน้ำมันหรือสีจริงครั้งที่ 2 หากมีรอยขนแปรงให้ขัดให้เรียบลงลูกประคบแต่งสีและลายให้เรียบร้อย
- ทาน้ำมันหรือสีจริงครั้งสุดท้ายก่อนที่จะเคลือบด้วยน้ำมันเคลือบผิวอีกครั้ง

3.3 การทาน้ำมันหรือสี

การทาน้ำมันหรือสีในส่วนที่สามารถมองเห็นได้จากภายนอกผู้ให้ดำเนินการดังนี้

- ย้าหัวตะปูแล้วขัดด้วยพุตตี ขัดผิวแล้วปัดฝุ่นละอองให้เรียบร้อยและปิดเทปส่วนที่ไม่ต้องการ
- ทาน้ำมันหรือสีจริงครั้งที่ 1 และขัดผิวให้เรียบร้อยก่อนที่จะทาสีจริงครั้งสุดท้าย

3.4 ก่อนทำสีจริงครั้งสุดท้าย

ผู้รับเหมาต้องเสนอตัวอย่างสีจริงครั้งสุดท้ายให้ผู้ออกแบบพิจารณาก่อนหรือแสดงตัวอย่างของสีกับผู้ออกแบบ โดยทาบนผิวนัษๆเป็นเนื้อที่ประมาณ 1 ตร.ม. ทุกๆพื้นที่ที่ต้องทำสีหรือผิว หากผู้รับเหมาดำเนินการโดยพลการ ผลเสียหายที่เกิดขึ้นกับผู้รับเหมาต้องรับผิดชอบในการแก้ไขจนเป็นที่น่าพอใจแก่เจ้าของงานและผู้ออกแบบด้วยค่าใช้จ่ายของผู้รับเหมาเองทั้งสิ้น

3.5 การเก็บรักษาสี

การเก็บรักษาสีต้องเก็บในที่ไม่อับชื้น และสีทุกสีที่กำหนดต้องจัดทำแยกแต่ละชนิดอย่าให้ปนกัน

วัสดุที่นำมาผสมคอนกรีตมีคุณสมบัติ ดังต่อไปนี้

ปูนซิเมนต์	ใช้ปูนซิเมนต์ธนิต ปอร์ตแลนซิเมนต์ ตราช้าง หรือคุณภาพเทียบเท่า สำหรับงานโครงสร้าง งานก่ออิฐฉาบปูนใช้
งานคอนกรีต	ปูนซิเมนต์ ตราเสือ หรือคุณภาพเทียบ เท่าปูนซิเมนต์ต้องมีคุณสมบัติ แห้ง ไม่เป็นก้อน เป็นเม็ดหรือเสื่อมคุณภาพ
ทราย	ต้องเป็นทรายน้ำจืด มีเม็ดคม แข็ง สะอาด ปราศจากวัสดุเจือปน ทรายหยาบต้องลอดตะแกรงเหล็ก เบอร์ 16 ได้ ทรายละเอียดต้องลอดตะแกรงเหล็ก เบอร์ 30 ได้
หิน	หินที่ใช้มี 2 ขนาด คือ หินเบอร์ 1 และ เบอร์ 2 รวมกัน หินที่ใช้ต้องมีคุณสมบัติเนื้อแกร่ง มีเหลี่ยมคม และสะอาดปราศจากวัสดุเจือปน
น้ำ	น้ำที่ใช้เป็นน้ำจืด ปราศจากกรด ด่างเจือปน จะต้องสะอาดสามารถดื่มกินได้
การผสมคอนกรีต	การเท การเขย่าคอนกรีต จะต้องดำเนินการให้ถูกต้องตามหลักวิชาการก่อสร้างที่ดี
เหล็กเสริม	ขนาดและรายละเอียดเหล็กเสริมที่ใช้ ต้องถูกต้องตามแบบและรายการที่ระบุไว้ เหล็กเสริมจะต้องได้ตามมาตรฐานจุดสาหกรรม ไม่เป็นสนิม ไม่เปื้อนโคลน และไม่เคยผ่านการใช้งานมาก่อนโดยเด็ดขาด
งานก่ออิฐฉาบปูน	- การก่ออิฐจะต้องให้ได้ระดับดิ่ง การฉาบปูนจะต้องฉาบให้ได้ดิ่ง ฉาบเรียบไม่ยุบจะเป็นคลื่นลอน ไม่แตกร้าว - อิฐจะต้องก่อด้วยวิธีสลับแนว การก่ออิฐชั้นหนึ่งๆ จะต้องได้แนวได้ระดับ และต้องมีปูนก่อเต็มแนวก่อทุกแนวให้มีเย็นค.ส.ล. 9cm. X 20cm. ทุกระยะไม่เกิน 2.50 เมตร ทั้งทางตั้งและนอน ทุกแห่งที่ผนังหักมุม และ ทุกแห่งที่ผนังติดวงกบประตูหน้าต่าง - ให้เสียบเหล็ก 1/4" ยื่นออกจากเสา คาน หรือเสาเข็มประมาณ 0.30 เมตร เพื่อยึดอิฐ - ผนังก่ออิฐใหม่จะต้องไม่ถูกกระทบกระเทือนเป็นเวลาอย่างน้อย 24 ชั่วโมง
การเทปูนทราย	ก่อนเทปูนทราย ให้ทำความสะอาดพื้น ค.ส.ล. ให้สะอาดรวมทั้งกระเทาะเศษปูนที่ติดอยู่ออกให้หมด ส่วนผสมของ ปูนทราย ใช้ส่วนผสมซิเมนต์ 1 ส่วน ต่อทรายหยาบ 3 ส่วน โดยเทหนาไม่ต่ำกว่า 2 ซม. สำหรับพื้นกันสาดทุกแห่งและพื้นห้องน้ำให้ผสมน้ำยากันซึมคุณภาพเทียบเท่าของ SIKA ตามอัตราส่วนผสมของบ.ผู้ผลิต
หลังคา	วัสดุมุงหลังคาทั้งโครงการใช้หลังคาโครงเหล็กมุงด้วยแผ่นกระเบื้องนิวสไตล์พร้อมฉนวนกันความร้อน ฉนวนกันความร้อน เสนอรูปแบบภายหลัง
งานปล่องเกรอะ-ปล่องซึม	รายละเอียดปล่องเกรอะ-ปล่องซึม ให้ดูตามแบบและรายการประกอบแบบประปา
หมายเหตุ 1	รายละเอียดอื่นๆ ในการดำเนินการก่อสร้าง ที่มิได้ระบุไว้ในรายการก่อสร้าง ให้ดำเนินการให้ถูกต้องตามหลักวิชาการก่อสร้างที่ดี ในกรณีเกิดปัญหา การขัดแย้งระหว่างแบบและรายการ จะต้องแจ้งให้สถาปนิกผู้ออกแบบทราบทันที การแก้ปัญหาให้ขึ้นอยู่กับดุลพินิจของสถาปนิกผู้ออกแบบ โดยผู้รับจ้างจะไม่มีสิทธิเรียกร้องค่าเสียหายหรือค่าใช้จ่ายใดๆทั้งสิ้น
หมายเหตุ 2	ในขณะก่อนดำเนินการก่อสร้าง ทางผู้รับเหมาต้องทำแบบรายละเอียดในจุดที่ระบุในแบบเพื่อเป็น SHOP DRAWING ให้ทางผู้ออกแบบและเจ้าของโครงการพิจารณา และอนุมัติก่อนดำเนินการก่อสร้าง

GOVERNMENT APPROVED HOUSING BANK

ธอส
GHBANK
ธนาคารอาคารสงเคราะห์

สำนักงานใหญ่ อาคาร ๒ ชั้น ๔
ฝ่ายบริหารสำนักงานและกิจการสาขา
ส่วนก่อสร้างและบำรุงรักษา
เลขที่ ๖๓ ถนนพระราม ๙ ห้วยขวาง
กรุงเทพ ๑๐๓๑๐
โทรศัพท์ : (๖๖๒) ๒๐๒ ๑๕๒๗-๓๐
โทรสาร : (๖๖๒) ๖๔๓ ๑๒๕๔
www.ghb.co.th

ชื่อโครงการ

ปรับปรุงพื้นที่ชั้น 4 อาคาร 1
ฝ่ายประเมินราคาหลักทรัพย์

PROJECT MANAGER
สมชาติ ลือวิเศษไพบูลย์
INTERIOR DESIGNER
สิริกร สันธนวิบูล
STRUCTURAL ENGINEERS
สมชาติ ลือวิเศษไพบูลย์ สย.9878
ELECTRICAL ENGINEERS
ภัสสร์วรรณ โล่พานิช ภฟก.42789

แบบแสดง

เงื่อนไขการทำงาน 4

ID-1.7

NTS.

ผู้ออกแบบและเขียนแบบ

แก้ไขแบบ

ครั้งที่	แบบแสดงรายละเอียด	วันที่
1	แบบจุดเดิม	13/07/17
2	แก้ไขแบบจุดเดิม	25/07/17
	แก้ไขแบบ	02/11/17
	แก้ไขแบบ	14/11/17

แผ่นที่	จำนวนแบบ/แผ่น

ให้ใช้ตัวเลขที่กำหนดให้เท่านั้น ห้ามวัดจากแบบ

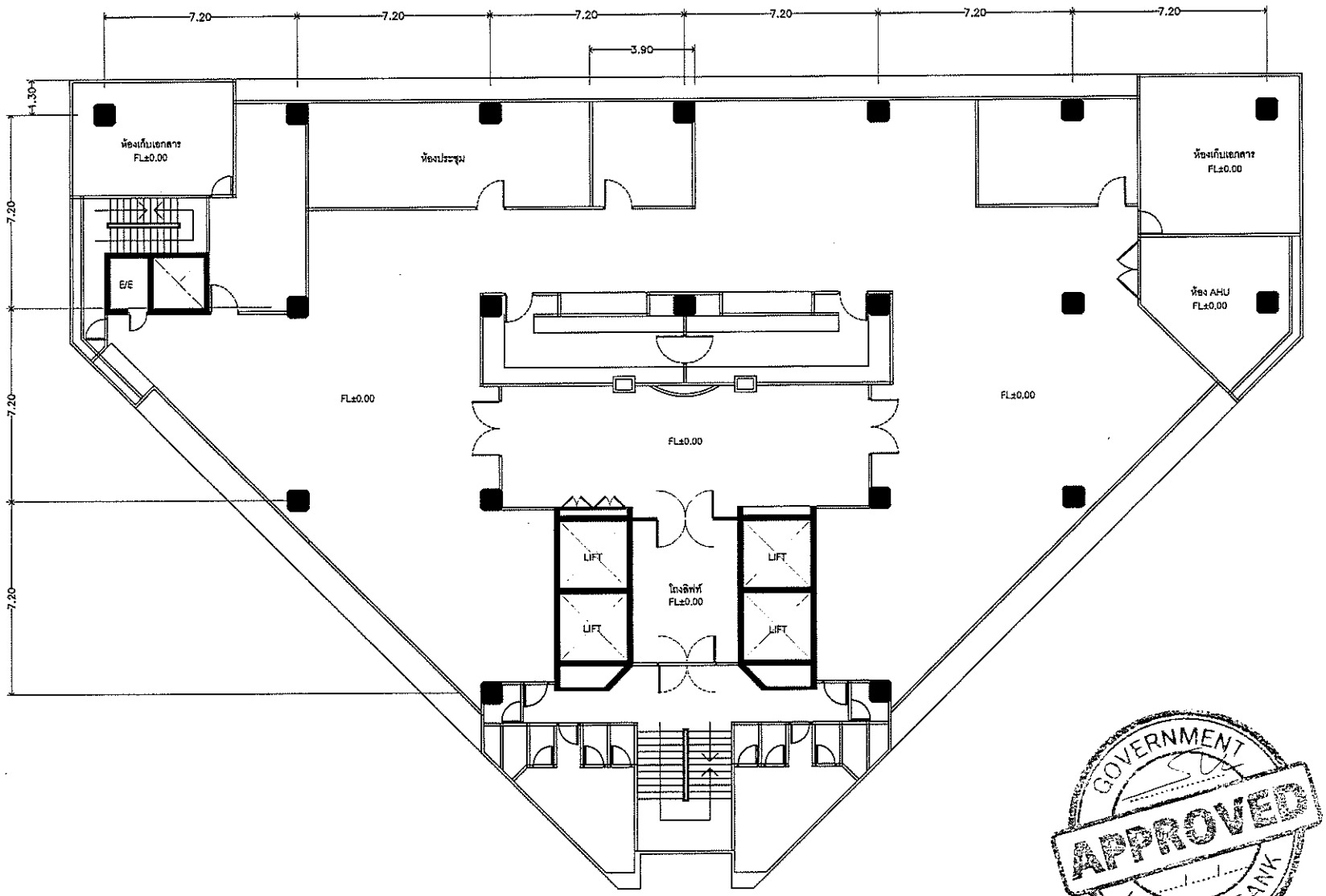

N

EXISTING PLAN

SCALE 1:150

GOVERNMENT HOUSING BANK APPROVED

ธอส
GHBANK
ธนาคารอาคารสงเคราะห์

สำนักงานใหญ่ อาคาร ๒ ชั้น ๔
ฝ่ายบริหารสำนักงานและกิจการสาขา
ส่วนก่อสร้างและบำรุงรักษา
เลขที่ ๖๓ ถนนพระราม ๙ ห้วยขวาง
กรุงเทพ ๑๐๓๑๐
โทรศัพท์ : (๖๖๒) ๒๐๒ ๑๕๒๗-๓๐
โทรสาร : (๖๖๒) ๖๔๓ ๑๒๕๔
www.ghb.co.th

ชื่อโครงการ

ปรับปรุงพื้นที่ชั้น 4 อาคาร 1
ฝ่ายประเมินราคาหลักทรัพย์

PROJECT MANAGER
สมชาติ ลือวิเศษไพบูลย์
INTERIOR DESIGNER
สิริกร สันธนวิบูล
STRUCTURAL ENGINEERS
สมชาติ ลือวิเศษไพบูลย์ สย.9878
ELECTRICAL ENGINEERS
ภัสสร์วรรณ โล่พานิช ภฟก.42789

แบบแสดง

EXISTING PLAN

ID-2.1

1:150

ผู้ออกแบบและเขียนแบบ

แก้ไขแบบ

ครั้งที่	แบบแสดงรายละเอียด	วันที่
1	แบบชุดเดิม	13/07/17
2	แก้ไขแบบชุดเดิม	25/07/17
	แก้ไขแบบ	02/11/17
	แก้ไขแบบ	14/11/17

แผ่นที่	จำนวนแบบแผ่น

ให้ใช้ค่าตัวเลขที่ระบุลงไว้ห้ามวัด ห้ามวัดจากแบบ

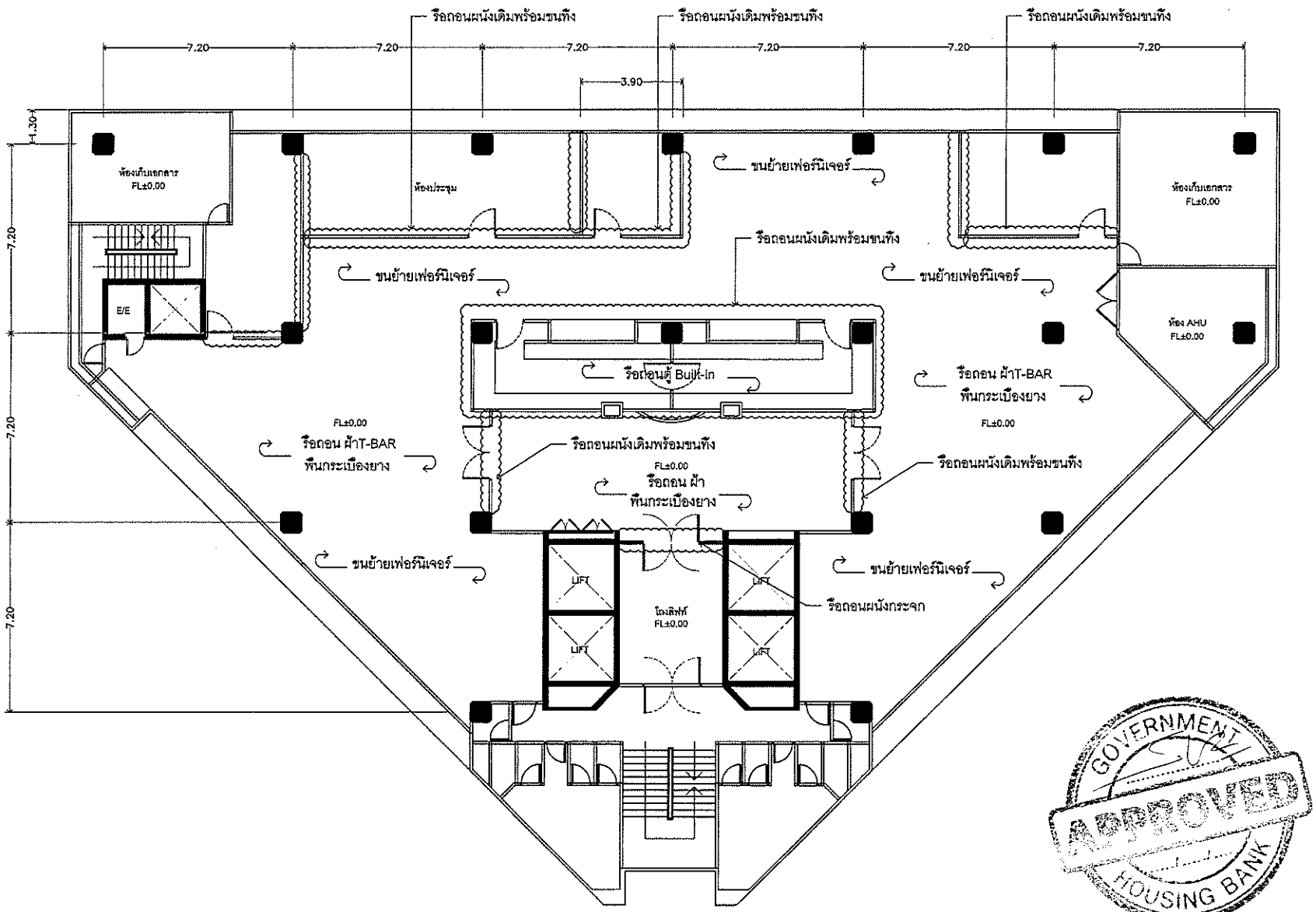

GOVERNMENT APPROVED HOUSING BANK

หมายเหตุ : ตรวจสอบกับเจ้าของอาคารอีกครั้งก่อนดำเนินการ

N

DEMOLITION PLAN

SCALE 1:150

ธอส
GHBANK
ธนาคารอาคารสงเคราะห์

สำนักงานใหญ่ อาคาร ๒ ชั้น ๔
ฝ่ายบริหารสำนักงานและกิจการสาขา
ส่วนก่อสร้างและบำรุงรักษา
เลขที่ ๖๓ ถนนพระราม ๙ ห้วยขวาง
กรุงเทพ ๑๐๓๑๐
โทรศัพท์ : (๖๖๒) ๒๐๒ ๑๕๒๑-๓๐
โทรสาร : (๖๖๒) ๖๔๓ ๑๒๕๔
www.ghb.co.th

ชื่อโครงการ

ปรับปรุงพื้นที่ชั้น 4 อาคาร 1
ฝ่ายประเมินราคาหลักทรัพย์

PROJECT MANAGER
สมชาติ ลีอวิเศษไพบูลย์
INTERIOR DESIGNER
สิทธา สันธนวิบูล
STRUCTURAL ENGINEERS
สมชาติ ลีอวิเศษไพบูลย์ ลย.9878
ELECTRICAL ENGINEERS
ภัสสร์วรรณ โล่พานิช ภฟก.42789

แบบแสดง

DEMOLITION PLAN

ID-2.2

1:150

ผู้ออกแบบและเขียนแบบ

แก้ไขแบบ

ครั้งที่	แบบแสดงรายละเอียด	วันที่
1	แบบชุดเต็ม	13/07/17
2	แก้ไขแบบชุดเต็ม	25/07/17
	แก้ไขแบบ	02/11/17
	แก้ไขแบบ	14/11/17

แผ่นที่	จำนวนแบบแผ่น

ให้ใช้ตัวเลขที่กำหนดให้เท่านั้น ห้ามวัดจากแบบ

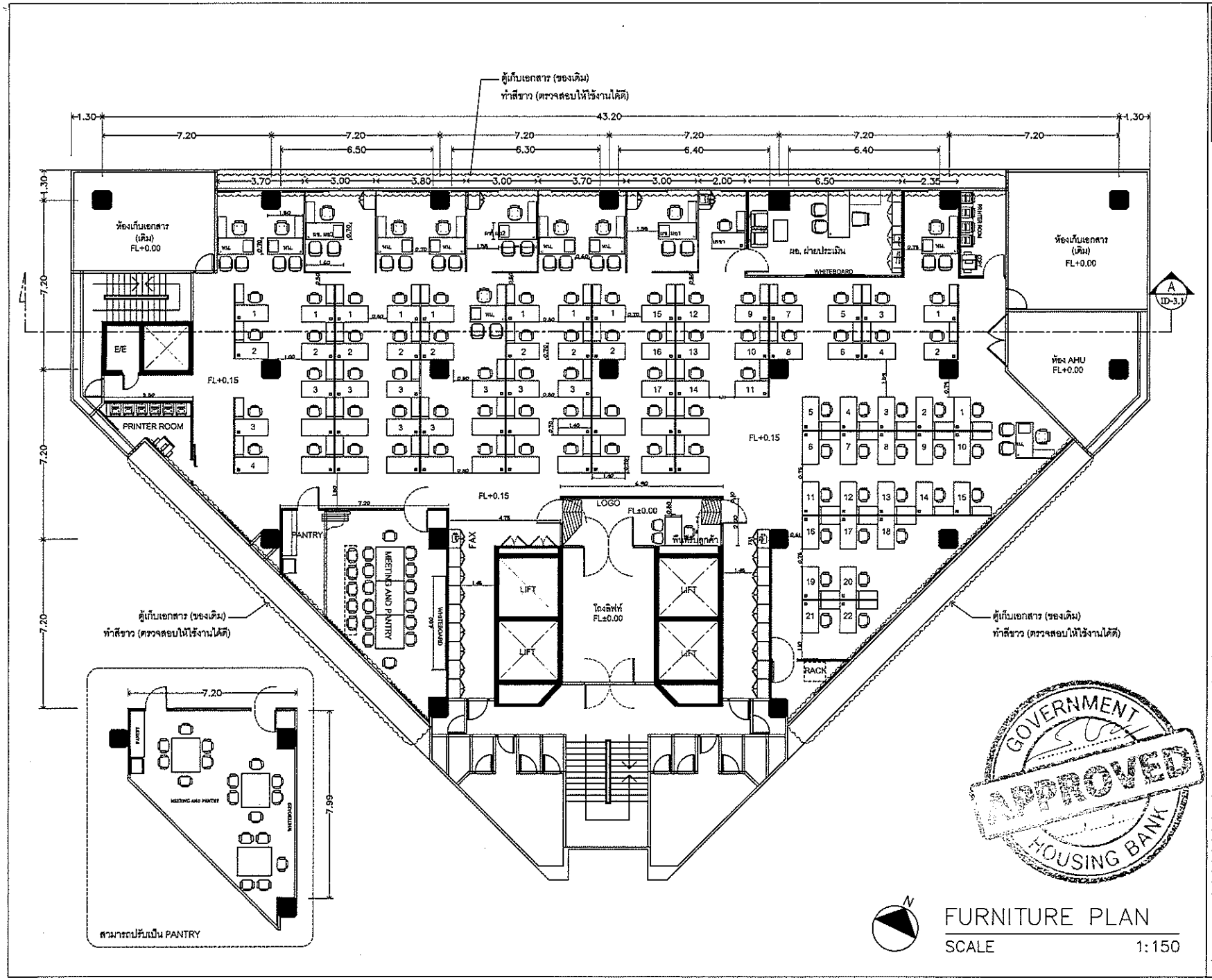

GOVERNMENT HOUSING BANK APPROVED

ธอส
GHBANK
ธนาคารอาคารสงเคราะห์

สำนักงานใหญ่ อาคาร ๒ ชั้น ๔
ฝ่ายบริหารสำนักงานและกิจการสาขา
ส่วนก่อสร้างและบำรุงรักษา
เลขที่ ๖๓ ถนนพระราม ๙ ห้วยขวาง
กรุงเทพ ๑๐๓๑๐
โทรศัพท์ : (๖๖๒) ๒๐๒ ๑๕๒๙-๓๐
โทรสาร : (๖๖๒) ๖๔๓ ๑๒๕๔
www.ghb.co.th

ชื่อโครงการ

ปรับปรุงพื้นที่ชั้น 4 อาคาร 1
ฝ่ายประเมินราคาหลักทรัพย์

PROJECT MANAGER
สมชาติ ลีอวิเศษไพบูลย์
INTERIOR DESIGNER
สิริกร สันธนวิบูล
STRUCTURAL ENGINEERS
สมชาติ ลีอวิเศษไพบูลย์ สย.9878
ELECTRICAL ENGINEERS
ภัสสร์วรรณ โล่พานิช ภฟก.42789

แบบแสดง

FURNITURE PLAN

ID-2.3

1:150

ผู้ออกแบบและเขียนแบบ

แก้ไขแบบ

ครั้งที่	แบบแสดงรายละเอียด	วันที่
1	แบบชุดเดิม	13/07/17
2	แก้ไขแบบชุดเดิม	25/07/17
	แก้ไขแบบ	02/11/17
	แก้ไขแบบ	14/11/17

แผ่นที่	จำนวนแบบแผ่น

ให้ใช้ค่าตัวเลขที่กำหนดไว้เท่านั้น ห้ามวัดจากแบบ

หมายเหตุ : พื้นยกที่ติดแนวตู้ เสริมเส้นแบ่ง อลูมิเนียม ตัวที

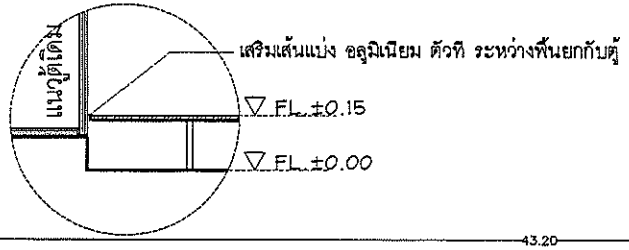

CODE No.	DESCRIPTION	CODE No.	DESCRIPTION
FL-1EX	พื้นหินอ่อนเดิมขัดล้าง ทำความสะอาด	FL-A	พื้นยก Access floor system model SSP FS800 Panel Type:cement planel size 500x600x33mm. Higt 15cm.
FL-2	VINYL TILE SIZE 0.50x0.50 m. ความหนารวม 4.7 มม. *VINTL TYLE Thickness-Wear Layers 0.47 mm.		
FL-3	พื้นกระเบื้องยาง 60x60 Classic white T-618 #Dynoflex โทร 086-5339686	FL-5	พื้นกระเบื้องยาง MA204 ขนาด 45.5x45.5 cm. หนา 2 mm. #Dynoflex โทร 086-5339686
FL-4	พื้นกระเบื้องยาง 60x60 Silver gray T-621 #Dynoflex โทร 086-5339686		

หมายเหตุ : พื้นกระเบื้องยางปูบนพื้นยก

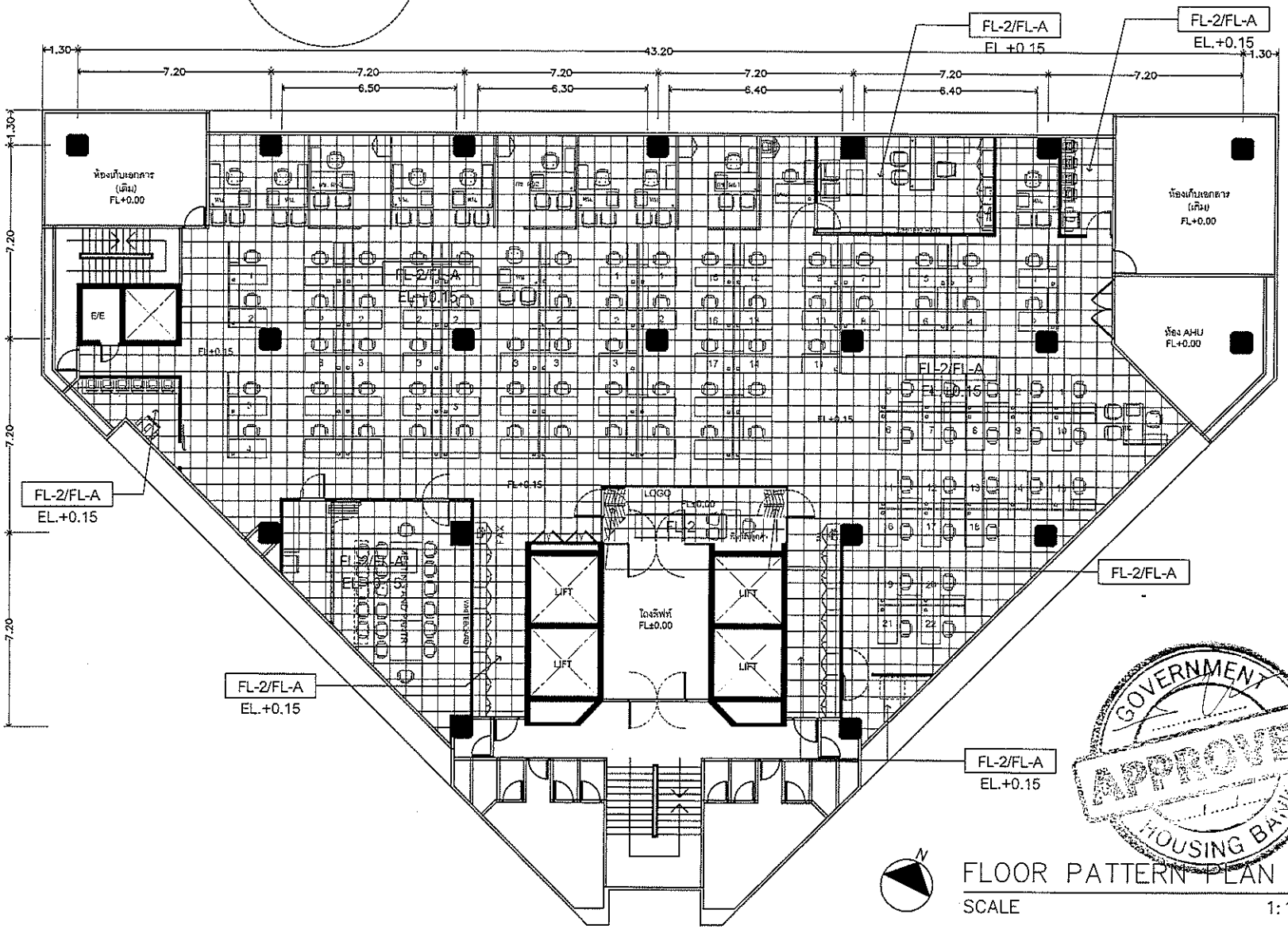

FLOOR PATTERN PLAN

SCALE 1:150

GOVERNMENT HOUSING BANK APPROVED

ธอส GH BANK
ธนาคารอาคารสงเคราะห์

สำนักงานใหญ่ อาคาร ๒ ชั้น ๔
ฝ่ายบริหารสำนักงานและกิจการสาขา
ส่วนก่อสร้างและบำรุงรักษา
เลขที่ ๖๓ ถนนพระราม ๙ ห้วยขวาง
กรุงเทพ ๑๐๓๑๐
โทรศัพท์ : (๖๖๒) ๒๐๒ ๑๕๒๗-๓๐
โทรสาร : (๖๖๒) ๖๔๓ ๑๒๕๔
www.ghb.co.th

ชื่อโครงการ

ปรับปรุงพื้นที่ชั้น 4 อาคาร 1
ฝ่ายประเมินราคาหลักทรัพย์

PROJECT MANAGER
สมชาติ ลือวิเศษไพบูลย์
INTERIOR DESIGNER
สิริกร สันธนวิบูล
STRUCTURAL ENGINEERS
สมชาติ ลือวิเศษไพบูลย์ ลย.9878
ELECTRICAL ENGINEERS
ภัสสร์วรรณ โล่พานิช ภฟก.42789

แบบแสดง

FLOOR PATTERN PLAN

ID-2.4

1:150

ผู้ออกแบบและเขียนแบบ

แก้ไขแบบ

ครั้งที่	แบบแสดงรายละเอียด	วันที่
1	แบบชุดเต็ม	13/07/17
2	แก้ไขแบบชุดเต็ม	25/07/17
	แก้ไขแบบ	02/11/17
	แก้ไขแบบ	14/11/17

แผ่นที่	จำนวนแบบแผ่น

ให้ใช้ค่าตัวเลขที่กำหนดไว้เท่านั้น ห้ามวัดจากแบบ

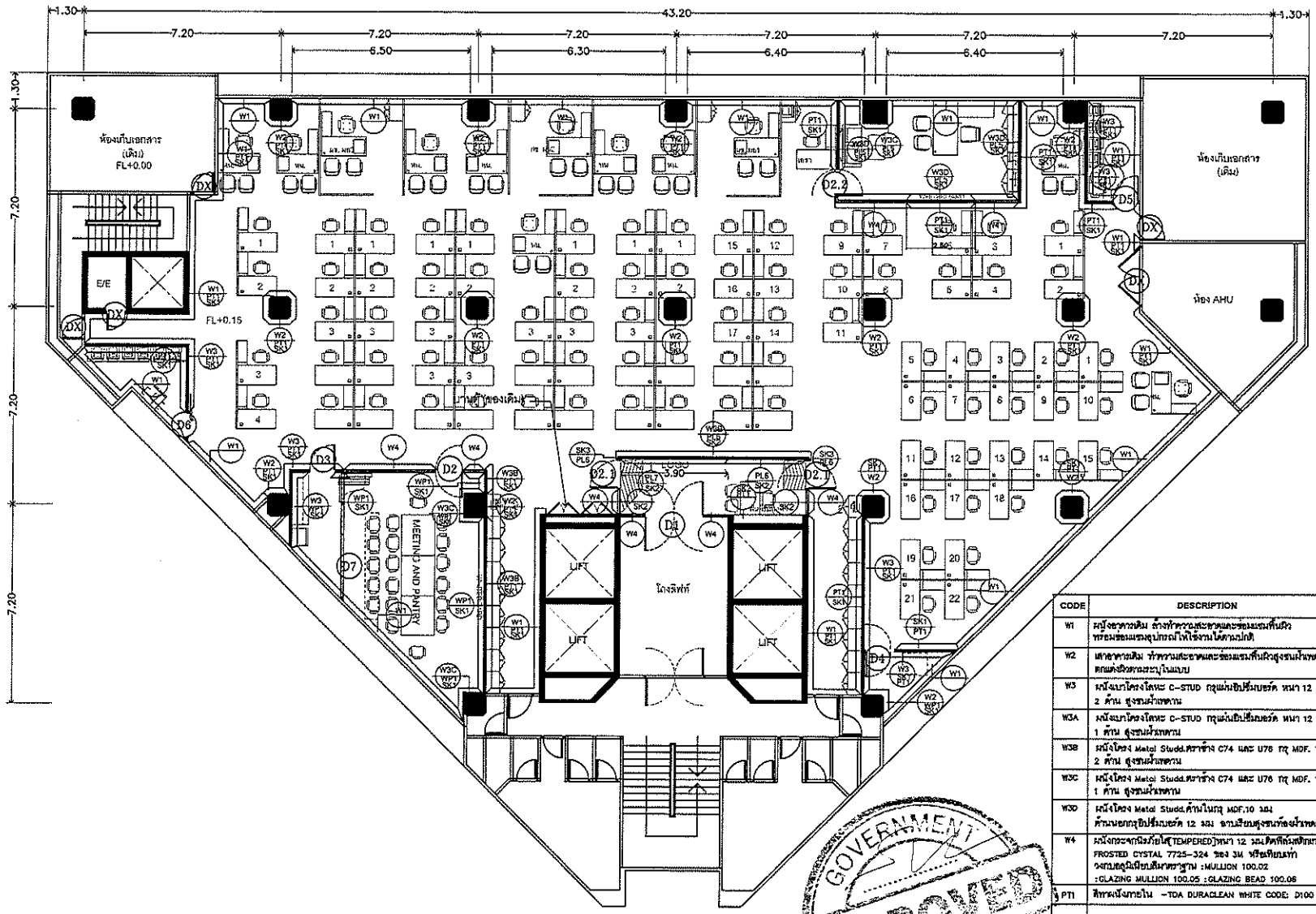

CODE	DESCRIPTION
W1	ผนังอาคารเดิม ล้างทำความสะอาดและซ่อมแซมพื้นผิว ทาสีซ่อมแซมอุปกรณ์ไฟให้ใช้งานได้ตามปกติ
W2	เสาอาคารเดิม ทำความสะอาดและซ่อมแซมพื้นผิวสูงชนฝ้าเพดาน ตกแต่งผิวตามระบุในแบบ
W3	ผนังแบบโครงโลหะ C-STUD กรุแผ่นยิปซั่มบอร์ด หนา 12 มม 2 ด้าน สูงชนฝ้าเพดาน
W3A	ผนังแบบโครงโลหะ C-STUD กรุแผ่นยิปซั่มบอร์ด หนา 12 มม 1 ด้าน สูงชนฝ้าเพดาน
W3B	ผนังโครง Metal Studด.ตราช้าง C74 และ U76 กรุ MDF. 10 มม 2 ด้าน สูงชนฝ้าเพดาน
W3C	ผนังโครง Metal Studด.ตราช้าง C74 และ U76 กรุ MDF. 10 มม 1 ด้าน สูงชนฝ้าเพดาน
W3D	ผนังโครง Metal Studด้านในกรุ MDF.10 มม ด้านนอกกรุยิปซั่มบอร์ด 12 มม จากเรียบสูงชนท้องฝ้าเพดาน
W4	ผนังกระจกนิรภัยใสๆ(TEMPERED)หนา 12 มม.ติดฟิล์มสติกเกอร์ฝ้า FROSTED CYSTAL 7725-324 ของ 3M หรือเทียบเท่า วงกบอลูมิเนียมสีมาตรฐาน :MULLION 100.02 :GLAZING MULLION 100.05 :GLAZING BEAD 100.06
PT1	สีทาผนังภายใน -TOA DURACLEAN WHITE CODE: D100
PL5	ผนังลุลามิเนต CODE: EO 1211ML รุ่น beige textile @EDL หรือเทียบเท่า
PL6	ผนังลุลามิเนต สีขาว CODE: ผนังลามิเนตสีขาว 7949 HG ของ FORMICA หรือเทียบเท่า
PL7	ผนังลุลามิเนต Royal Carrara ลายหินอ่อน DM 8390PG @EDL
WP1	วอลล์เปเปอร์ บริษทICON /รุ่น SE3347, PAGE 47 เล่ม SPECIAL EFFECT 3
SK1	บัวพื้นอลูมิเนียม สูง 10 ซม น ALLOY หรือเทียบเท่า
SK2	บัวพื้น สูง 15 ซม สี Dark Brown น ALLOY หรือเทียบเท่า โทร : 0915158893
SK3	ผนังติดตั้งอลูมิเนียมสำเร็จรูป DSET 602000 @apovce product โทร :027565952

GOVERNMENT APPROVED HOUSING BANK

SETTING OUT+WALL FINISH PLAN

SCALE 1:150

หมายเหตุ
ตรวจสอบระยะหน้างานก่อนทำการติดตั้งหรือสั่งงาน

ธอส GHBANK
ธนาคารอาคารสงเคราะห์

สำนักงานใหญ่ อาคาร ๒ ชั้น ๔
ฝ่ายบริหารสำนักงานและกิจการสาขา
ส่วนก่อสร้างและบำรุงรักษา
เลขที่ ๖๓ ถนนพระราม ๙ ห้วยขวาง
กรุงเทพ ๑๐๓๑๐
โทรศัพท์ : (๖๖๒) ๒๐๒ ๑๕๒๐-๓๐
โทรสาร : (๖๖๒) ๖๔๓ ๑๒๕๔
www.ghb.co.th

ชื่อโครงการ

ปรับปรุงพื้นที่ชั้น 4 อาคาร 1
ฝ่ายประเมินราคาหลักทรัพย์

PROJECT MANAGER
สมชาติ ลี้อวิเศษไพบูลย์
INTERIOR DESIGNER
สิริกร สันธนวิบูล
STRUCTURAL ENGINEERS
สมชาติ ลี้อวิเศษไพบูลย์ ลย.9878
ELECTRICAL ENGINEERS
ภัสสร์วรรณ โล่พานิช ภฟก.42789

แบบแสดง

SETTING OUT+WALL FINISH PLAN

ID-2.5

1:150

ผู้ออกแบบและเขียนแบบ

แก้ไขแบบ

ครั้งที่	แบบแสดง/รายละเอียด	วันที่
1	แบบร่างเดิม	13/07/17
2	แก้ไขแบบร่างเดิม	25/07/17
	แก้ไขแบบ	02/11/17
	แก้ไขแบบ	14/11/17

แผ่นที่	จำนวนแบบ/แผ่น

ให้ใช้ค่าตัวเลขที่กำหนดไว้เท่านั้น ห้ามวัดจากแบบ

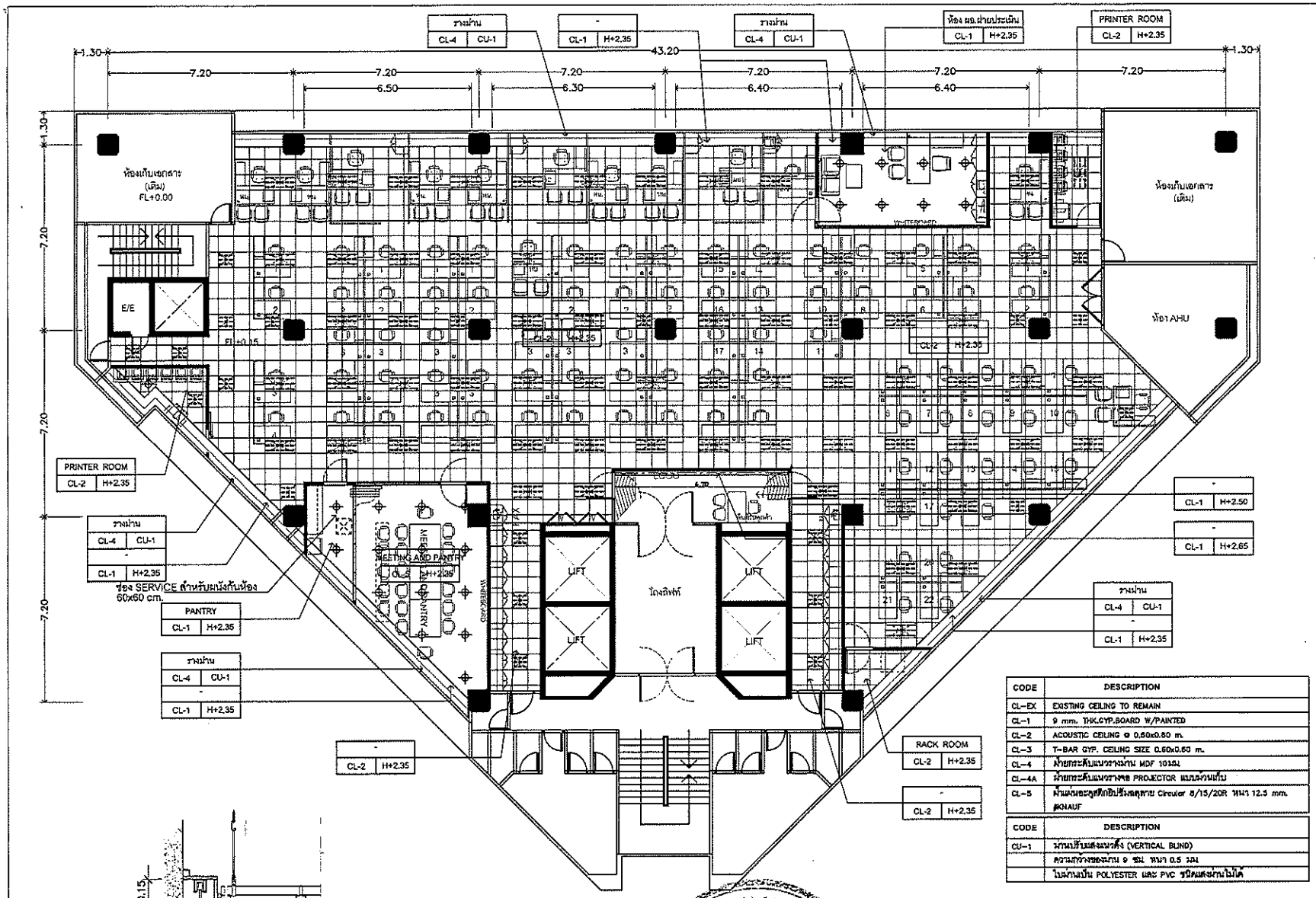

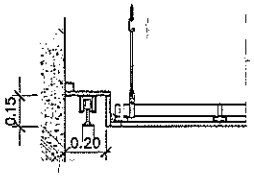

DETAIL รางม่าน
มาตราส่วน NTS

CODE	DESCRIPTION
CL-EX	EXISTING CEILING TO REMAIN
CL-1	9 mm. THK.GYP.BOARD W/PAINTED
CL-2	ACOUSTIC CEILING @ 0.60x0.60 m.
CL-3	T-BAR GYP. CEILING SIZE 0.60x0.60 m.
CL-4	ฝ้ายกระดับแนวรางม่าน MDF 10มม
CL-4A	ฝ้ายกระดับแนวรางจอ PROJECTOR แบบม้วนเก็บ
CL-5	ฝ้าแผ่นยิปซั่มเจาะลาย Circular 8/15/20R หนา 12.5 mm. ยี่ห้อ KNAUF

CODE	DESCRIPTION
CU-1	ม่านปรับแสงแนวตั้ง (VERTICAL BLIND)
	ความกว้างของม่าน 9 ซม. หนา 0.5 มม
	ใบม่านเป็น POLYESTER และ PVC รบีดแสงผ่านไม่ได้

หมายเหตุ
ตรวจสอบระยะหน้างานจริงก่อนทำการติดตั้งหรือเริ่มงาน

GOVERNMENT

N

REFLECTED CEILING PLAN
SCALE 1:150

ธอส
GHBANK
ธนาคารอาคารสงเคราะห์

สำนักงานใหญ่ อาคาร ๒ ชั้น ๔
ฝ่ายบริหารสำนักงานและกิจการสาขา
ส่วนก่อสร้างและบำรุงรักษา
เลขที่ ๖๓ ถนนพระราม ๙ ห้วยขวาง
กรุงเทพ ๑๐๓๑๐
โทรศัพท์ : (๖๖๒) ๒๐๒ ๑๕๒๗-๓๐
โทรสาร : (๖๖๒) ๖๔๓ ๑๑๕๔
www.ghb.co.th

ชื่อโครงการ

ปรับปรุงพื้นที่ชั้น 4 อาคาร 1
ฝ่ายประเมินราคาหลักทรัพย์

PROJECT MANAGER
สมชาติ ลือวิเศษไพบูลย์
INTERIOR DESIGNER
สิริกร สันธนวิบูล
STRUCTURAL ENGINEERS
สมชาติ ลือวิเศษไพบูลย์ ลย.9878
ELECTRICAL ENGINEERS
ภัสสร์วรรณ โล่พานิช ภฟก.42789

แบบแสดง

REFLECTED CEILING PLAN

ID-2.6

1:150

ผู้ออกแบบและเขียนแบบ

แก้ไขแบบ

ครั้งที่	แบบแสดงรายละเอียด	วันที่
1	แบบรูปเดิม	13/07/17
2	แก้ไขแบบรูปเดิม	25/07/17
	แก้ไขแบบ	02/11/17
	แก้ไขแบบ	14/11/17

แผ่นที่	จำนวนแบบแผ่น

ให้ใช้ตัวเลขที่กำหนดใช้งานกับ ห้ามวัดจากแบบ

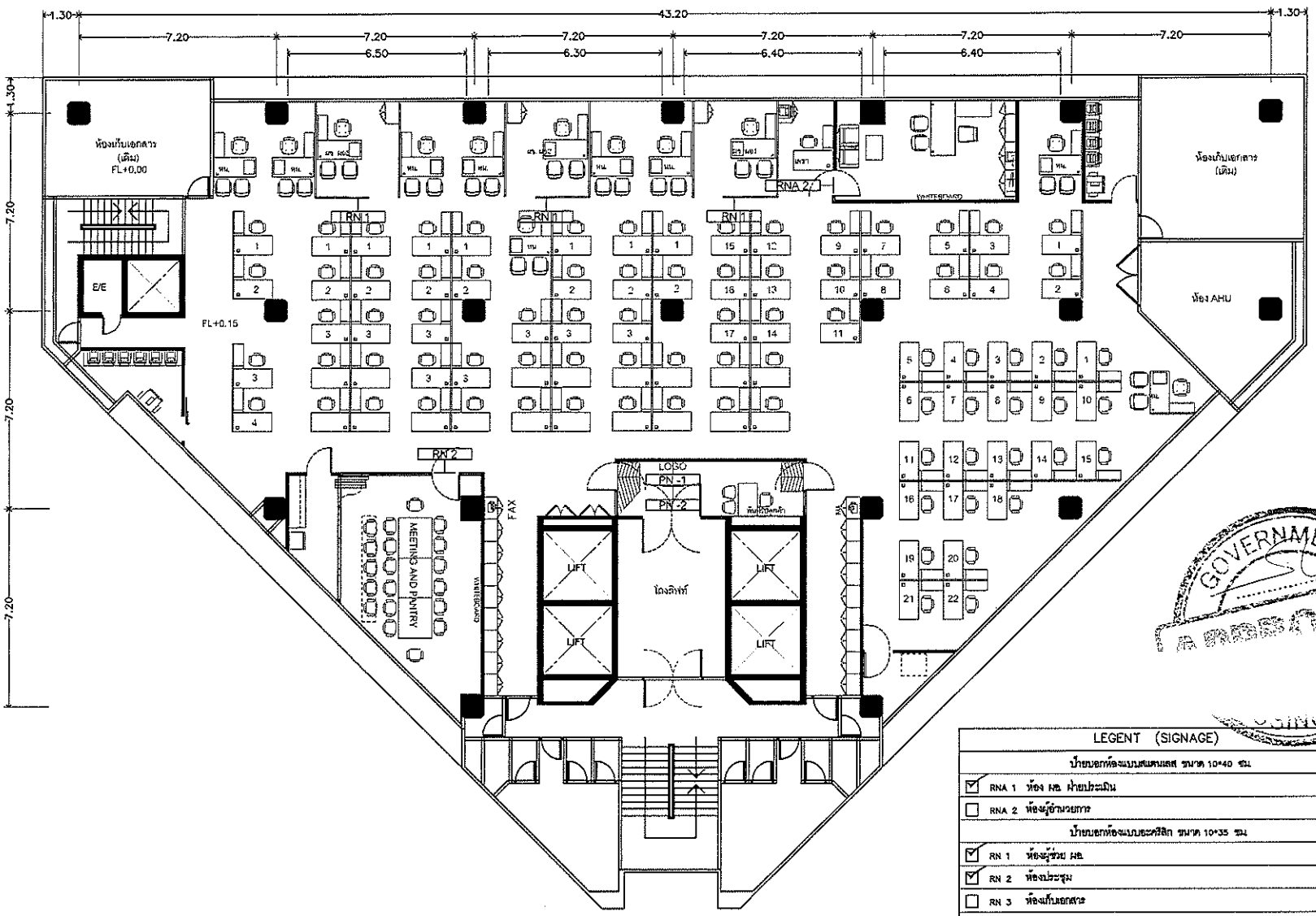

GOVERNMENT APPROVED

LEGENT (SIGNAGE)	
ป้ายบอกห้องแบบสแตนเลส ขนาด 10*40 ซม	
☑ RNA 1	ห้อง MD ฝ่ายประเมิน
☐ RNA 2	ห้องผู้อำนวยการ
ป้ายบอกห้องแบบอะคริลิก ขนาด 10*35 ซม	
☑ RN 1	ห้องผู้ช่วย MD
☑ RN 2	ห้องประชุม
☐ RN 3	ห้องเก็บเอกสาร
☐ RN 4	ห้องระบบเครือข่าย
ป้ายชื่อฝ่าย	
☑ PN 1	ป้าย LOGO
☑ PN 2	ป้ายชื่อฝ่ายแบบติดตั้งที่ผนัง

หมายเหตุ
ตรวจสอบระยะหน้างานจริงก่อนทำการติดตั้งหรือเริ่มงาน

N

GRAPHIC AREA PLAN
SCALE 1:150

ธอส GHBANK
ธนาคารอาคารสงเคราะห์

สำนักงานใหญ่ อาคาร ๒ ชั้น ๔
ฝ่ายบริหารสำนักงานและกิจการสาขา
ส่วนก่อสร้างและบำรุงรักษา
เลขที่ ๖๓ ถนนพระราม ๙ ห้วยขวาง
กรุงเทพ ๑๐๓๑๐
โทรศัพท์ : (๖๖๒) ๒๐๒๑ ๑๕๒๐-๓๐
โทรสาร : (๖๖๒) ๖๔๓๑ ๑๒๕๔
www.ghb.co.th

ชื่อโครงการ

ปรับปรุงพื้นที่ชั้น 4 อาคาร 1
ฝ่ายประเมินราคาหลักทรัพย์

PROJECT MANAGER
สมชาติ ลีอวิเศษไพบูลย์
INTERIOR DESIGNER
สิริกร สันธนวิบูล
STRUCTURAL ENGINEERS
สมชาติ ลีอวิเศษไพบูลย์ สย.9878
ELECTRICAL ENGINEERS
ภัสสร์วรรณ ไล่พานิช ภฟก.42789

แบบแสดง
GRAPHIC AREA PLAN

ID-2.7

1:150

ผู้ออกแบบและเขียนแบบ

แก้ไขแบบ

ครั้งที่	แบบแสดงรายละเอียด	วันที่
1	แบบชุดเต็ม	13/07/17
2	แก้ไขแบบชุดเต็ม	25/07/17
	แก้ไขแบบ	02/11/17
	แก้ไขแบบ	14/11/17

แผ่นที่	จำนวนแบบ/แผ่น

ให้ใช้ตัวเลขที่กำหนดใช้งานเท่านั้น ห้ามวัดจากแบบ

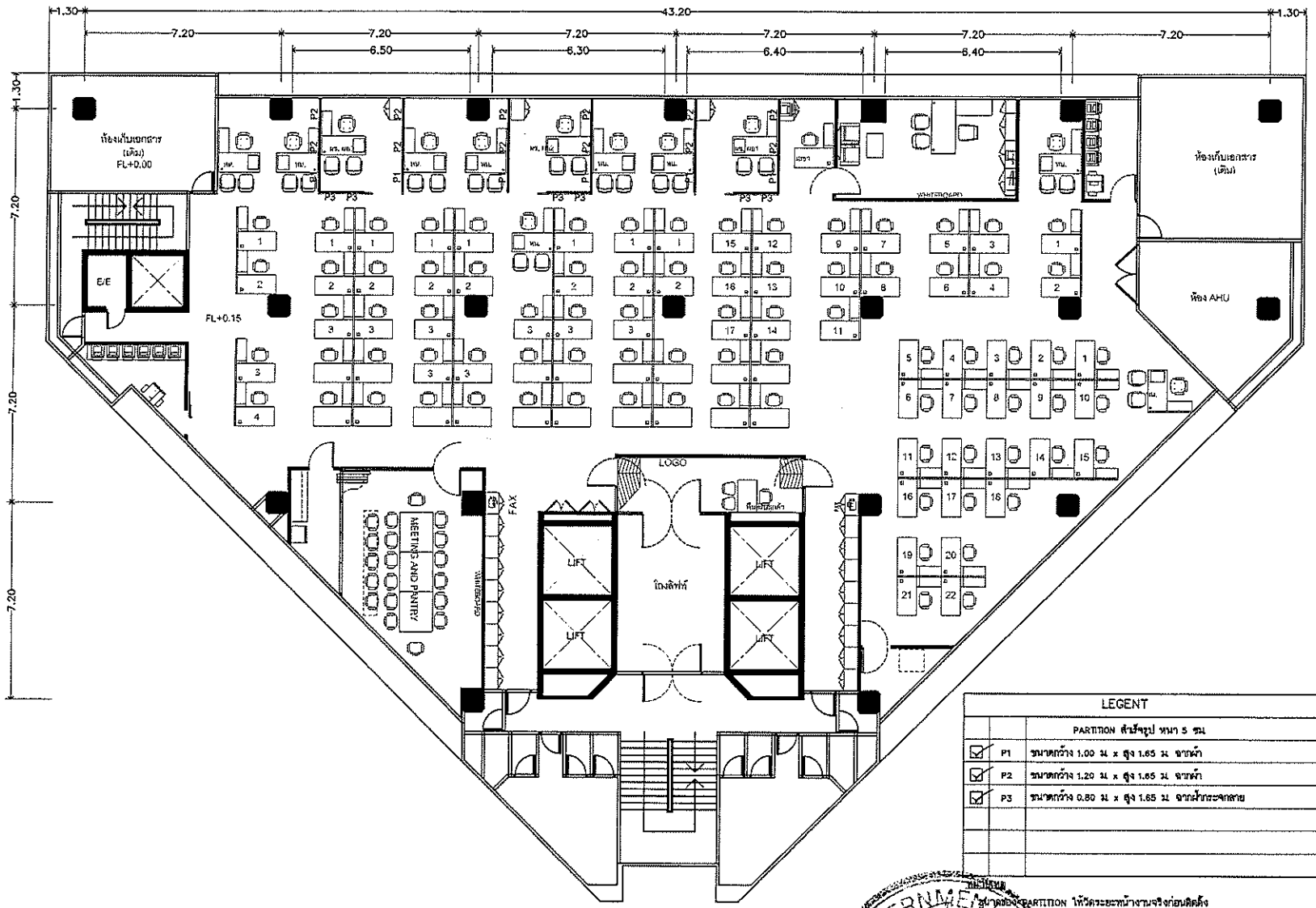

LEGENT		
		PARTITION สำเร็จรูป หนา 5 ซม
☑	P1	ขนาดกว้าง 1.00 ม x สูง 1.65 ม จากพื้น
☑	P2	ขนาดกว้าง 1.20 ม x สูง 1.65 ม จากพื้น
☑	P3	ขนาดกว้าง 0.80 ม x สูง 1.65 ม จากพื้นกระจกลาย

ขนาดของ PARTITION ให้วัดระยะหน้างานจริงก่อนติดตั้ง

GOVERNMENT APPROVED HOUSING

PARTITION สำเร็จรูปกั้นห้อง

SCALE 1:150

รอส
GHBANK
ธนาคารอาคารสงเคราะห์

สำนักงานใหญ่ อาคาร ๒ ชั้น ๔
ฝ่ายบริหารสำนักงานและกิจการสาขา
ส่วนก่อสร้างและบำรุงรักษา
เลขที่ ๖๓ ถนนพระราม ๙ ห้วยขวาง
กรุงเทพ ๑๐๓๑๐
โทรศัพท์ : (๖๖๒) ๒๐๒ ๑๕๒๔-๓๐
โทรสาร : (๖๖๒) ๖๔๓ ๑๒๕๔
www.ghb.co.th

ชื่อโครงการ

ปรับปรุงพื้นที่ชั้น 4 อาคาร 1
ฝ่ายประเมินราคาหลักทรัพย์

PROJECT MANAGER
สมชาติ ลีอวิเศษไพบูลย์
INTERIOR DESIGNER
สิริกร สันธนวิบูล
STRUCTURAL ENGINEERS
สมชาติ ลีอวิเศษไพบูลย์ ลย.9878
ELECTRICAL ENGINEERS
ภัสสร์วรรณ โล่พานิช ภฟก.42789

แบบแสดง

PARTITION สำเร็จรูปกั้นห้อง

ID-2.8

1:150

ผู้ออกแบบและเขียนแบบ

แก้ไขแบบ

ครั้งที่	แบบแสดงรายละเอียด	วันที่
1	แบบชุดเต็ม	13/07/17
2	แก้ไขแบบชุดเต็ม	25/07/17
	แก้ไขแบบ	02/11/17
	แก้ไขแบบ	14/11/17

แผ่นที่	จำนวนแบบ/แผ่น

ใช้ได้ตัวเลขที่กำหนดไว้เท่านั้น ห้ามวัดจากแบบ

CODE	DESCRIPTION	จำนวน
B-1-1	โต๊ะ+ตู้ลอย+ตู้สูง	1
B-1-2	โต๊ะ+ตู้ลอย+ตู้สูง	1
B-1-3	โต๊ะ+ตู้ลอย+ตู้สูง	1
B-1-4	โต๊ะ+ตู้ลอย+ตู้สูง	1
B-1-5	โต๊ะ+ตู้ลอย+ตู้สูง	1
B-6-1	ตู้ครัว (เคาน์เตอร์+ตู้ลอย)	1
B-11-1	กระดานไวท์บอร์ด ขนาด 4.00x1.20 ม	1
B-11-2	กระดานไวท์บอร์ด ขนาด 2.50x1.40 ม	1

CODE	DESCRIPTION	จำนวน
CH-1	เก้าอี้ผอ.	1
CH-2	เก้าอี้ผู้เชี่ยวชาญ/ผช.ผอ.	12
	เก้าอี้หัวหน้าส่วน	
CH-3	เก้าอี้พนักงานทั่วไป	104
	เก้าอี้ห้องประชุม	
CH-4	เก้าอี้ผู้มาติดต่อ	28

หมายเหตุ : เก้าอี้แบ่งคลัดหา

KEY PLAN

SCALE 1:150

CODE	DESCRIPTION	จำนวน
F-3A	โต๊ะพนักงานเดี่ยว (ขวา) (0.70x1.40 M.)	31
F-3B	โต๊ะพนักงานเดี่ยว (ซ้าย)ไม่มี Screen (0.70x1.40 M.)	25
F-3B.1	โต๊ะพนักงานเดี่ยว (ซ้าย) มี Screen (0.70x1.40 M.)	5
F-3C	โต๊ะตรง (0.70x1.40 M.)	1
F-4A	โต๊ะหัวหน้าเดี่ยวขวา (0.70x1.50 M.)	6
F-4A.1	โต๊ะหัวหน้าเดี่ยวซ้าย (0.70x1.50 M.)	4
F-4B	โต๊ะผู้ช่วย ผอ (0.70x1.50 M.)	3
F-5A	ตู้ 2บานเปิด 80X40X51	1
F-5B	ตู้โล่ง/2บานเปิด 80X40X155	3
F-8	โต๊ะทำงาน ผอ	1
F-9	ชุดตู้สูง ผอ	1
F-10	โต๊ะตรง	1
F-12	โซฟา	1
F-14	โต๊ะประชุม 14 ที่นั่ง ขนาด 1.45*1.20*0.75 ม	3
F-15	โต๊ะรับลูกค้า	1

CODE	DESCRIPTION	จำนวน
F-3A(S)	โต๊ะพนักงานเดี่ยว (ขวา) (0.70x1.40 M.) มี Screen ด้านหน้า +ด้านข้าง	10
F-3B(S)	โต๊ะพนักงานเดี่ยว (ซ้าย) (0.70x1.40 M.) มี Screen ด้านหน้า	8
F-3B.1(S)	โต๊ะพนักงานเดี่ยว (ซ้าย) (0.70x1.40 M.) มี Screen ด้านหน้า +ด้านข้าง	2

GOVERNMENT APPROVED HOUSING BANK

ธอส GHBANK
ธนาคารอาคารสงเคราะห์

สำนักงานใหญ่ อาคาร ๒ ชั้น ๔
ฝ่ายบริหารสำนักงานและกิจการสาขา
ส่วนก่อสร้างและบำรุงรักษา
เลขที่ ๖๓ ถนนพระราม ๙ ห้วยขวาง
กรุงเทพ ๑๐๓๑๐
โทรศัพท์ : (๖๖๒) ๒๐๑๑ ๑๕๒๗-๓๐
โทรสาร : (๖๖๒) ๖๔๓ ๑๒๕๔
www.ghb.co.th

ชื่อโครงการ

ปรับปรุงพื้นที่ชั้น 4 อาคาร 1
ฝ่ายประเมินราคาหลักทรัพย์

PROJECT MANAGER
สมชาติ ลือวิเศษไพบูลย์
INTERIOR DESIGNER
สิริกร สันธนวิบูล
STRUCTURAL ENGINEERS
สมชาติ ลือวิเศษไพบูลย์ สย.9878
ELECTRICAL ENGINEERS
ภัสสร์วรรณ โล่พานิช ภฟก.42789

แบบแสดง

KEY PLAN

ID-2.9

1:150

ผู้ออกแบบและเขียนแบบ

แก้ไขแบบ

ครั้งที่	แบบแสดงรายละเอียด	วันที่
1	แบบรูปเดิม	13/07/17
2	แก้ไขแบบชุดเดิม	25/07/17
	แก้ไขแบบ	02/11/17
	แก้ไขแบบ	14/11/17

แผ่นที่	จำนวนแบบ/แผ่น

ให้ใช้ตัวเลขที่กำหนดไว้เท่านั้น ห้ามวัดจากแบบ

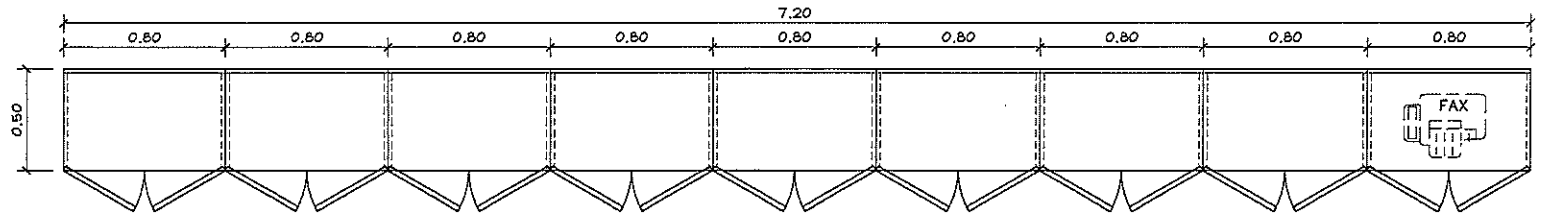

PLAN
มาตราส่วน 1:25

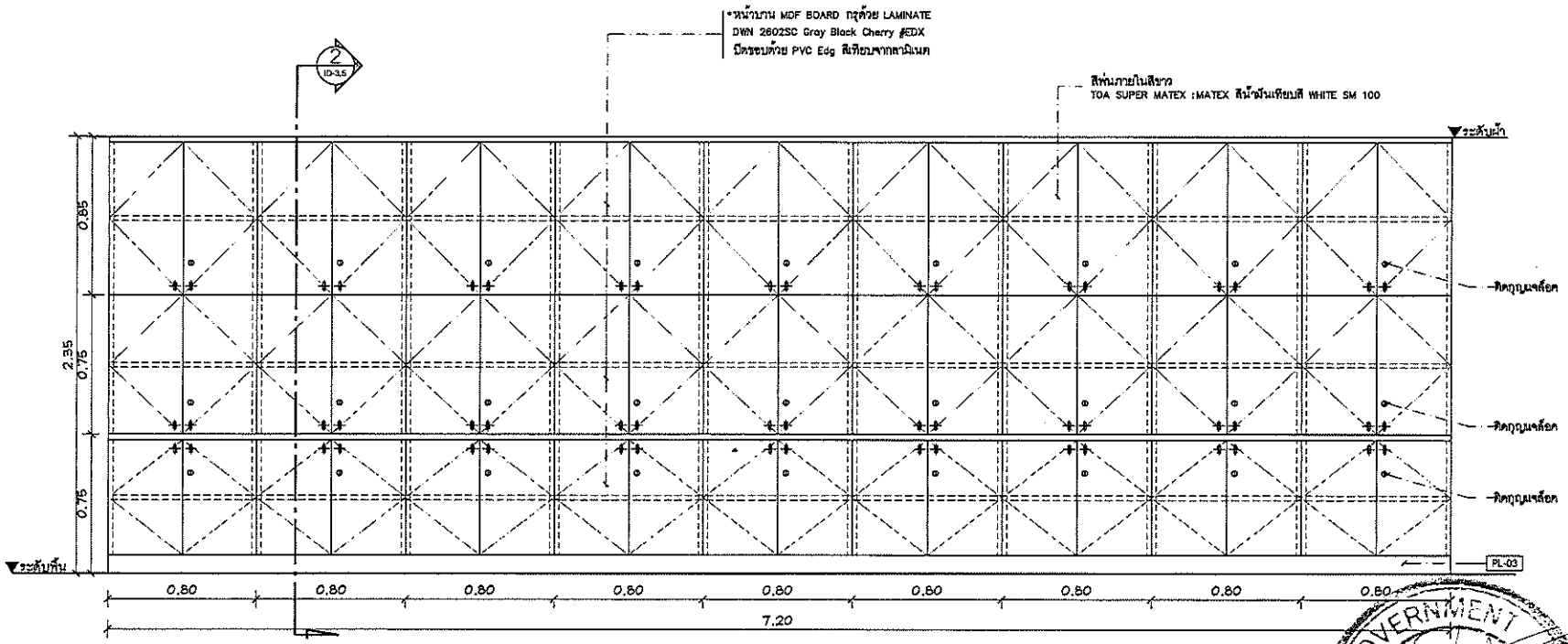

FRONT ELEVATION
มาตราส่วน 1:25

หมายเหตุ
** ตู้เดี่ยว ขนาด 0.50x0.80x2.35 ม. เป็นตู้แยก
***ตรวจสอบระยะหน้างานจริงก่อนทำการติดตั้งหรือเริ่มงาน

GOVERNMENT HOUSING BANK APPROVED

ธอส
GHBANK
ธนาคารอาคารสงเคราะห์

สำนักงานใหญ่ อาคาร ๒ ชั้น ๙
ฝ่ายบริหารสำนักงานและกิจการสาขา
ส่วนก่อสร้างและบำรุงรักษา
เลขที่ ๖๓ ถนนพระราม ๙ ห้วยขวาง
กรุงเทพ ๑๐๓๑๐
โทรศัพท์ : (๖๖๒) ๒๐๒ ๑๕๒๗-๓๐
โทรสาร : (๖๖๒) ๖๓๓ ๑๒๕๙
www.ghb.co.th

ชื่อโครงการ

ปรับปรุงพื้นที่ชั้น 4 อาคาร 1
ฝ่ายประเมินราคาหลักทรัพย์

PROJECT MANAGER
สมชาติ ลือวิเศษไพบูลย์
INTERIOR DESIGNER
สิริกร สันธนวิบูล
STRUCTURAL ENGINEERS
สมชาติ ลือวิเศษไพบูลย์ สย.9878
ELECTRICAL ENGINEERS
ภัสสร์วรรณ โล่พานิช ภฟก.42789

แบบแสดง

FRONT ELEVATION
B-1-1

ID-3.1
1:25

ผู้ออกแบบและเขียนแบบ

แก้ไขแบบ

ครั้งที่	แบบแสดงรายละเอียด	วันที่
1	แบบรูปเต็ม	13/07/17
2	แก้ไขแบบรูปเต็ม	25/07/17
3	แก้ไขแบบ	02/11/17
4	แก้ไขแบบ	14/11/17

แผ่นที่	จำนวนแบบแผ่น

ให้ใช้ตัวเลขที่กำหนดไว้เท่านั้น ห้ามวัดจากแบบ

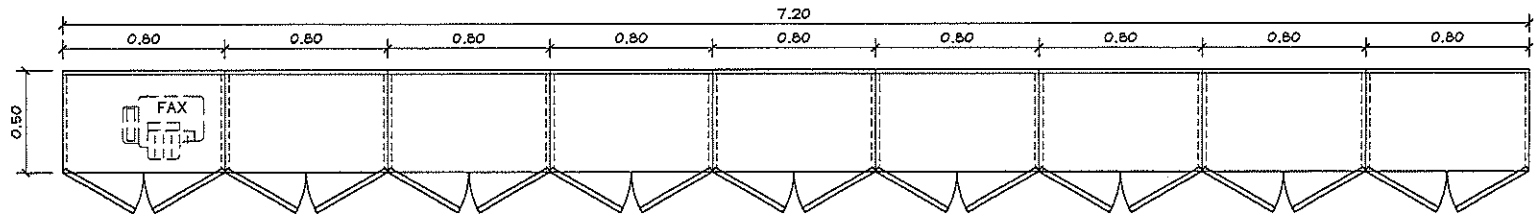

PLAN
มาตราส่วน 1:25

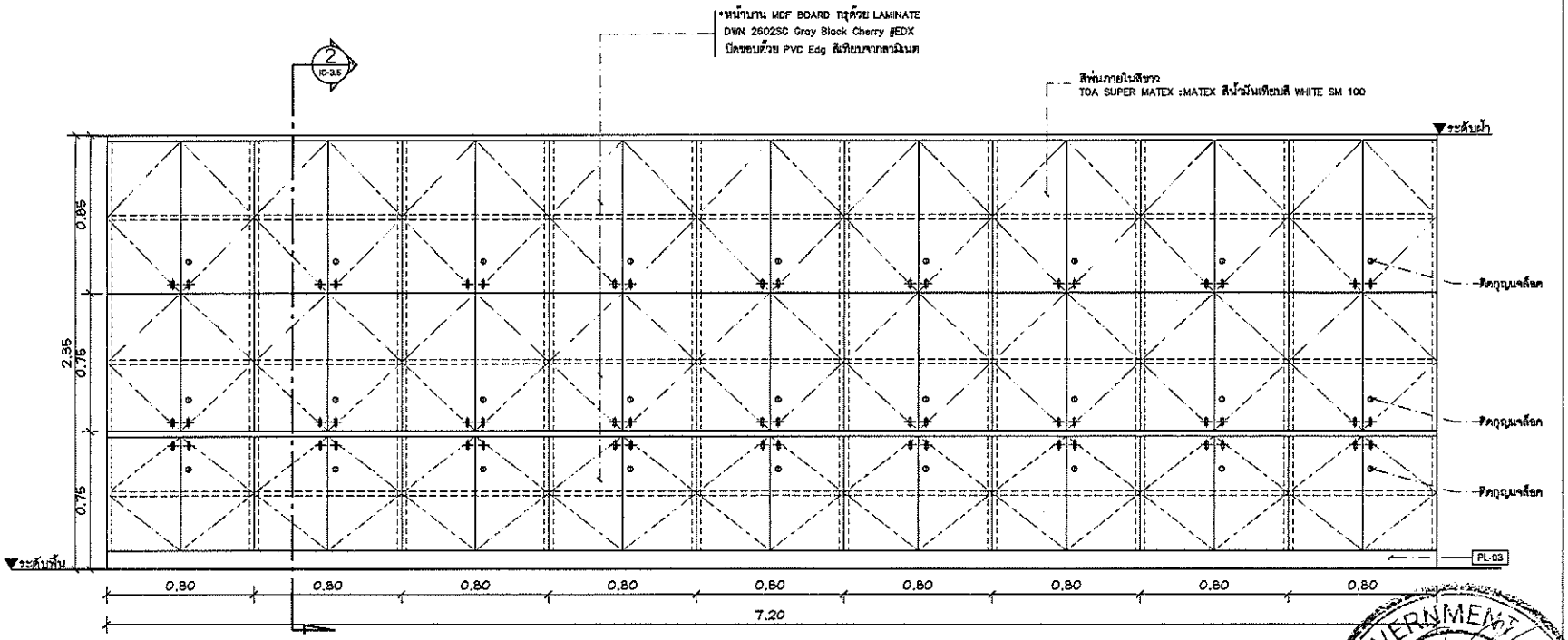

FRONT ELEVATION
มาตราส่วน 1:25

หมายเหตุ
** ตู้เดียว ขนาด 0.50x0.80x2.35 ม. เป็นตู้แยก
***ตรวจสอบระยะหน้างานจริงก่อนทำการติดตั้งหรือเริ่มงาน

ธอส
GHBANK
ธนาคารอาคารสงเคราะห์

สำนักงานใหญ่ อาคาร ๒ ชั้น ๔
ฝ่ายบริหารสำนักงานและกิจการสาขา
ส่วนก่อสร้างและบำรุงรักษา
เลขที่ ๖๓ ถนนพระราม ๙ ห้วยขวาง
กรุงเทพ ๑๐๓๑๐
โทรศัพท์ : (๖๖๒) ๒๐๒ ๑๕๒๙-๓๐
โทรสาร : (๖๖๒) ๖๔๓ ๑๒๕๔
www.ghb.co.th

ชื่อโครงการ

ปรับปรุงพื้นที่ชั้น 4 อาคาร 1
ฝ่ายประเมินราคาหลักทรัพย์

PROJECT MANAGER
สมชาติ ลือวิเศษไพบูลย์
INTERIOR DESIGNER
สิริกร ตันธนวิบูล
STRUCTURAL ENGINEERS
สมชาติ ลือวิเศษไพบูลย์ สย.9878
ELECTRICAL ENGINEERS
ภัสสร์วรรณ โล่พานิช ภฟก.42789

แบบแสดง

FRONT ELEVATION
B-1-2

ID-3.2
1:25

ผู้ออกแบบและเขียนแบบ

แก้ไขแบบ

ครั้งที่	แบบแสดงรายละเอียด	วันที่
1	แบบรูปเดิม	13/07/17
2	แก้ไขแบบรูปเดิม	25/07/17
3	แก้ไขแบบ	02/11/17
4	แก้ไขแบบ	14/11/17
5		
6		

แผ่นที่	จำนวนแบบ/แผ่น

ให้ใช้ตัวเลขที่กำหนดใช้งานกับ ห้ามวัดจากแบบ

GOVERNMENT APPROVED HOUSING BANK

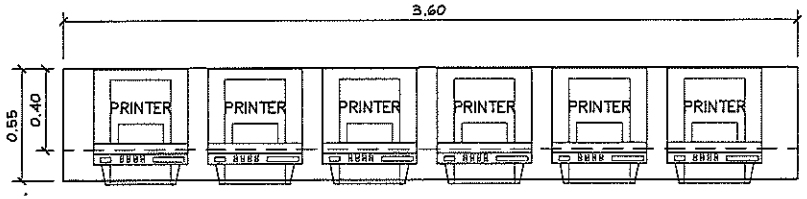

PLAN

มาตราส่วน 1:25

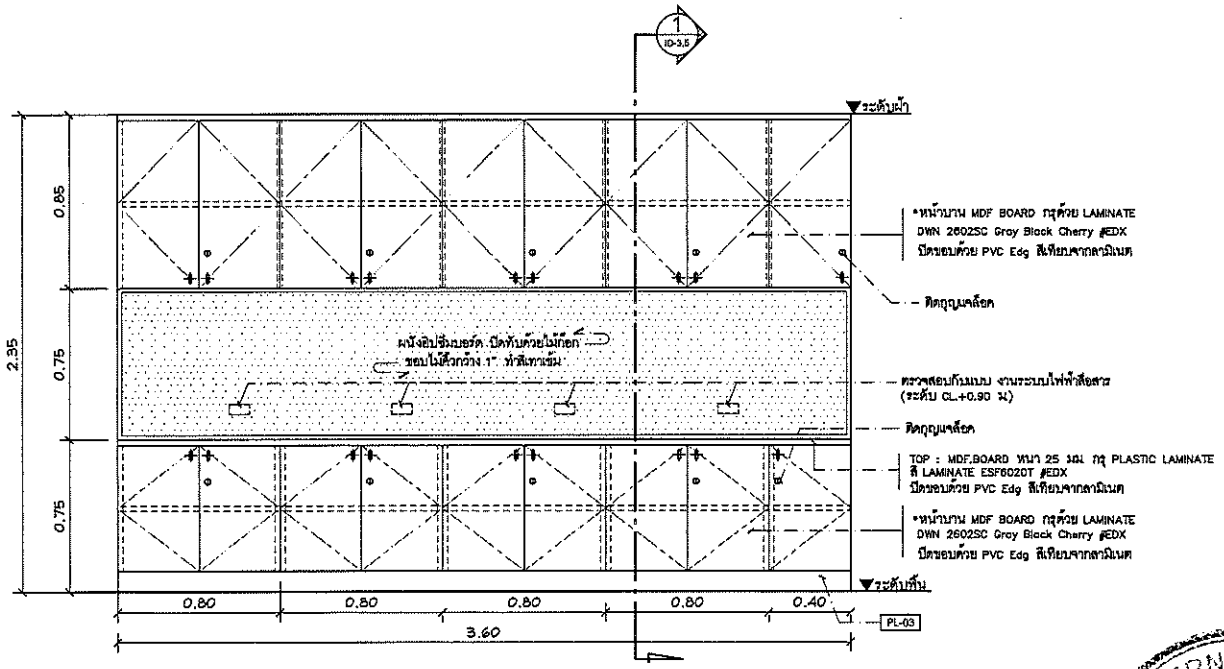

FRONT ELEVATION

มาตราส่วน 1:25

หมายเหตุ

** ตู้เตีย ขนาด 0.55x0.80x0.75 ม. เป็นตู้แยก

***ตรวจสอบระยะหน้างานจริงก่อนทำการติดตั้งหรือเริ่มงาน

GOVERNMENT APPROVED HOUSING BANK

ธอส
GHBANK
ธนาคารอาคารสงเคราะห์

สำนักงานใหญ่ อาคาร ๒ ชั้น ๔
ฝ่ายบริหารสำนักงานและกิจการสาขา
ส่วนก่อสร้างและบำรุงรักษา
เลขที่ ๖๓ ถนนพระราม ๙ ห้วยขวาง
กรุงเทพ ๑๐๓๑๐
โทรศัพท์ : (๖๖๒) ๒๐๒ ๑๕๒๗-๓๐
โทรสาร : (๖๖๒) ๖๔๓ ๑๒๕๔
www.ghb.co.th

ชื่อโครงการ

ปรับปรุงพื้นที่ชั้น 4 อาคาร 1
ฝ่ายประเมินราคาหลักทรัพย์

PROJECT MANAGER
สมชาติ ลีอวิเศษไพบูลย์

INTERIOR DESIGNER
สิริกร สันธนวิบูล

STRUCTURAL ENGINEERS
สมชาติ ลีอวิเศษไพบูลย์ สย.9878

ELECTRICAL ENGINEERS
ภัสสร์วรรณ โล่พานิช ภฟก.42789

แบบแสดง

FRONT ELEVATION
B-1-4

ID-3.3

1:25

ผู้ออกแบบและเขียนแบบ

แก้ไขแบบ

ครั้งที่	แบบแสดงรายละเอียด	วันที่
1	แบบชุดเต็ม	13/07/17
2	แก้ไขแบบชุดเต็ม	25/07/17
	แก้ไขแบบ	02/11/17
	แก้ไขแบบ	14/11/17

แผ่นที่	จำนวนแบบแผ่น

ให้ใช้ตัวเลขที่กำหนดให้เท่านั้น ห้ามวัดจากแบบ

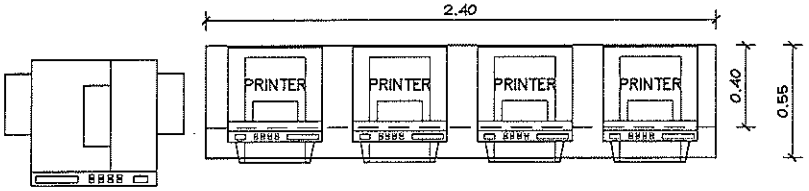

PLAN

มาตราส่วน 1:25

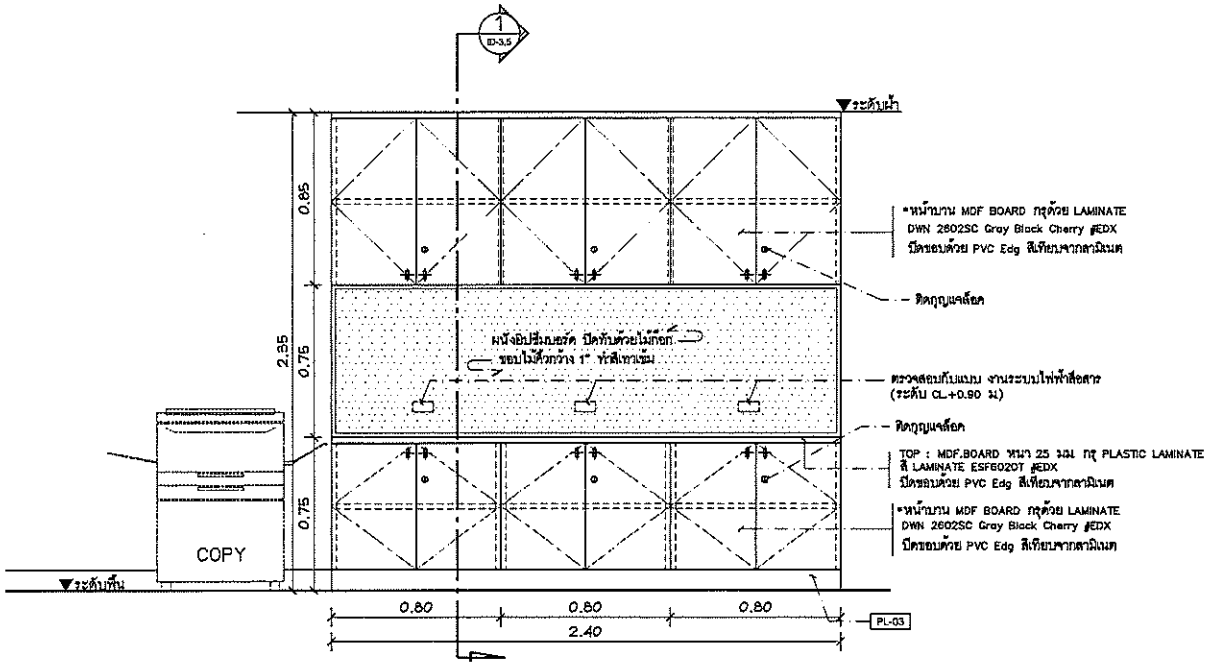

FRONT ELEVATION

มาตราส่วน 1:25

หมายเหตุ

** ตู้เตีย ขนาด 0.55x0.80x0.75 ม. เป็นตู้แยก

***ตรวจสอบระยะหน้างานจริงก่อนทำการติดตั้งหรือเริ่มงาน

ธอส
GHBANK
ธนาคารอาคารสงเคราะห์

สำนักงานใหญ่ อาคาร ๒ ชั้น ๔
ฝ่ายบริหารสำนักงานและกิจการสาขา
ส่วนก่อสร้างและบำรุงรักษา
เลขที่ ๖๓ ถนนพระราม ๙ ห้วยขวาง
กรุงเทพ ๑๐๓๑๐
โทรศัพท์ : (๖๖๒) ๒๐๒ ๑๕๒๔-๓๐
โทรสาร : (๖๖๒) ๖๔๓ ๑๒๕๔
www.ghb.co.th

ชื่อโครงการ

ปรับปรุงพื้นที่ชั้น 4 อาคาร 1
ฝ่ายประเมินราคาหลักทรัพย์

PROJECT MANAGER
สมชาติ ลือวิเศษไพบูลย์
INTERIOR DESIGNER
สิริกร สันธนวิบูล
STRUCTURAL ENGINEERS
สมชาติ ลือวิเศษไพบูลย์ สย.9878
ELECTRICAL ENGINEERS
ภัสสร์วรรณ โล่พานิช ภฟก.42789

แบบแสดง

FRONT ELEVATION
B-1-3

ID-3.4

1:25

ผู้ออกแบบและเขียนแบบ

แก้ไขแบบ

ครั้งที่	แบบแสดงรายละเอียด	วันที่
1	แบบชุดเต็ม	13/07/17
2	แก้ไขแบบชุดเต็ม	25/07/17
3	แก้ไขแบบ	02/11/17
4	แก้ไขแบบ	14/11/17
5		

แผ่นที่	จำนวนแบบ/แผ่น

ให้ใช้ค่าตัวเลขที่กำหนดไว้เท่านั้น ห้ามวัดจากแบบ

GOVERNMENT APPROVED HOUSING BANK

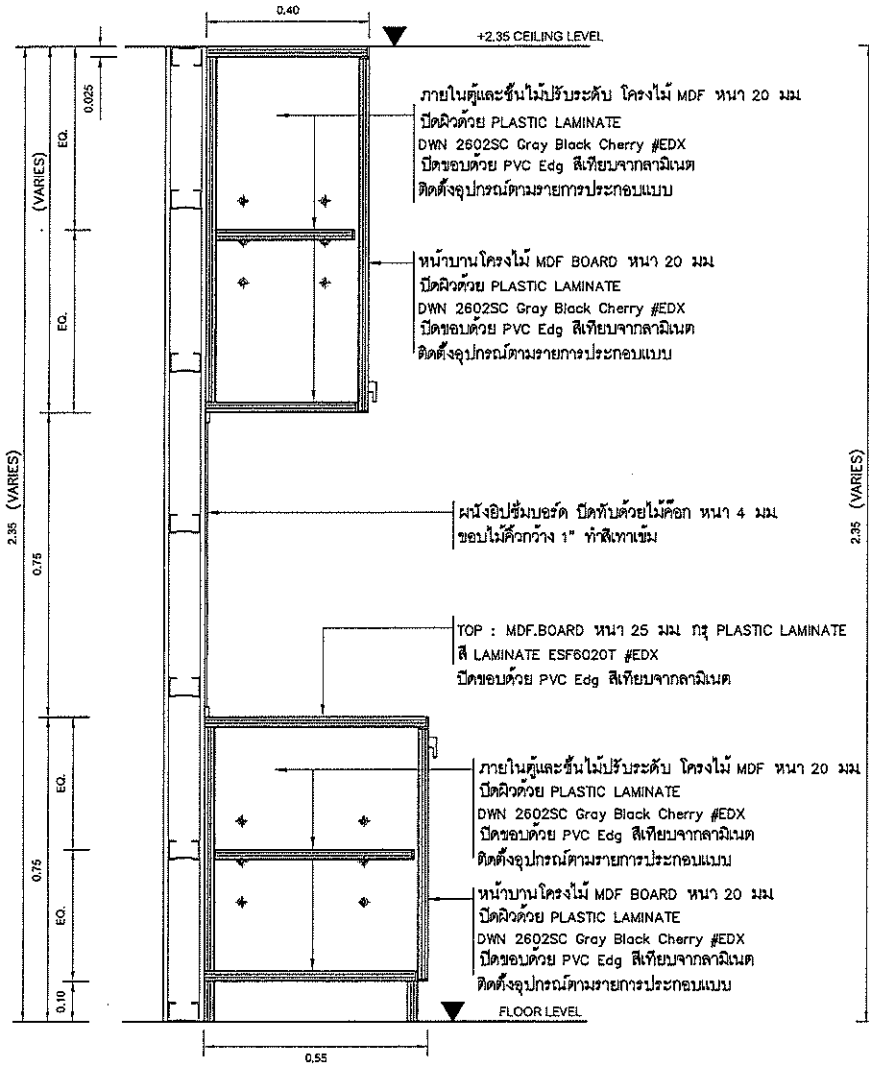

SECTION 1

มาตราส่วน 1:12.5

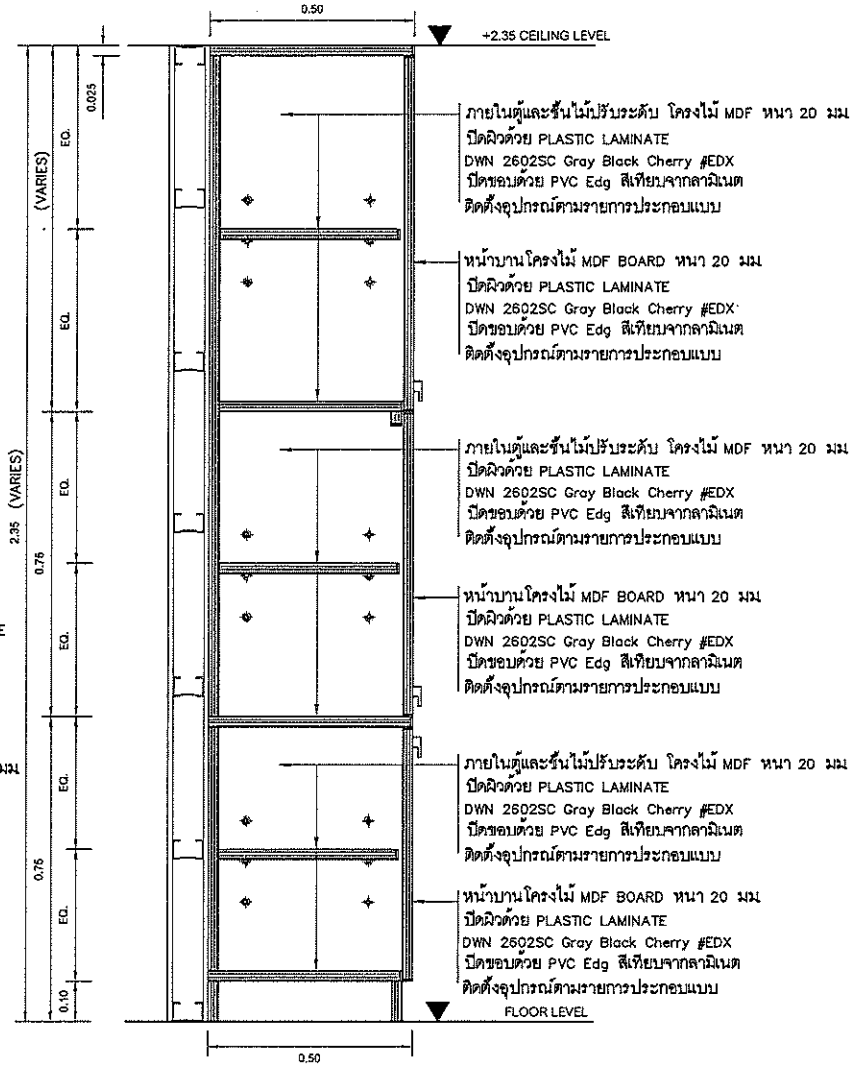

SECTION 2

มาตราส่วน 1:12.5

ธอส
GHBANK
ธนาคารอาคารสงเคราะห์

สำนักงานใหญ่ อาคาร ๒ ชั้น ๔
ฝ่ายบริหารสำนักงานและกิจการสาขา
ส่วนก่อสร้างและบำรุงรักษา
เลขที่ ๖๓ ถนนพระราม ๙ ห้วยขวาง
กรุงเทพ ๑๐๓๑๐
โทรศัพท์ : (๖๖๒) ๒๐๑๒ ๑๕๒๗-๓๐
โทรสาร : (๖๖๒) ๖๔๓ ๑๒๕๔
www.ghb.co.th

ชื่อโครงการ

ปรับปรุงพื้นที่ชั้น 4 อาคาร 1
ฝ่ายประเมินราคาหลักทรัพย์

PROJECT MANAGER
สมชาติ ลือวิเศษไพบูลย์
INTERIOR DESIGNER
สิริกร สันธนวิบูล
STRUCTURAL ENGINEERS
สมชาติ ลือวิเศษไพบูลย์ ส.ย.9878
ELECTRICAL ENGINEERS
ภัสสร์วรรณ โล่พานิช ภฟก.42789

แบบแสดง

SECTION 1 , 2

ID-3.5

1:12.5

ผู้ออกแบบและเขียนแบบ

แก้ไขแบบ

ครั้งที่	แบบแสดงรายละเอียด	วันที่
1	แบบชุดเต็ม	13/07/17
2	แก้ไขแบบชุดเต็ม	25/07/17
	แก้ไขแบบ	02/11/17
	แก้ไขแบบ	14/11/17

แผ่นที่	จำนวนแบบ/แผ่น

ให้ใช้ค่าตัวเลขที่กำหนดไว้เท่านั้น ห้ามวัดจากแบบ

GOVERNMENT APPROVED HOUSING BANK

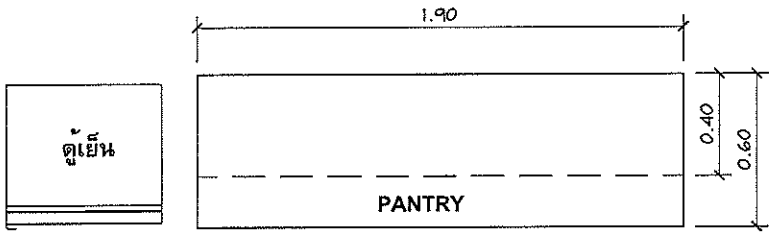

PLAN
มาตราส่วน 1:20

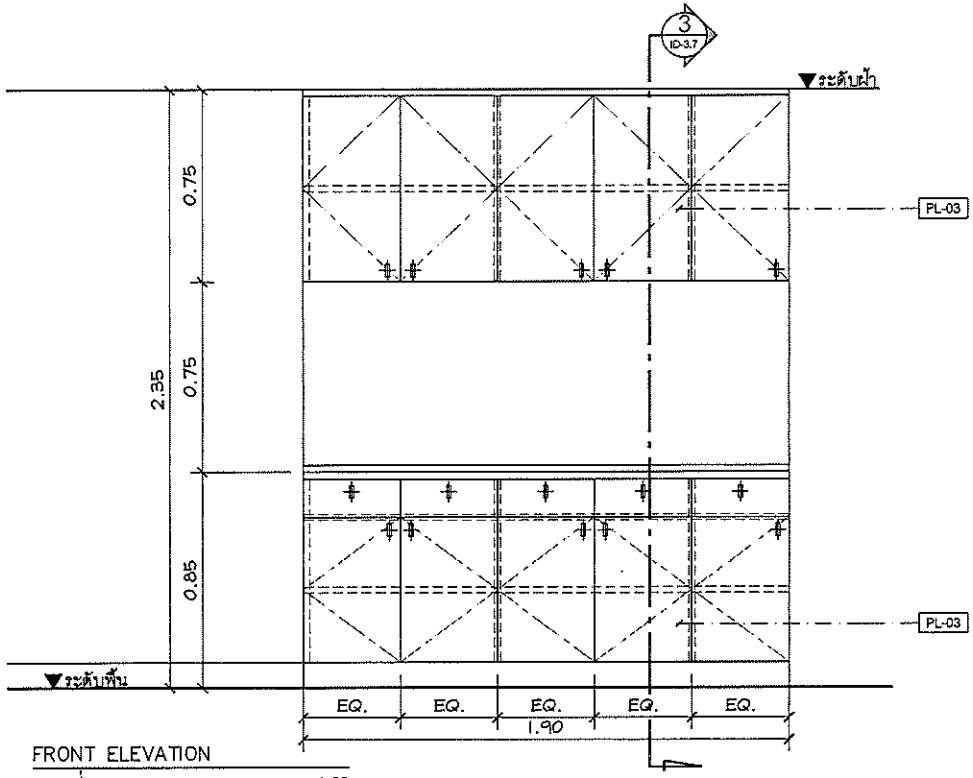

FRONT ELEVATION
มาตราส่วน 1:20

หมายเหตุ
***ตรวจสอบระยะหน้างานจริงก่อนทำการติดตั้งหรือเริ่มงาน

GOVERNMENT APPROVED HOUSING BANK

ธอส
GHBANK
ธนาคารอาคารสงเคราะห์

สำนักงานใหญ่ อาคาร ๒ ชั้น ๔
ฝ่ายบริหารสำนักงานและกิจการสาขา
ส่วนก่อสร้างและบำรุงรักษา
เลขที่ ๖๙ ถนนพระราม ๙ ห้วยขวาง
กรุงเทพ ๑๐๓๑๐
โทรศัพท์ : (๖๖๒) ๒๐๒ ๑๕๒๐-๓๐
โทรสาร : (๖๖๒) ๖๔๓ ๑๒๕๔
www.ghb.co.th

ชื่อโครงการ

ปรับปรุงพื้นที่ชั้น 4 อาคาร 1
ฝ่ายประเมินราคาหลักทรัพย์

PROJECT MANAGER
สมชาติ ลือวิเศษไพบูลย์
INTERIOR DESIGNER
สิริกร สันธนวิบูล
STRUCTURAL ENGINEERS
สมชาติ ลือวิเศษไพบูลย์ สย.9878
ELECTRICAL ENGINEERS
ภัสสร์วรรณ โล่พานิช ภฟก.42789

แบบแสดง

FRONT ELEVATION
B-8-1

ID-3.6
1:20

ผู้ออกแบบและเขียนแบบ

แก้ไขแบบ

ครั้งที่	แบบแสดงรายละเอียด	วันที่
1	แบบชุดเต็ม	13/07/17
2	แก้ไขแบบชุดเต็ม	25/07/17
	แก้ไขแบบ	02/11/17
	แก้ไขแบบ	14/11/17

แผ่นที่	จำนวนแบบ/แผ่น

ให้ใช้ค่าตัวเลขที่กำหนดให้เท่านั้น ห้ามวัดจากแบบ

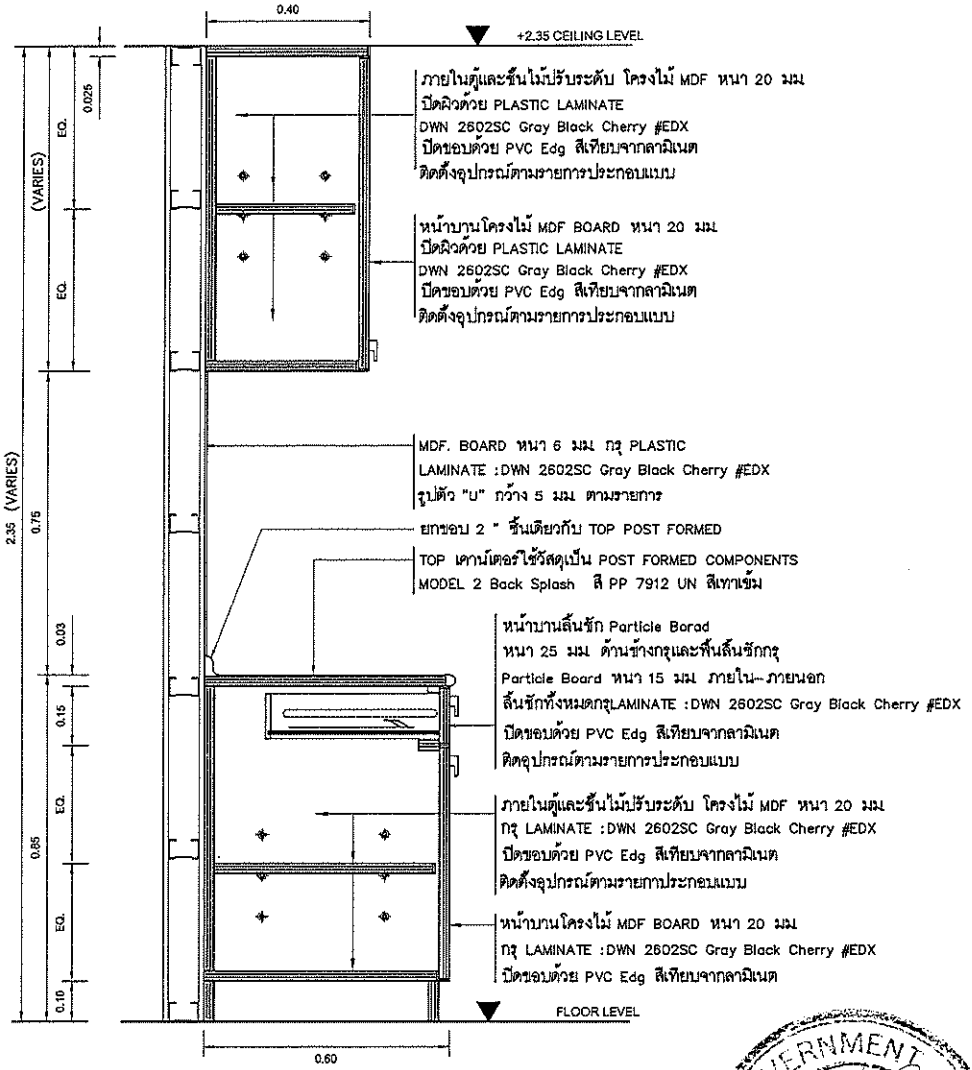

SECTION 3 (PANTRY)

มาตราส่วน 1:12.5

GOVERNMENT APPROVED HOUSING BANK

รอส
G H BANK
ธนาคารอาคารสงเคราะห์

สำนักงานใหญ่ อาคาร ๒ ชั้น ๔
ฝ่ายบริหารสำนักงานและกิจการสาขา
ส่วนก่อสร้างและบำรุงรักษา
เลขที่ ๖๓ ถนนพระราม ๙ ห้วยขวาง
กรุงเทพ ๑๐๓๑๐
โทรศัพท์ : (๖๖๒) ๒๐๒ ๑๕๒๙-๓๐
โทรสาร : (๖๖๒) ๖๔๓ ๑๒๕๔
www.ghb.co.th

ชื่อโครงการ

ปรับปรุงพื้นที่ชั้น 4 อาคาร 1
ฝ่ายประเมินราคาหลักทรัพย์

PROJECT MANAGER
สมชาติ ลือวิเศษไพบูลย์
INTERIOR DESIGNER
สิริกร สันธนวิบูล
STRUCTURAL ENGINEERS
สมชาติ ลือวิเศษไพบูลย์ สย.9878
ELECTRICAL ENGINEERS
ภัสสร์วรรณ โล่พานิช ภพก.42789

แบบแสดง

SECTION 3

ID-3.7

1:12.5

ผู้ออกแบบและเขียนแบบ

แก้ไขแบบ

ครั้งที่	แบบแสดงรายละเอียด	วันที่
1	แบบชุดเต็ม	13/07/17
2	แก้ไขแบบชุดเต็ม	25/07/17
3	แก้ไขแบบ	02/11/17
4	แก้ไขแบบ	14/11/17
5		
6		

แผ่นที่	จำนวนแบบแผ่น

ให้ใช้ค่าตัวเลขที่กำหนดไว้เท่านั้น ห้ามวัดจากแบบ

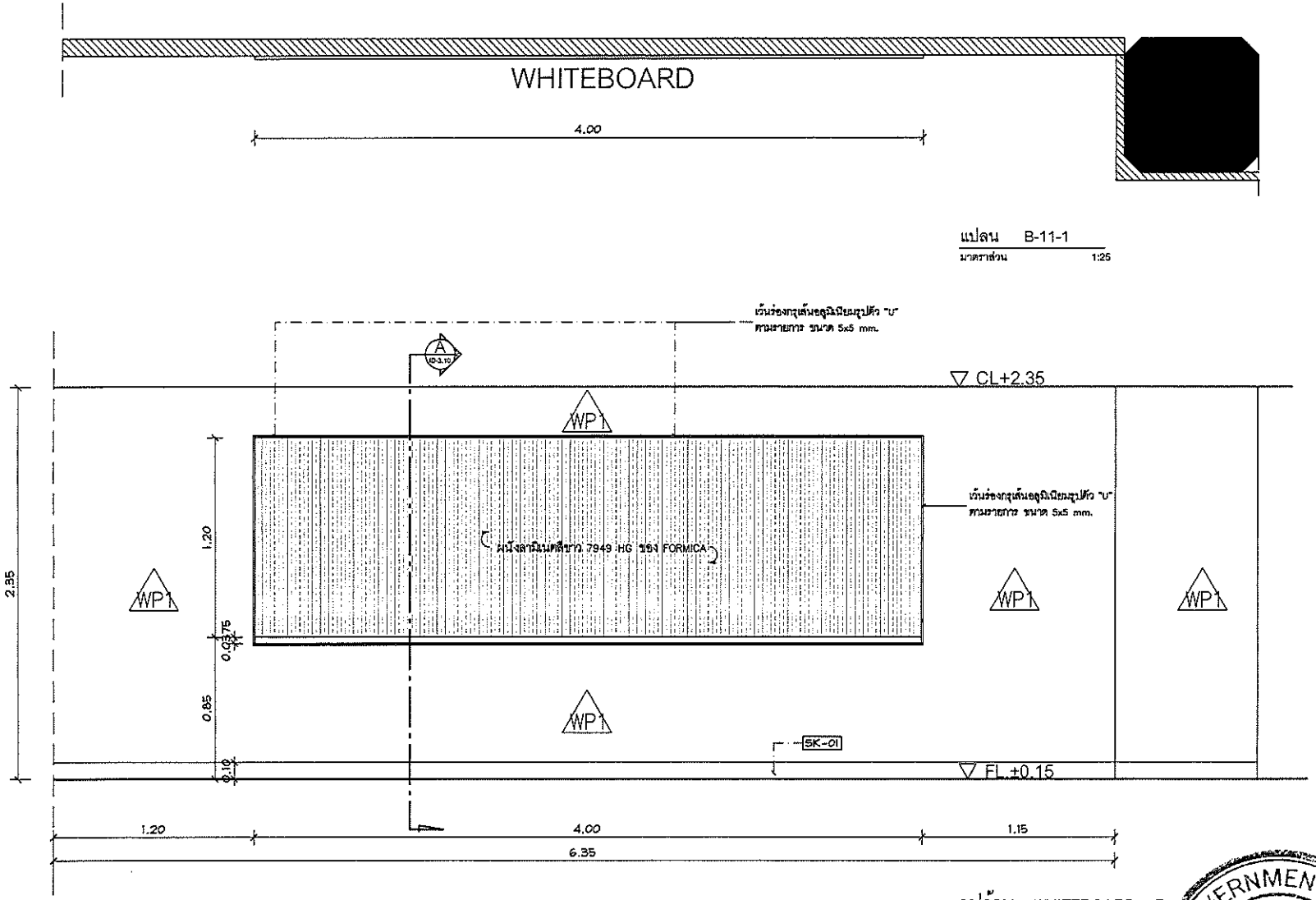

แปลน B-11-1
มาตราส่วน 1:25

รูปด้าน WHITEBOARD B-11-1
มาตราส่วน 1:25

หมายเหตุ
***ตรวจสอบระยะหน้างานจริงก่อนทำการติดตั้งหรือเริ่มงาน

ธอส
GHBANK
ธนาคารอาคารสงเคราะห์

สำนักงานใหญ่ อาคาร ๒ ชั้น ๔
ฝ่ายบริหารสำนักงานและกิจการสาขา
ส่วนก่อสร้างและบำรุงรักษา
เลขที่ ๖๓ ถนนพระราม ๙ ห้วยขวาง
กรุงเทพ ๑๐๓๑๐
โทรศัพท์ : (๖๖๒) ๒๐๒ ๑๕๒๗-๓๐
โทรสาร : (๖๖๒) ๖๔๓ ๑๒๕๔
www.ghb.co.th

ชื่อโครงการ

ปรับปรุงพื้นที่ชั้น 4 อาคาร 1
ฝ่ายประเมินราคาหลักทรัพย์

PROJECT MANAGER
สมชาติ ลือวิเศษไพบูลย์
INTERIOR DESIGNER
สิริกร สันธนวิบูล
STRUCTURAL ENGINEERS
สมชาติ ลือวิเศษไพบูลย์ สย.9878
ELECTRICAL ENGINEERS
ภัสสร์วรรณ โล่พานิช ภพก.42789

แบบแสดง

WHITEBOARD
B-11-1

ID-3.8
1:25

ผู้ออกแบบและเขียนแบบ

แก้ไขแบบ

ครั้งที่	แบบแสดงรายละเอียด	วันที่
1	แบบชุดเต็ม	13/07/17
2	แก้ไขแบบชุดเต็ม	25/07/17
	แก้ไขแบบ	02/11/17
	แก้ไขแบบ	14/11/17

แผ่นที่	จำนวนแบบ/แผ่น

ให้ใช้ตัวเลขที่กำหนดไว้เท่านั้น ห้ามวัดจากแบบ

GOVERNMENT HOUSING BANK APPROVED

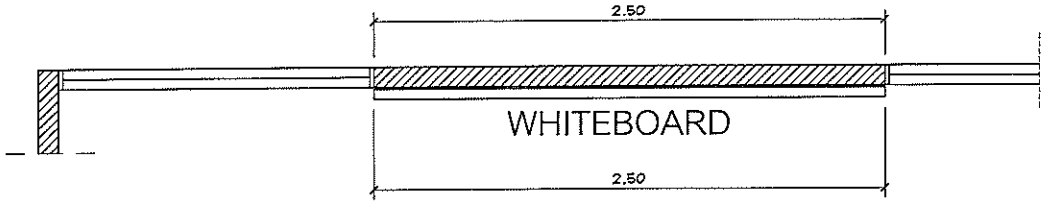

แปลน B-11-2

มาตราส่วน 1:25

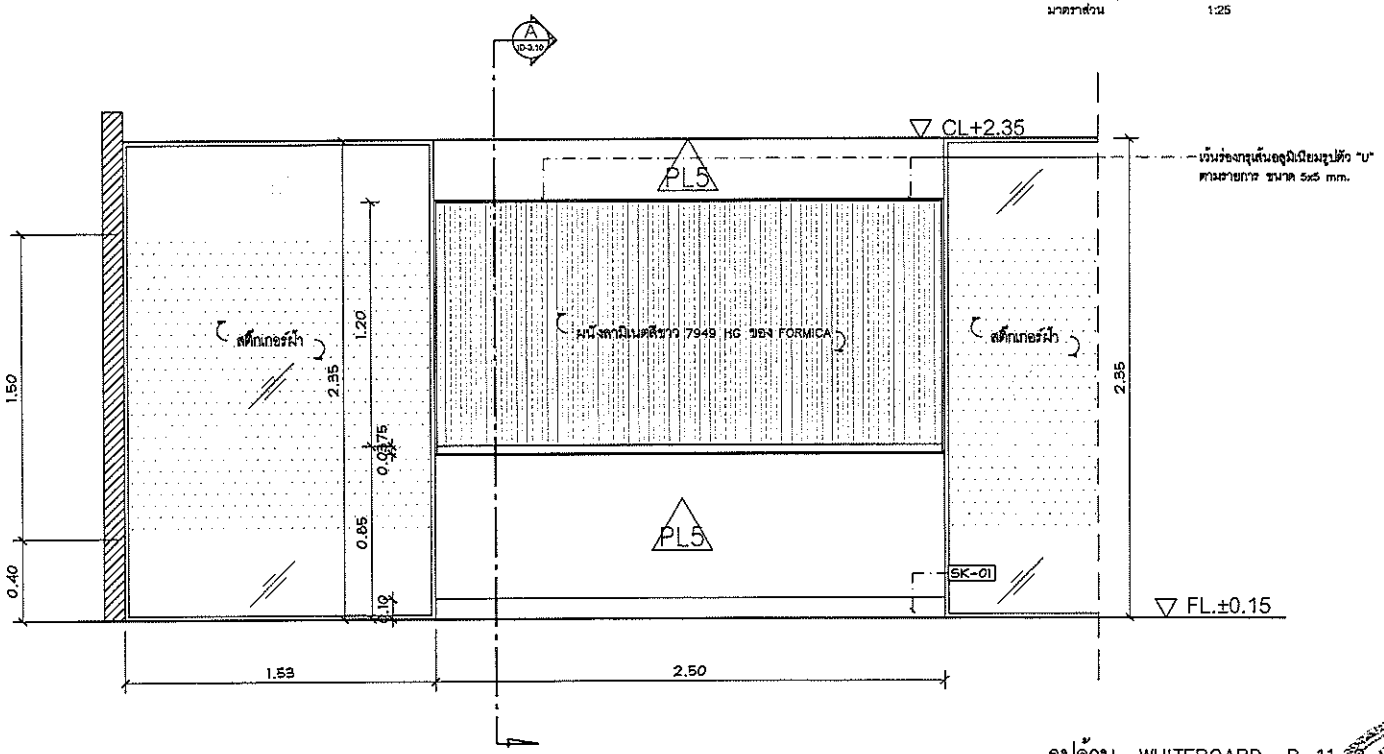

รูปด้าน WHITEBOARD B-11-2

มาตราส่วน 1:25

หมายเหตุ

***ตรวจสอบระยะหน้างานจริงก่อนทำการติดตั้งหรือเริ่มงาน

GOVERNMENT HOUSING BANK APPROVED

ธอส
GHBANK
ธนาคารอาคารสงเคราะห์

สำนักงานใหญ่ อาคาร ๒ ชั้น ๔
ฝ่ายบริหารสำนักงานและกิจการสาขา
ส่วนก่อสร้างและบำรุงรักษา
เลขที่ ๖๓ ถนนพระราม ๙ ห้วยขวาง
กรุงเทพ ๑๐๓๑๐
โทรศัพท์ : (๖๖๒) ๒๐๒ ๑๕๒๗-๓๐
โทรสาร : (๖๖๒) ๖๔๓ ๑๒๕๔
www.ghb.co.th

ชื่อโครงการ

ปรับปรุงพื้นที่ชั้น 4 อาคาร 1
ฝ่ายประเมินราคาหลักทรัพย์

PROJECT MANAGER
สมชาติ ลือวิเศษไพบูลย์
INTERIOR DESIGNER
สิริกร สันธนวิบูล
STRUCTURAL ENGINEERS
สมชาติ ลือวิเศษไพบูลย์ สย.9878
ELECTRICAL ENGINEERS
กัสสร์วรรณ โล่พานิช ภฟก.42789

แบบแสดง

WHITEBOARD
B-11-2

ID-3.9
1:25

ผู้ออกแบบและเขียนแบบ

แก้ไขแบบ

ครั้งที่	แบบแสดงรายละเอียด	วันที่
1	แบบชุดเต็ม	13/07/17
2	แก้ไขแบบชุดเต็ม	25/07/17
3	แก้ไขแบบ	02/11/17
4	แก้ไขแบบ	14/11/17

เลขแผ่นที่ | จำนวนแบบทั้งแผ่น

ให้ใช้ค่าตัวเลขที่กำหนดให้เท่านั้น ห้ามวัดจากแบบ

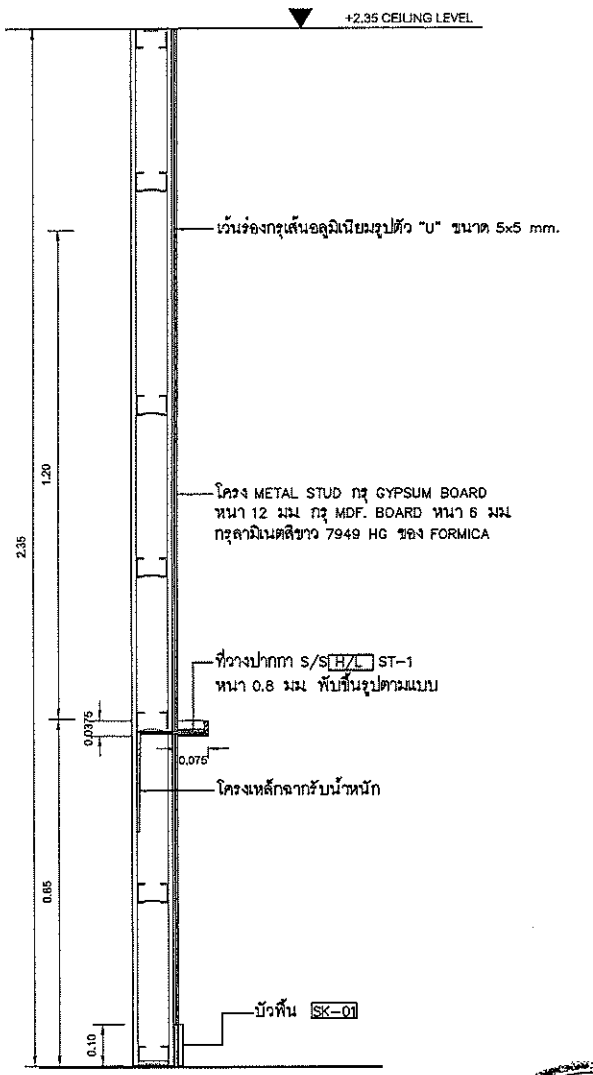

รูปตัดA WHITEBOARD

มาตราส่วน 1:12.5

GOVERNMENT APPROVED HOUSING BANK

ธอส GHBANK
ธนาคารอาคารสงเคราะห์

สำนักงานใหญ่ อาคาร ๒ ชั้น ๔
ฝ่ายบริหารสำนักงานและกิจการสาขา
ส่วนก่อสร้างและบำรุงรักษา
เลขที่ ๖๓ ถนนพระราม ๙ ห้วยขวาง
กรุงเทพ ๑๐๓๑๐
โทรศัพท์ : (๖๖๒) ๒๐๒ ๑๕๒๗-๓๐
โทรสาร : (๖๖๒) ๖๙๓ ๑๒๕๔
www.ghb.co.th

ชื่อโครงการ

ปรับปรุงพื้นที่ชั้น 4 อาคาร 1
ฝ่ายประเมินราคาหลักทรัพย์

PROJECT MANAGER
สมชาติ ลือวิเศษไพบูลย์
INTERIOR DESIGNER
สิริกร สันธนวิบูล
STRUCTURAL ENGINEERS
สมชาติ ลือวิเศษไพบูลย์ สย.9878
ELECTRICAL ENGINEERS
ภัสสร์วรรณ โล่พานิช ภฟก.42789

แบบแสดง

รูปตัด A WHITEBOARD

ID-3.10

1:12.5

ผู้ออกแบบและเขียนแบบ

แก้ไขแบบ

ครั้งที่	แบบแสดงรายละเอียด	วันที่
1.1	แบบชุดเต็ม	13/07/17
2	แก้ไขแบบชุดเต็ม	25/07/17
3	แก้ไขแบบ	02/11/17
4	แก้ไขแบบ	14/11/17

แผ่นที่	จำนวนแบบ/แผ่น

ให้ใช้ค่าตัวเลขที่กำหนดไว้เท่านั้น ห้ามวัดจากแบบ

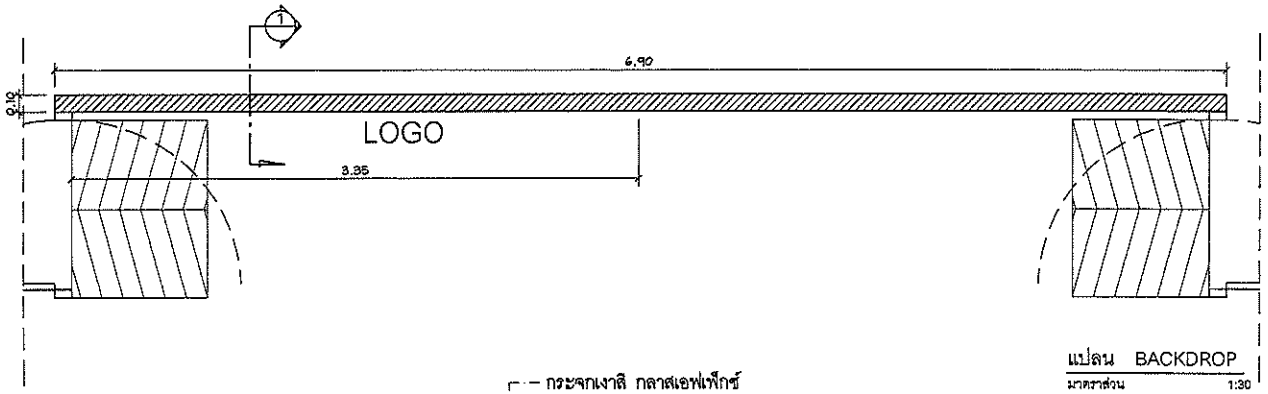

แปลน BACKDROP
มาตราส่วน 1:30

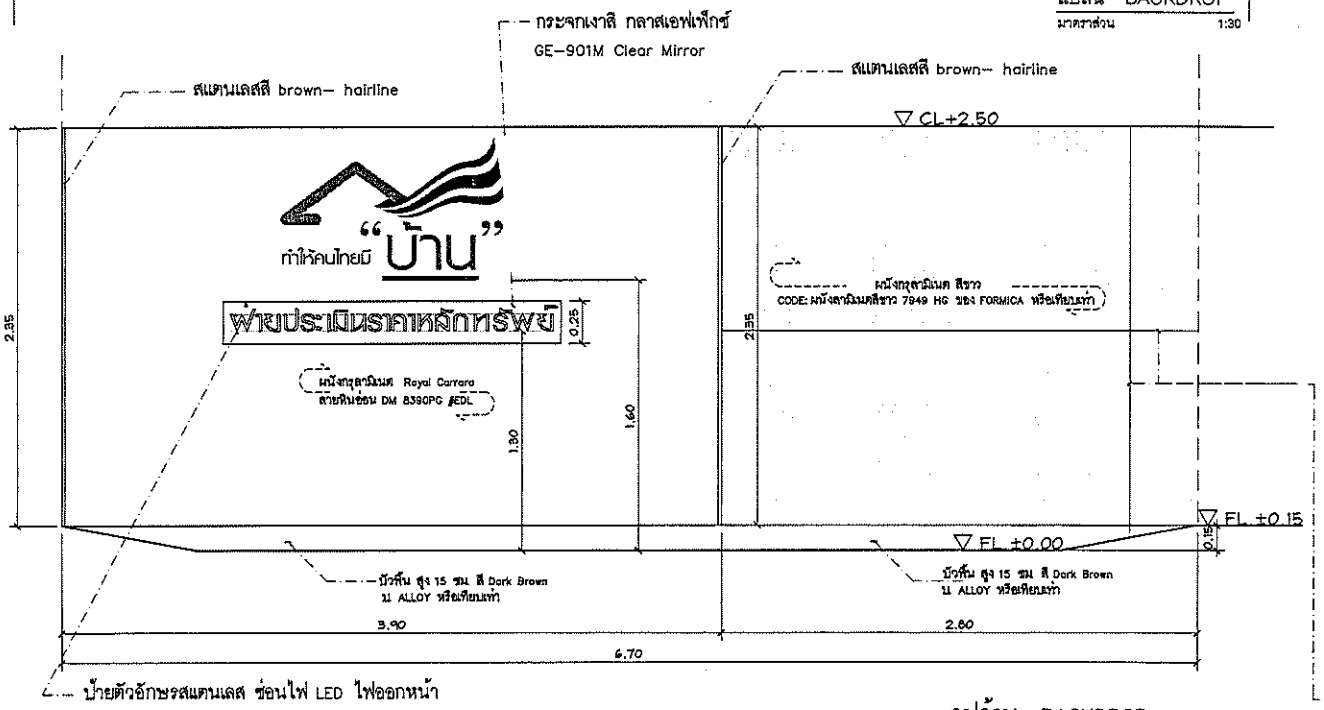

รูปด้าน BACKDROP
มาตราส่วน 1:30

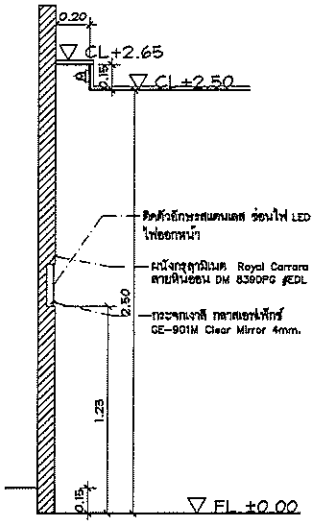

DETAIL 1
มาตราส่วน 1:30

คิ้วอลูมิเนียมตกแต่งผนัง U-Wall Code.A03
Code.A03 #Alloy

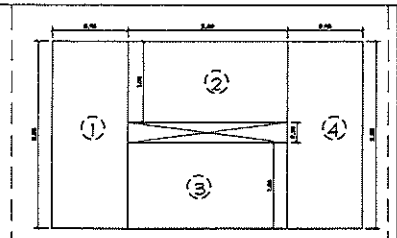

แนวทางการติดตั้ง ลามิเนต

GOVERNMENT SAVINGS BANK
APPROVED
HOUSING BANK

หมายเหตุ
ตรวจสอบระยะหน้างานก่อนทำการติดตั้งหรือเริ่มงาน

ธอส
GHBANK
ธนาคารอาคารสงเคราะห์

สำนักงานใหญ่ อาคาร ๒ ชั้น ๔
ฝ่ายบริหารสำนักงานและกิจการสาขา
ส่วนก่อสร้างและบำรุงรักษา
เลขที่ ๖๓ ถนนพระราม ๙ ห้วยขวาง
กรุงเทพ ๑๐๓๑๐
โทรศัพท์ : (๖๖๒) ๒๐๒ ๑๕๒๐-๓๐
โทรสาร : (๖๖๒) ๖๔๓ ๑๒๕๔
www.ghb.co.th

ชื่อโครงการ

ปรับปรุงพื้นที่ชั้น 4 อาคาร 1
ฝ่ายประเมินราคาหลักทรัพย์

PROJECT MANAGER
สมชาติ ลือวิเศษไพบูลย์
INTERIOR DESIGNER
สิริกร สันธนาบูล
STRUCTURAL ENGINEERS
สมชาติ ลือวิเศษไพบูลย์ สย.9878
ELECTRICAL ENGINEERS
ภัสสร์วรรณ โล่พานิช ภฟก.42789

แบบแสดง

แบบขยาย BACKDROP

ID-3.11
1:30

ผู้ออกแบบและเขียนแบบ

แก้ไขแบบ

ครั้งที่	แบบแสดงรายละเอียด	วันที่
1	แบบชุดเดิม	13/07/17
2	แก้ไขแบบชุดเดิม	25/07/17
	แก้ไขแบบ	02/11/17
	แก้ไขแบบ	14/11/17

แผ่นที่	จำนวนแบบแผ่น

ให้ใช้ค่าตัวเลขที่กำหนดให้เท่านั้น ห้ามวัดจากแบบ

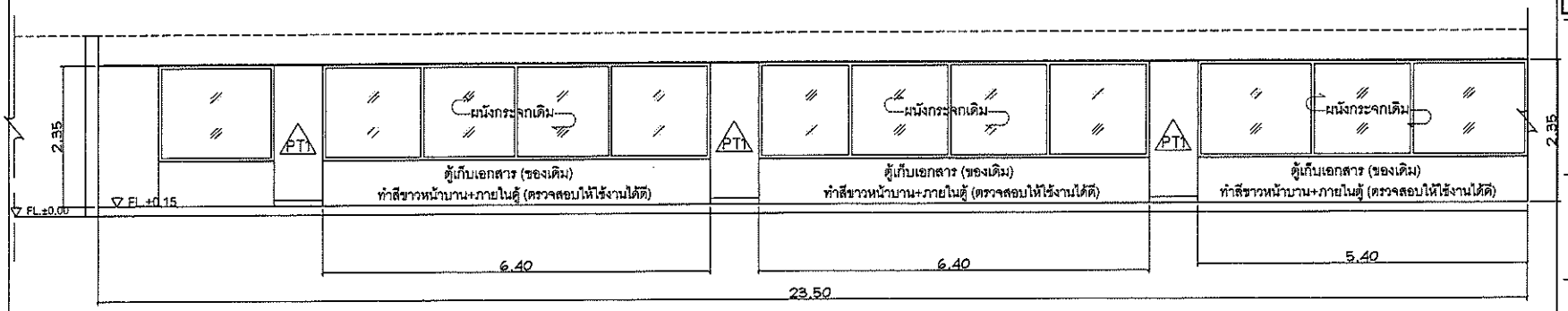

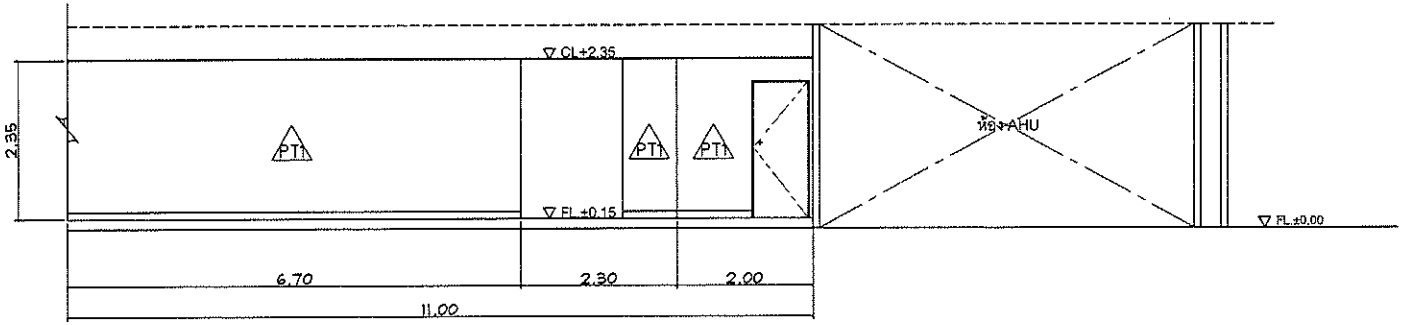

ELEVATION A

SCALE 1:75

GOVERNMENT APPROVED HOUSING BANK

ธอส
GHBANK
ธนาคารอาคารสงเคราะห์

สำนักงานใหญ่ อาคาร ๒ ชั้น ๔
ฝ่ายบริหารสำนักงานและกิจการสาขา
ส่วนก่อสร้างและบำรุงรักษา
เลขที่ ๖๓ ถนนพระราม ๙ ห้วยขวาง
กรุงเทพ ๑๐๓๑๐
โทรศัพท์ : (๖๖๒) ๒๐๒ ๑๕๒๗-๓๐
โทรสาร : (๖๖๒) ๖๔๓ ๑๒๕๔
www.ghb.co.th

ชื่อโครงการ

ปรับปรุงพื้นที่ชั้น 4 อาคาร 1
ฝ่ายประเมินราคาหลักทรัพย์

PROJECT MANAGER
สมชาติ ลือวิเศษไพบูลย์
INTERIOR DESIGNER
สิริกร ลันธนวิบูล
STRUCTURAL ENGINEERS
สมชาติ ลือวิเศษไพบูลย์ สย.9878
ELECTRICAL ENGINEERS
ภัสสร์วรรณ โล่พานิช ภฟก.42789

แบบแสดง

ELEVATION A

ID-3.12

1:75

ผู้ออกแบบและเขียนแบบ

แก้ไขแบบ

ครั้งที่	แบบแสดงรายละเอียด	วันที่
1	แบบชุดเต็ม	13/07/17
2	แก้ไขแบบชุดเต็ม	25/07/17
	แก้ไขแบบ	02/11/17
	แก้ไขแบบ	14/11/17

แผ่นที่	จำนวนแบบแผ่น

ให้ใช้ค่าตัวเลขที่กำหนดไว้เท่านั้น ห้ามวัดจากแบบ

แบบตู้สูง FURNITURE BUILT - IN ห้อง ผอ.

รายการประกอบแบบ
หน้าบาน MDF เมลามีนสีขาว2หน้า หนา 19มม.ปิดทับ ด้วยลามิเนต
Indian Ebony EWP 4003M ของ EDL (หรือเทียบเท่า)
ขอบบานติด PVC Edg สีเทียบจากลามิเนต
บานพับถ้วยแบบคลิป (ไม่มีสปริง) ของ Home
ชั้นวางของปรับระดับ ไม้ MDF เคลือบเมลามีน สีขาว 2หน้า หนา 30มม.
ติดตั้งราวแขวน สแตนเลส 1 นิ้ว
โครงเคร่าไม้เนื้อแข็ง 1"x2" ทาน้ำยากันปลวก กรุ MDF. ทำสีพ่นภายใน สีขาว 2 หน้า หนา 6 มม. ภายในตู้
ติดตั้งกุญแจล็อค มาตราฐาน
- ปุ่มจับ No. 196.17.301 ของ Hafele (หรือเทียบเท่า)
- มือจับ No. 194.60.482 ของ Hafele (หรือเทียบเท่า)

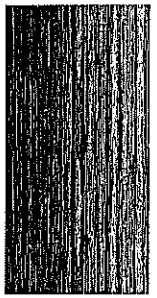

ลามิเนต
Indian Ebony EWP 4003M ของ EDL (หรือเทียบเท่า)

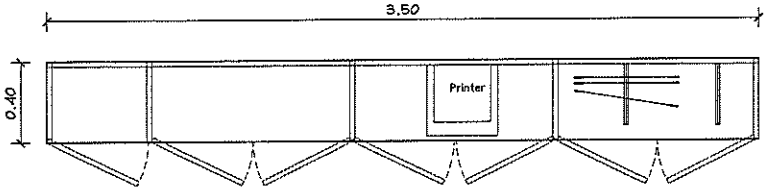

PLAN
มาตราส่วน 1:25

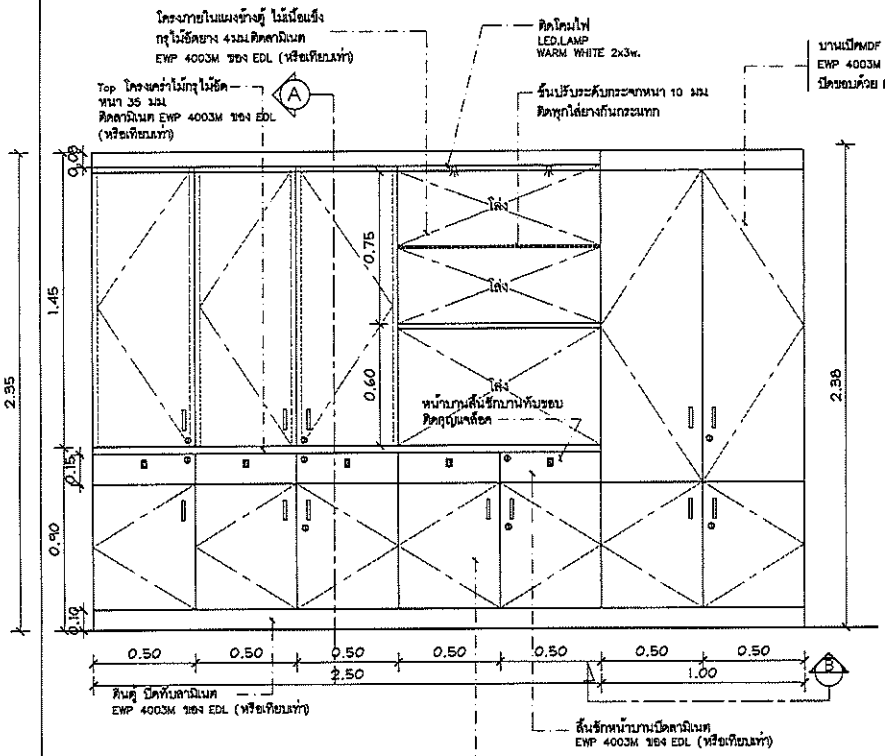

FRONT ELEVATION
มาตราส่วน 1:25

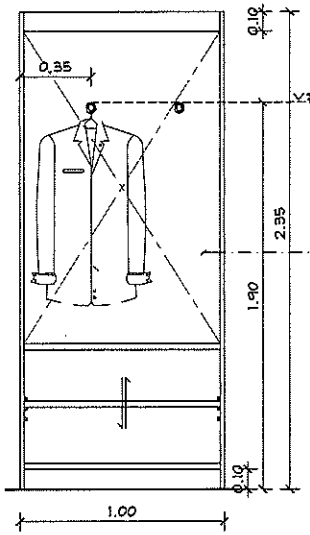

INNER B
มาตราส่วน 1:25

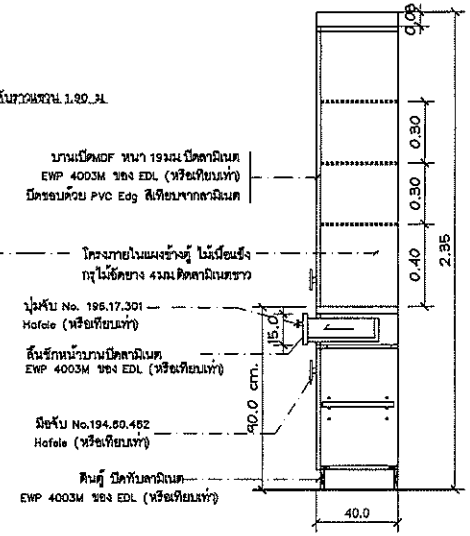

SECTION A
มาตราส่วน 1:25

GOVERNMENT APPROVED HOUSING BANK

หมายเหตุ
***ตรวจสอบระยะหน้างานจริงก่อนทำการติดตั้งหรือเริ่มงาน

ธอส
G H BANK
ธนาคารอาคารสงเคราะห์

สำนักงานใหญ่ อาคาร ๒ ชั้น ๔
ฝ่ายบริหารสำนักงานและกิจการสาขา
ส่วนก่อสร้างและบำรุงรักษา
เลขที่ ๖๓ ถนนพระราม ๙ ห้วยขวาง
กรุงเทพ ๑๐๓๑๐
โทรศัพท์ : (๖๖๒) ๒๐๒ ๑๕๒๗-๓๐
โทรสาร : (๖๖๒) ๖๔๓ ๑๒๕๔
www.ghb.co.th

ชื่อโครงการ

ปรับปรุงพื้นที่ชั้น 4 อาคาร 1
ฝ่ายประเมินราคาหลักทรัพย์

PROJECT MANAGER
สมชาติ ลือวิเศษไพบูลย์
INTERIOR DESIGNER
สิริกร สันธนวิบูล
STRUCTURAL ENGINEERS
สมชาติ ลือวิเศษไพบูลย์ สย.9878
ELECTRICAL ENGINEERS
ภัสสร์วรรณ โล่พานิช ภฟก.42789

แบบแสดง

แบบตู้สูง FURNITURE BUILT - IN ห้อง ผอ.

ID-3.13
1:25

ผู้ออกแบบและเขียนแบบ

แก้ไขแบบ

ครั้งที่	แบบแสดงรายละเอียด	วันที่
1	แบบชุดเดิม	13/07/17
2	แก้ไขแบบชุดเดิม	25/07/17
	แก้ไขแบบ	02/11/17
	แก้ไขแบบ	14/11/17

แผ่นที่	จำนวนแบบ/แผ่น

ให้ใช้ค่าตัวเลขที่กำหนดไว้เท่านั้น ห้ามวัดจากแบบ

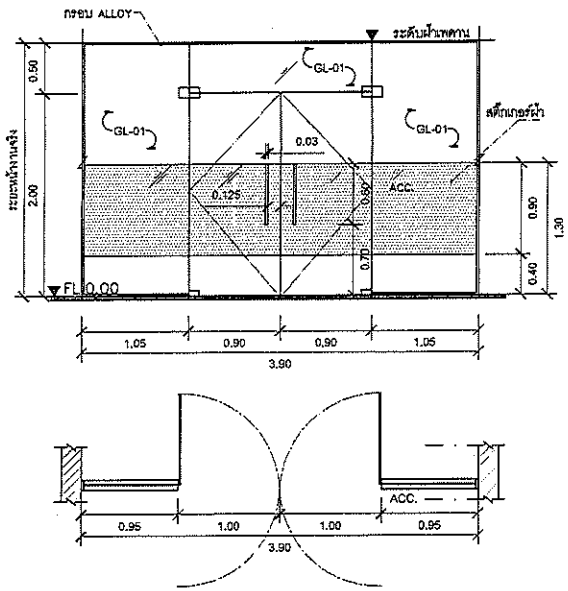

D-1

SCALE 1 : 50

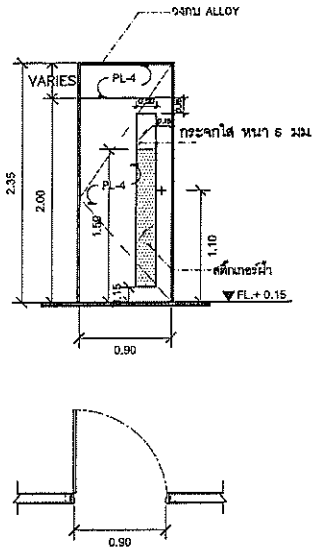

D-3

SCALE 1 : 50

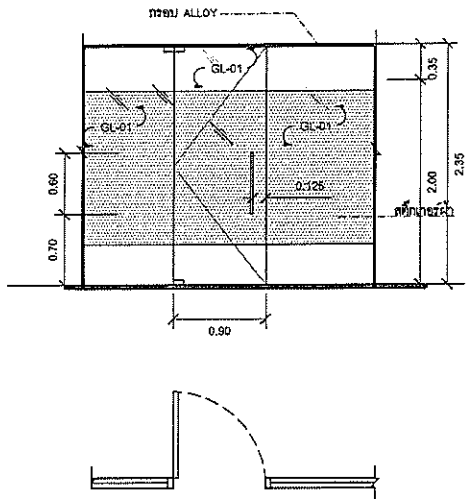

D-2

SCALE 1 : 50

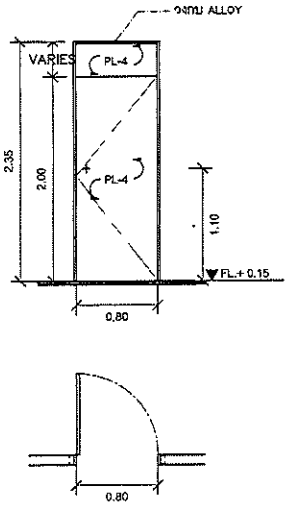

D-5

SCALE 1 : 50

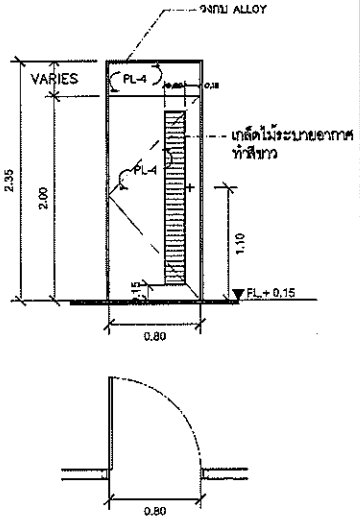

D-4 ห้อง RACK

SCALE 1 : 50

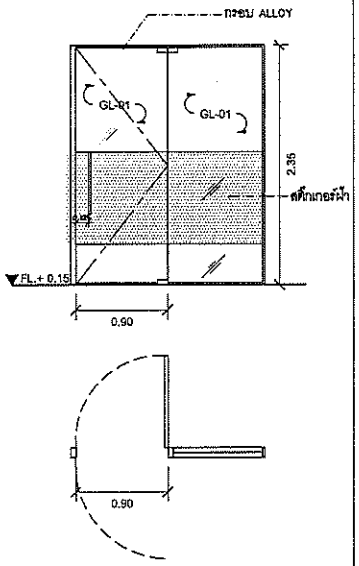

D-2.1

SCALE 1 : 50

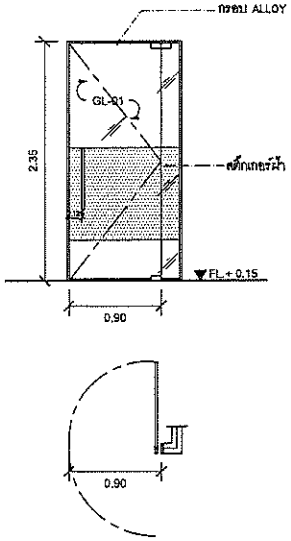

D-2.2

SCALE 1 : 50

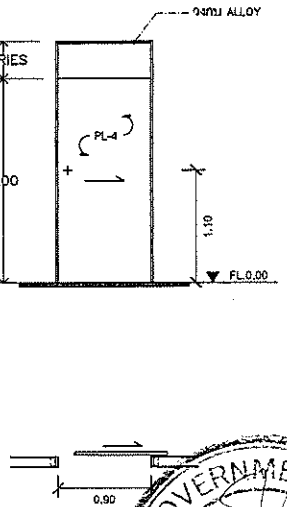

D-6

SCALE 1 : 50

ธอส
GHBANK
ธนาคารอาคารสงเคราะห์

สำนักงานใหญ่ อาคาร ๒ ชั้น ๙
ฝ่ายบริหารสำนักงานและกิจการสาขา
ส่วนก่อสร้างและบำรุงรักษา
เลขที่ ๖๓ ถนนพระราม ๙ ห้วยขวาง
กรุงเทพ ๑๐๓๑๐
โทรศัพท์ : (๖๖๒) ๒๐๒ ๑๕๒๗-๓๐
โทรสาร : (๖๖๒) ๖๔๑ ๑๒๕๔
www.ghb.co.th

ชื่อโครงการ

ปรับปรุงพื้นที่ชั้น 4 อาคาร 1
ฝ่ายประเมินราคาหลักทรัพย์

PROJECT MANAGER
สมชาติ ลือวิเศษไพบูลย์
INTERIOR DESIGNER
สิริกร สันธนวิบูล
STRUCTURAL ENGINEERS
สมชาติ ลือวิเศษไพบูลย์ สย.9878
ELECTRICAL ENGINEERS
ภัสสร์วรรณ โล่พานิช ภฟก.42789

แบบแสดง

DOOR DETAIL

ID-4.1

1:50

ผู้ออกแบบและเขียนแบบ

แก้ไขแบบ

ครั้งที่	แบบแสดงรายละเอียด	วันที่
1	แบบชุดเดิม	13/07/17
2	ปรับแบบชุดเดิม	25/07/17
	ปรับแบบ	02/11/17
	แก้ไขแบบ	14/11/17

จำนวนแบบ/แผ่น

ให้รู้สึกด้วยการลิกหมดไปด้วยเงิน ห้ามวัดจากแบบ

GOVERNMENT HOUSING BANK
APPROVED

LOAD PER LINEAR METRE 95 kgs. (Model AW-45)
LOAD PER LINEAR METRE 115 kgs. (Model ECONO-FLEX 50)

TOTAL LOAD = 435 kgs.
TOTAL LOAD = 525 kgs.
(EXCLUDE OF DECORATION MATERIALS)

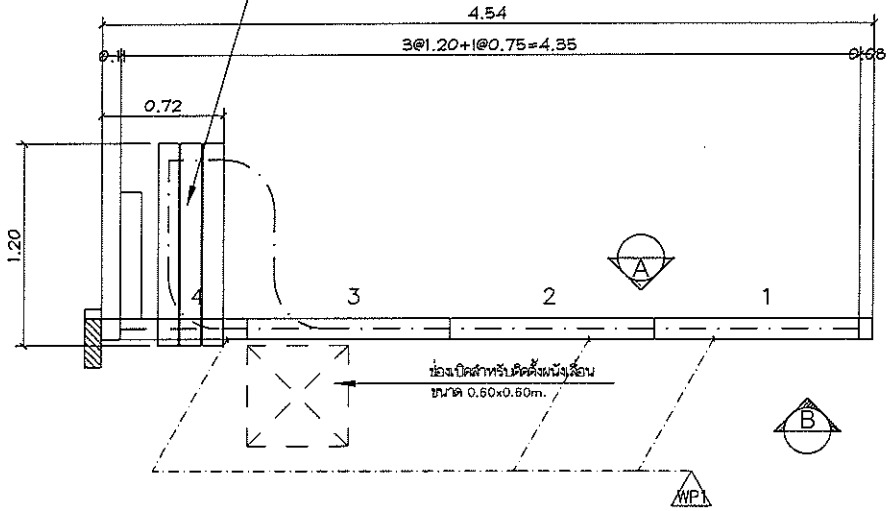

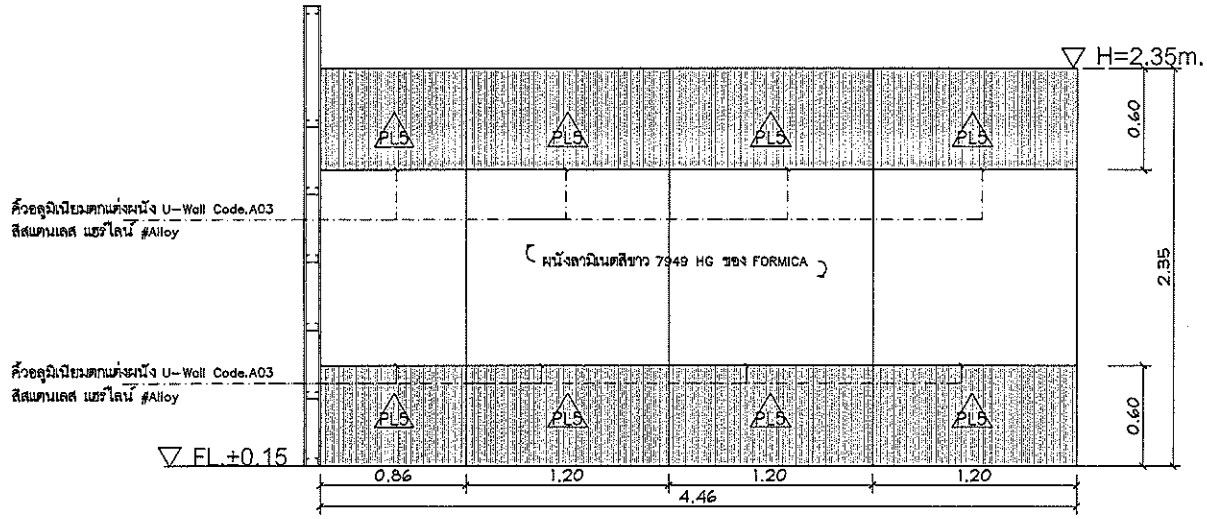

7/D ผนังกั้นห้อง

หน้าบาน : กรุลามิเนตตามแบบ
ชุดผนังเลื่อนกั้นห้อง (Operable Wall) ของ ADR
รุ่น AW-45-120/230 ความหนา 7.6 cm.

A รูปด้าน
มาตราส่วน 1:30

GOVERNMENT APPROVED HOUSING BANK

ธอส
GHBANK
ธนาคารอาคารสงเคราะห์

สำนักงานใหญ่ อาคาร ๒ ชั้น ๔
ฝ่ายบริหารสำนักงานและกิจการสาขา
ส่วนก่อสร้างและบำรุงรักษา
เลขที่ ๖๓ ถนนพระราม ๙ ห้วยขวาง
กรุงเทพ ๑๐๓๑๐
โทรศัพท์ : (๖๖๒) ๒๐๒ ๑๕๒๗-๓๐
โทรสาร : (๖๖๒) ๖๔๓ ๑๒๕๔
www.ghb.co.th

ชื่อโครงการ

ปรับปรุงพื้นที่ชั้น 4 อาคาร 1
ฝ่ายประเมินราคาหลักทรัพย์

PROJECT MANAGER
สมชาติ ลือวิเศษไพบูลย์
INTERIOR DESIGNER
สิริกร สันธนวิบูล
STRUCTURAL ENGINEERS
สมชาติ ลือวิเศษไพบูลย์ สย.9878
ELECTRICAL ENGINEERS
ภัสสร์วรรณ โล่พานิช ภฟก.42789

แบบแสดง

DOOR DETAIL

ID-4.2
1:30

ผู้ออกแบบและเขียนแบบ

แก้ไขแบบ

ครั้งที่	แบบแสดงรายละเอียด	วันที่
1	แบบชุดเต็ม	13/07/17
2	แก้ไขแบบชุดเต็ม	25/07/17
	แก้ไขแบบ	02/11/17
	แก้ไขแบบ	14/11/17

แผ่นที่	จำนวนแบบแผ่น

ได้ใช้ตัวอักษรที่กำหนดไว้เท่านั้น ห้ามวัดจากแบบ

F-3A แบบโต๊ะพนักงานเดียว (ขวา) 0.70x1.40 M.

By Modernform หรือเทียบเท่า

สี CP :Cappucino

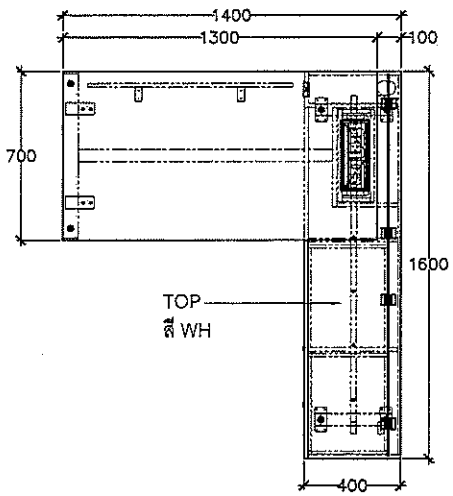

Top View

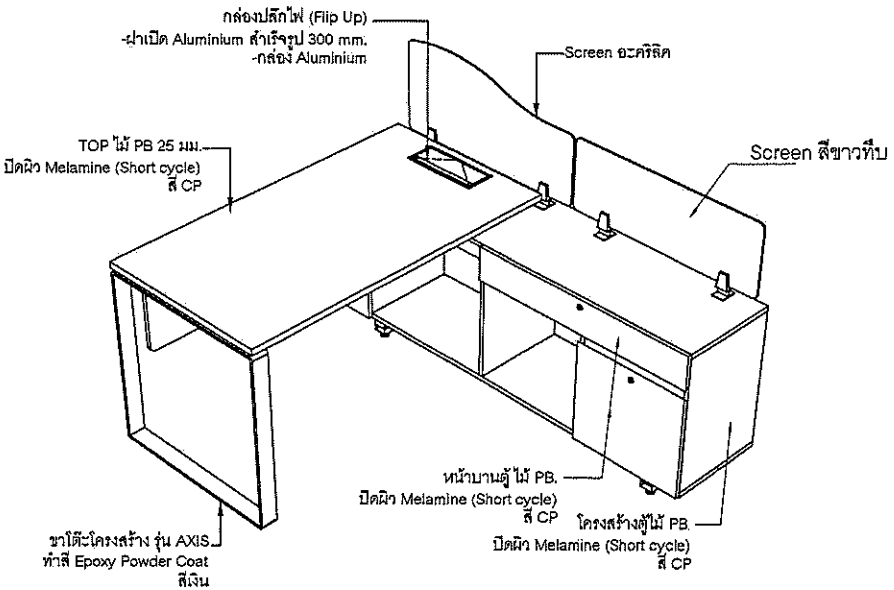

Perspective View

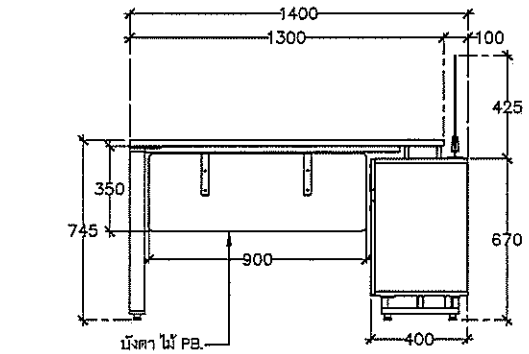

Front View

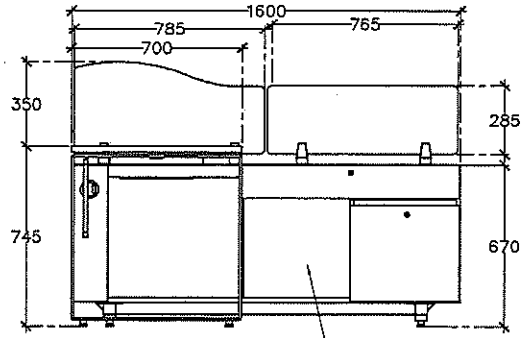

Side View

ภายในตู้
Melamine Face(short cycle)
สี WH

รอส
G H BANK
ธนาคารอาคารสงเคราะห์

สำนักงานใหญ่ อาคาร ๒ ชั้น ๔
ฝ่ายบริหารสำนักงานและกิจการสาขา
ส่วนก่อสร้างและบำรุงรักษา
เลขที่ ๖๓ ถนนพระราม ๙ ห้วยขวาง
กรุงเทพ ๑๐๓๑๐
โทรศัพท์ : (๖๖๒) ๒๐๒ ๑๕๒๐-๓๐
โทรสาร : (๖๖๒) ๖๔๓ ๑๒๕๔
www.ghb.co.th

ชื่อโครงการ

ปรับปรุงพื้นที่ชั้น 4 อาคาร 1
ฝ่ายประเมินราคาหลักทรัพย์

PROJECT MANAGER
สมชาติ ลือวิเศษไพบูลย์
INTERIOR DESIGNER
สิริกร สันธนวิบูล
STRUCTURAL ENGINEERS
สมชาติ ลือวิเศษไพบูลย์ สย.9878
ELECTRICAL ENGINEERS
ภัสสร์วรรณ โล่พานิช ภฟก.42789

แบบแสดง

F-3A
DETAIL FURNITURE

ID-5.1
NTS.

ผู้ออกแบบและเขียนแบบ

แก้ไขแบบ

ครั้งที่	แบบแสดงรายละเอียด	วันที่
1	แบบชุดเต็ม	13/07/17
2	แก้ไขแบบชุดเต็ม	25/07/17
	แก้ไขแบบ	02/11/17
	แก้ไขแบบ	14/11/17

แผ่นที่	จำนวนแบบแผ่น

ห้ามนำไปใช้ก่อนที่ได้รับอนุมัติ ห้ามนำไปใช้ก่อนแบบ

GOVERNMENT APPROVED HOUSING BANK

F-3B แบบโต๊ะพนักงานเดียว (ซ้าย)ไม่มี Screen (0.70x1.40 M.)

By Modernform หรือเทียบเท่า

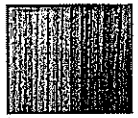

สี CP :Cappucino

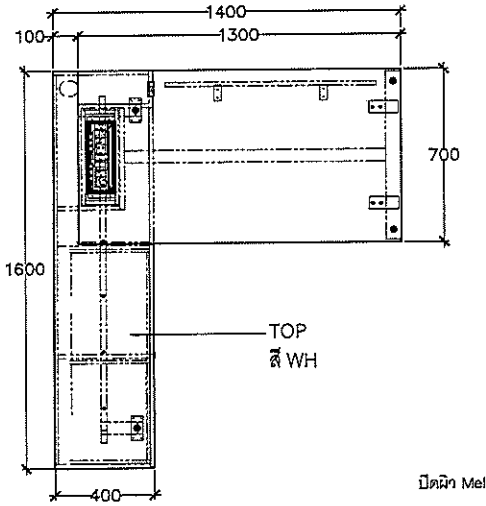

Top View

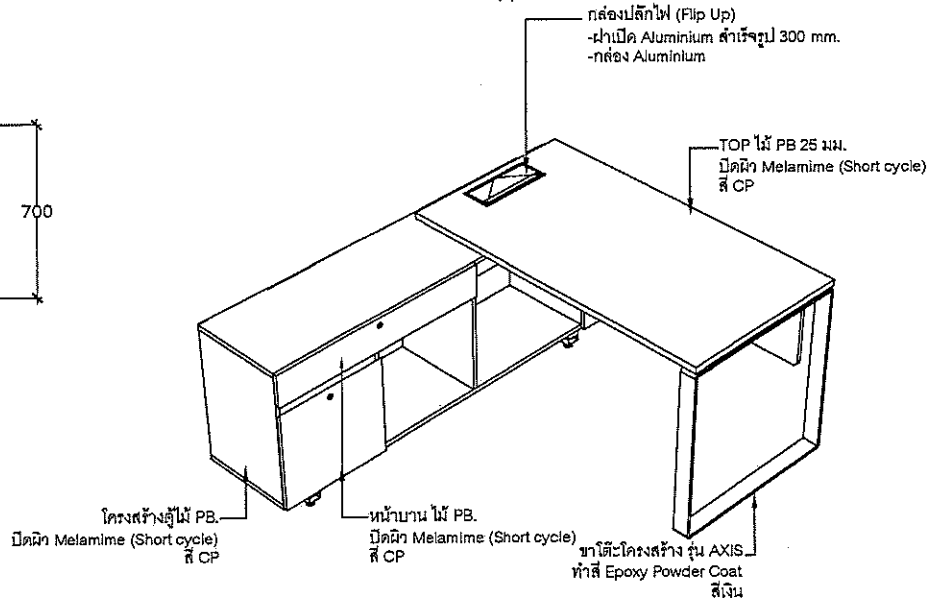

Perspective View

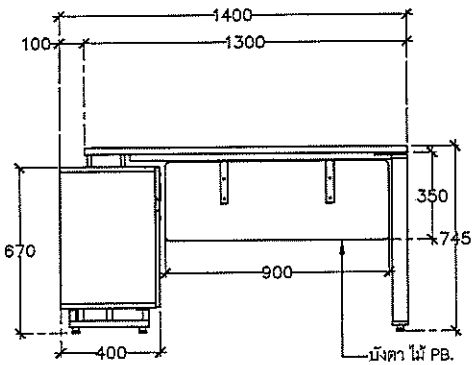

Front View

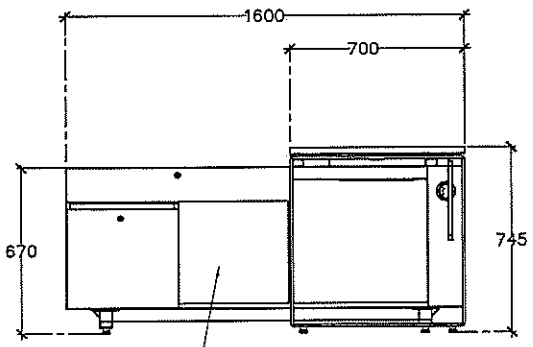

Side View

GOVERNMENT APPROVED HOUSING BANK

ธอส
GHBANK
ธนาคารอาคารสงเคราะห์

สำนักงานใหญ่ อาคาร ๒ ชั้น ๔
ฝ่ายบริหารสำนักงานและกิจการสาขา
ส่วนก่อสร้างและบำรุงรักษา
เลขที่ ๖๓ ถนนพระราม ๙ ห้วยขวาง
กรุงเทพ ๑๐๓๑๐
โทรศัพท์ : (๖๖๒) ๒๐๒ ๑๕๒๗-๓๐
โทรสาร : (๖๖๒) ๖๔๓ ๑๒๕๔
www.ghb.co.th

ชื่อโครงการ

ปรับปรุงพื้นที่ชั้น 4 อาคาร 1
ฝ่ายประเมินราคาหลักทรัพย์

PROJECT MANAGER
สมชาติ ลือวิเศษไพบูลย์
INTERIOR DESIGNER
สิริกร สันธนวิบูล
STRUCTURAL ENGINEERS
สมชาติ ลือวิเศษไพบูลย์ สย.9878
ELECTRICAL ENGINEERS
ภัสสร์วรรณ โล่พานิช ภฟก.42789

แบบแสดง

F-3B
DETAIL FURNITURE

ID-5.2

NTS.

ผู้ออกแบบและเขียนแบบ

แก้ไขแบบ

ครั้งที่	แบบแสดงรายละเอียด	วันที่
1	แบบชุดเต็ม	13/07/17
2	แก้ไขแบบชุดเต็ม	25/07/17
	แก้ไขแบบ	02/11/17
	แก้ไขแบบ	14/11/17

แผ่นที่	จำนวนแบบ/แผ่น

ไม่ให้คำนวณที่กำหนดไว้เท่านั้น ห้ามวัดจากแบบ

F-3B.1 แบบโต๊ะพนักงานเดียว (ซ้าย) มี Screen 0.70x1.40 M.

By Modernform หรือเทียบเท่า

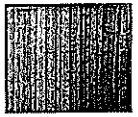

สี CP :Cappucino

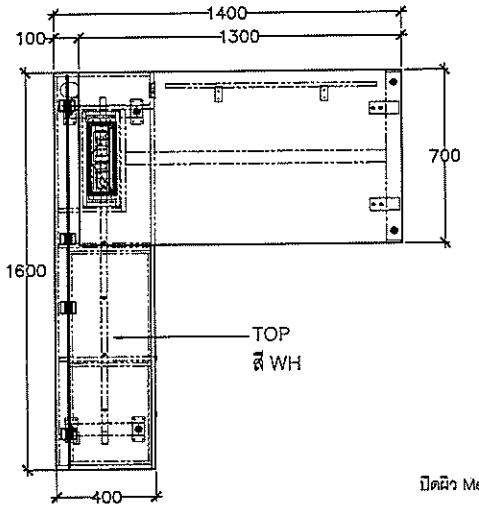

Top View

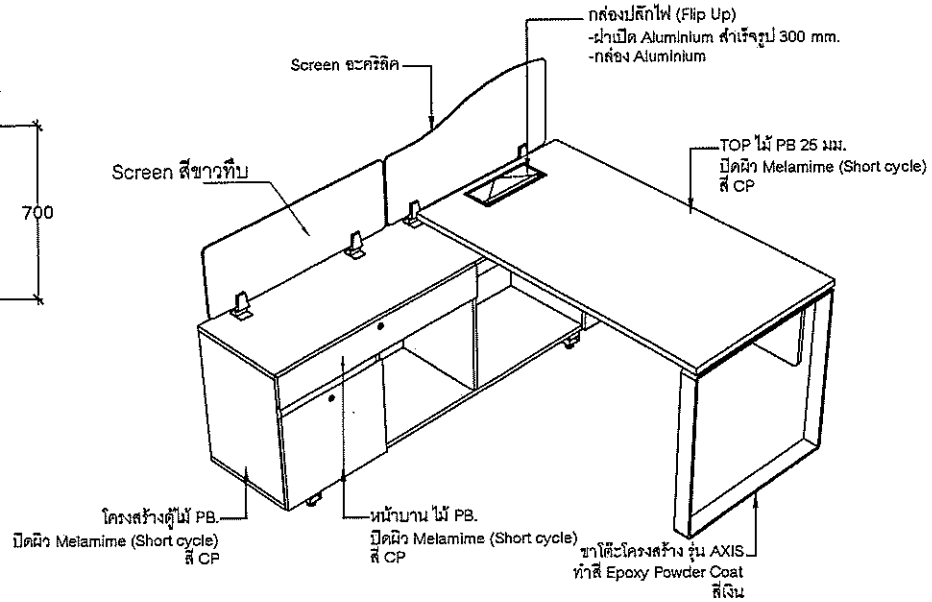

Perspective View

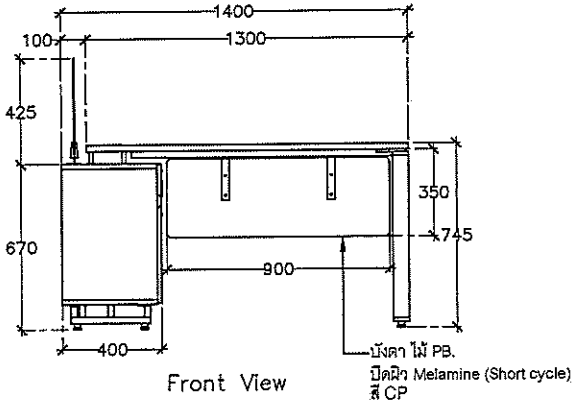

Front View

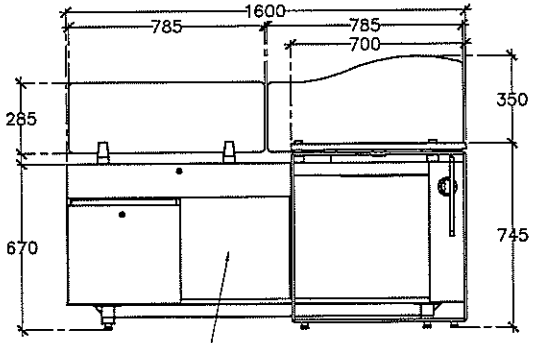

Side View

GOVERNMENT APPROVED HOUSING BANK

ธอส
GHBANK
ธนาคารอาคารสงเคราะห์

สำนักงานใหญ่ อาคาร ๒ ชั้น ๔
ฝ่ายบริหารสำนักงานและกิจการสาขา
ส่วนก่อสร้างและบำรุงรักษา
เลขที่ ๖๓ ถนนพระราม ๙ ห้วยขวาง
กรุงเทพ ๑๐๓๑๐
โทรศัพท์ : (๖๖๒) ๒๐๒ ๑๕๒๗-๓๐
โทรสาร : (๖๖๒) ๖๔๓ ๑๒๕๔
www.ghb.co.th

ชื่อโครงการ

ปรับปรุงพื้นที่ชั้น 4 อาคาร 1
ฝ่ายประเมินราคาหลักทรัพย์

PROJECT MANAGER
สมชาติ ลือวิเศษไพบูลย์
INTERIOR DESIGNER
สิริกร สันธนวิบูล
STRUCTURAL ENGINEERS
สมชาติ ลือวิเศษไพบูลย์ สย.9878
ELECTRICAL ENGINEERS
ภัสสร์วรรณ โล่พานิช ภฟก.42789

แบบแสดง

F-3B.1
DETAIL FURNITURE

ID-5.3

NTS.

ผู้ออกแบบและเขียนแบบ

แก้ไขแบบ

ครั้งที่	แบบแสดงรายละเอียด	วันที่
1	แบบจุดเดิม	13/07/17
2	แก้ไขแบบจุดเดิม	25/07/17
	แก้ไขแบบ	02/11/17
	แก้ไขแบบ	14/11/17

แผ่นที่	จำนวนแบบแผ่น

ให้ใช้ตัวเลขที่กำหนดไว้เท่านั้น ห้ามวัดจากแบบ

F-4A โต๊ะหัวหน้าเดียวขวา (0.70x1.50 M.)

By Modernform หรือเทียบเท่า

สี MOCHA

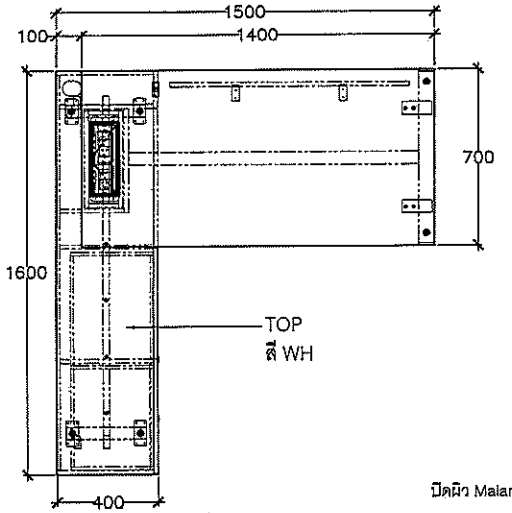

Top View

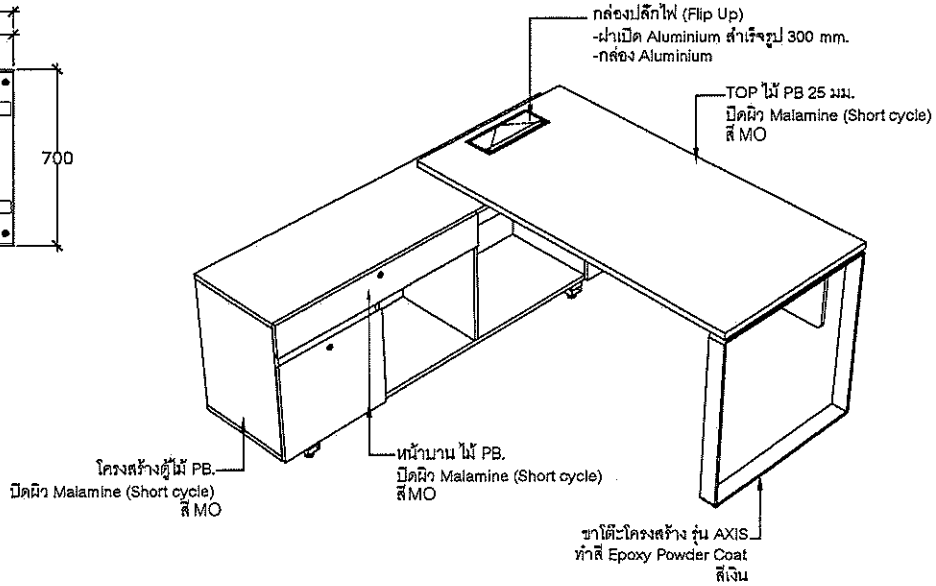

Perspective View

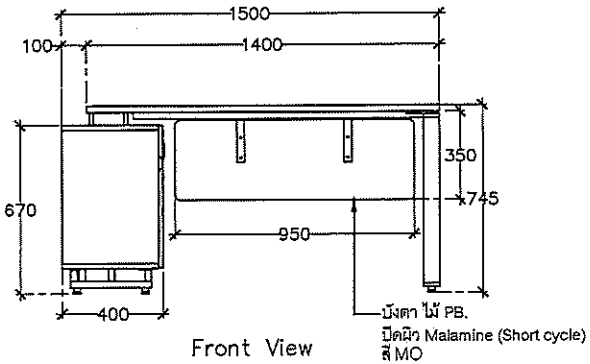

Front View

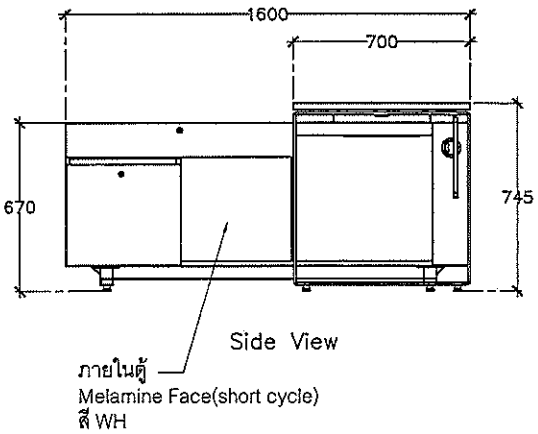

Side View

GOVERNMENT APPROVED HOUSING BANK

ธอส
GH BANK
ธนาคารอาคารสงเคราะห์

สำนักงานใหญ่ อาคาร ๒ ชั้น ๔
ฝ่ายบริหารสำนักงานและกิจการสาขา
ส่วนก่อสร้างและบำรุงรักษา
เลขที่ ๖๓ ถนนพระราม ๙ ห้วยขวาง
กรุงเทพ ๑๐๓๑๐
โทรศัพท์ : (๖๖๒) ๒๐๒ ๑๔๒๗-๓๐
โทรสาร : (๖๖๒) ๖๔๓ ๑๒๕๔
www.ghb.co.th

ชื่อโครงการ

ปรับปรุงพื้นที่ชั้น 4 อาคาร 1
ฝ่ายประเมินราคาหลักทรัพย์

PROJECT MANAGER
สมชาติ ลือวิเศษไพบูลย์
INTERIOR DESIGNER
สิริกร สันธนวิบูล
STRUCTURAL ENGINEERS
สมชาติ ลือวิเศษไพบูลย์ สย.9878
ELECTRICAL ENGINEERS
ภัสสร์วรรณ ใส่พานิช ภฟก.42789

แบบแสดง

F-4A
DETAIL FURNITURE

ID-5.4

NTS.

ผู้ออกแบบและเขียนแบบ

แก้ไขแบบ

ครั้งที่	แบบแสดงรายละเอียด	วันที่
1	แบบชุดเต็ม	13/07/17
2	แก้ไขแบบชุดเต็ม	25/07/17
	แก้ไขแบบ	02/11/17
	แก้ไขแบบ	14/11/17

แผ่นที่	จำนวนแบบ/แผ่น

ให้ใช้ตัวเลขที่กำหนดไว้เท่านั้น ห้ามวัดจากแบบ

F-4A.1 โต๊ะหัวหน้าเดียวข้าย (0.70x1.50 M.)

By Modernform หรือเทียบเท่า

สี MOCHA

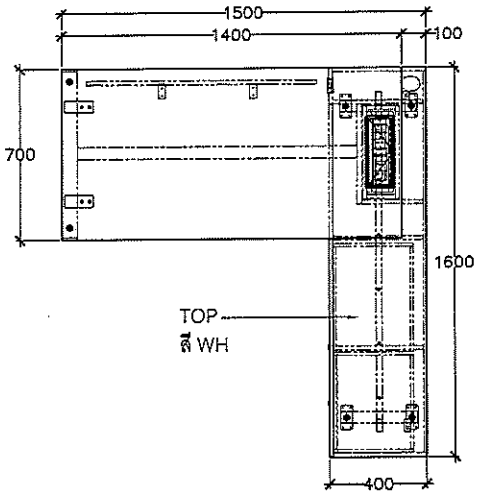

Top View

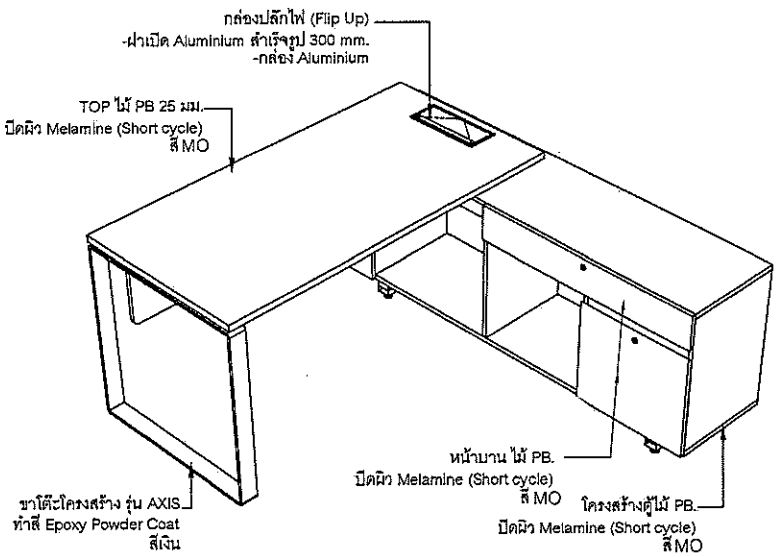

Perspective View

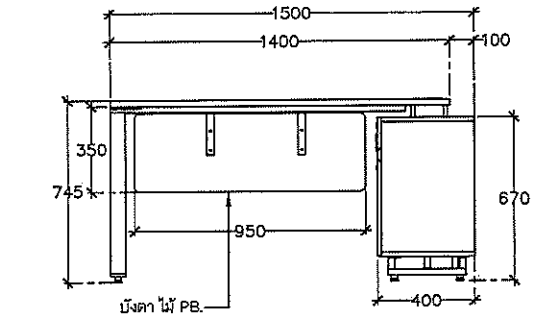

Front View

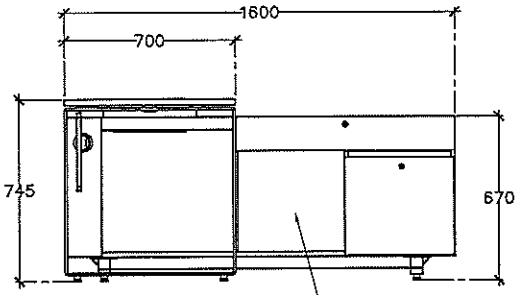

Side View

ภายในตู้
Melamine Face(short cycle)
สี WH

GOVERNMENT APPROVED HOUSING BANK

ธนาคารอาคารสงเคราะห์

สำนักงานใหญ่ อาคาร ๒ ชั้น ๔
ฝ่ายบริหารสำนักงานและกิจการสาขา
ส่วนก่อสร้างและบำรุงรักษา
เลขที่ ๖๓ ถนนพระราม ๙ ห้วยขวาง
กรุงเทพ ๑๐๓๑๐
โทรศัพท์ : (๖๖๒) ๒๐๒ ๑๕๒๙-๓๐
โทรสาร : (๖๖๒) ๖๔๓ ๑๒๕๔
www.ghb.co.th

ชื่อโครงการ

ปรับปรุงพื้นที่ชั้น 4 อาคาร 1
ฝ่ายประเมินราคาหลักทรัพย์

PROJECT MANAGER
สมชาติ ลือวิเศษไพบูลย์
INTERIOR DESIGNER
สิริกร สันธนวิบูล
STRUCTURAL ENGINEERS
สมชาติ ลือวิเศษไพบูลย์ สย.9878
ELECTRICAL ENGINEERS
ภัสสร์วรรณ โล่พานิช ภพก.42789

แบบแสดง

F-4A.1
DETAIL FURNITURE

ID-5.5

NTS.

ผู้ออกแบบและเขียนแบบ

แก้ไขแบบ

ครั้งที่	แบบแสดงรายละเอียด	วันที่
1	แบบชุดต้น	13/07/17
2	แก้ไขแบบชุดต้น	25/07/17
3	แก้ไขแบบ	02/11/17
4	แก้ไขแบบ	14/11/17
5		

แผ่นที่	จำนวนแบบแผ่น

ให้ใช้ค่าตัวเลขที่กำหนดไว้เท่านั้น ห้ามวัดจากแบบ

F-4B โต๊ะผู้ช่วย ผอ. (0.70x1.60 M.)

By Modernform หรือเทียบเท่า

สี MOCHA

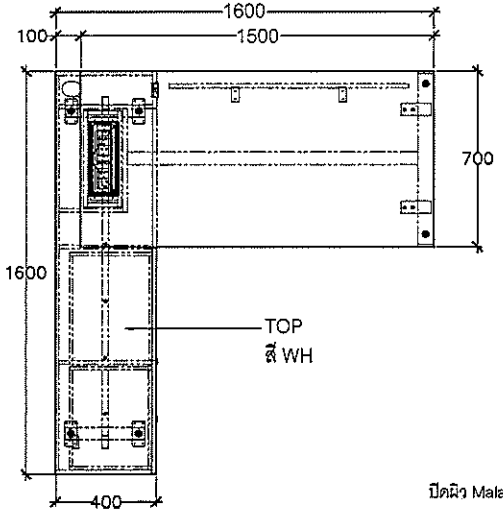

Top View

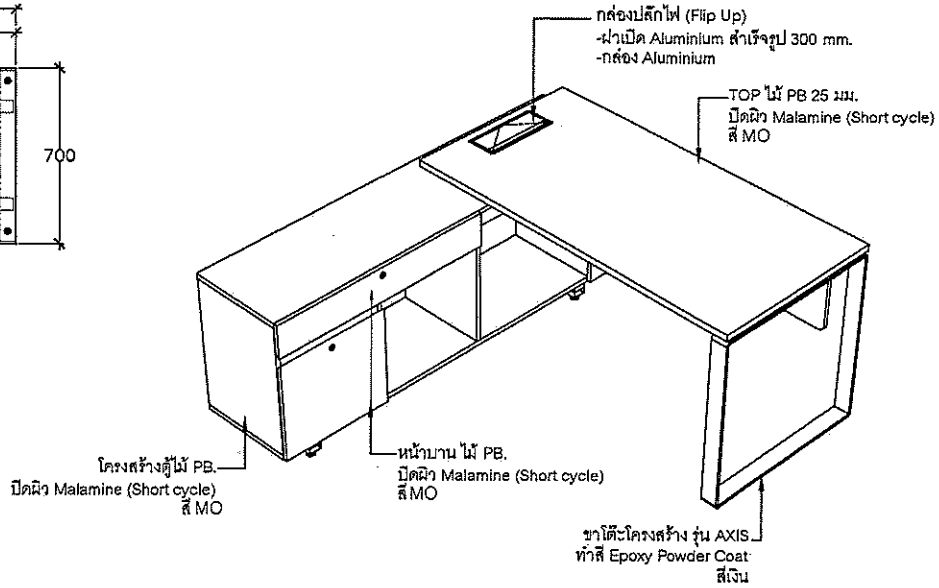

Perspective View

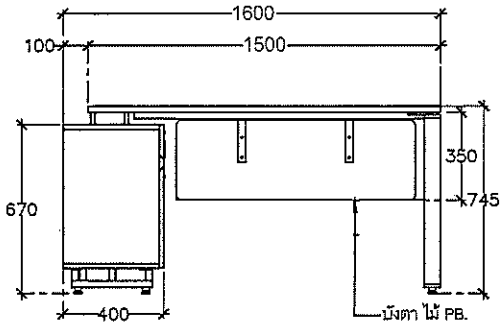

Front View

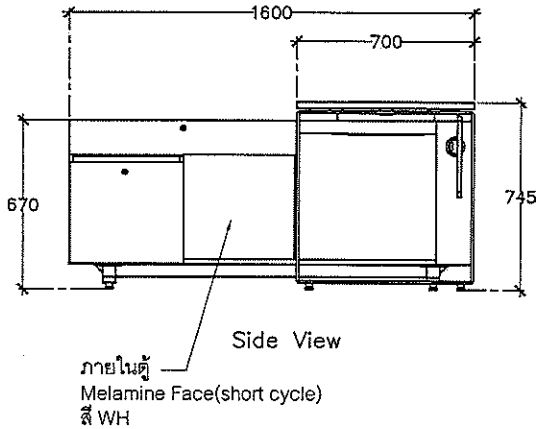

Side View

GOVERNMENT APPROVED HOUSING BANK

รอส
G H BANK
ธนาคารอาคารสงเคราะห์

สำนักงานใหญ่ อาคาร ๒ ชั้น ๔
ฝ่ายบริหารสำนักงานและกิจการสาขา
ส่วนก่อสร้างและบำรุงรักษา
เลขที่ ๖๓ ถนนพระราม ๙ ห้วยขวาง
กรุงเทพ ๑๐๓๑๐
โทรศัพท์ : (๖๖๒) ๒๐๒ ๑๕๒๗-๓๐
โทรสาร : (๖๖๒) ๖๔๓ ๑๒๕๔
www.ghb.co.th

ชื่อโครงการ

ปรับปรุงพื้นที่ชั้น 4 อาคาร 1
ฝ่ายประเมินราคาหลักทรัพย์

PROJECT MANAGER
สมชาติ ลือวิเศษไพบูลย์
INTERIOR DESIGNER
สิริกร สันธนวิบูล
STRUCTURAL ENGINEERS
สมชาติ ลือวิเศษไพบูลย์ สย.9878
ELECTRICAL ENGINEERS
ภัสสร์วรรณ โล่พานิช ภฟก.42789

แบบแสดง

F-4B
DETAIL FURNITURE

ID-5.6

NTS.

ผู้ออกแบบและเขียนแบบ

แก้ไขแบบ

ครั้งที่	แบบแสดงรายละเอียด	วันที่
1	แบบชุดเต็ม	13/07/17
2	แก้ไขแบบชุดเต็ม	25/07/17
	แก้ไขแบบ	02/11/17
	แก้ไขแบบ	14/11/17

แผ่นที่	จำนวนแบบแผ่น

ให้ใช้ค่าตัวเลขที่กำหนดไว้เท่านั้น ห้ามวัดจากแบบ

F-3C แบบโต๊ะเลขา (0.70x1.40 M.)

By Modernform หรือเทียบเท่า

สี MOCHA

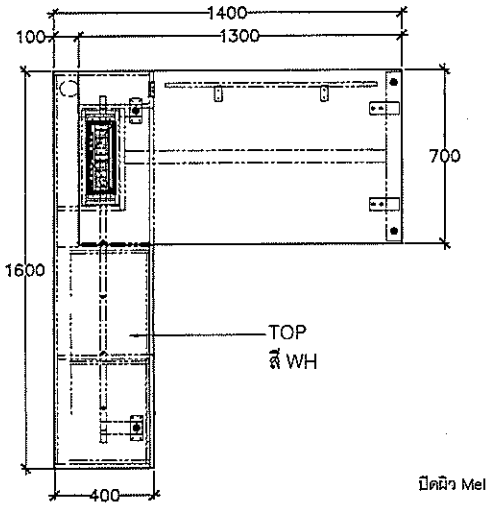

Top View

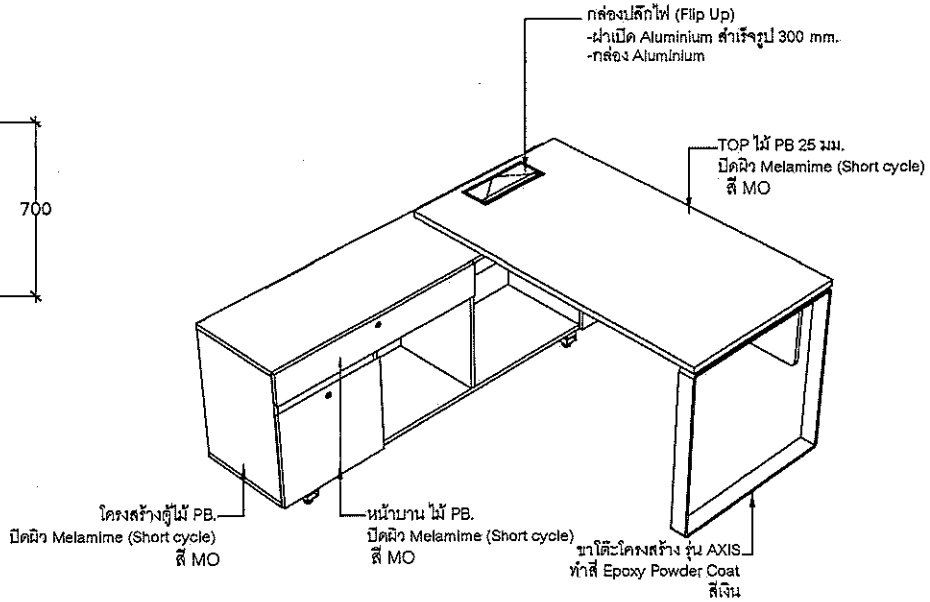

Perspective View

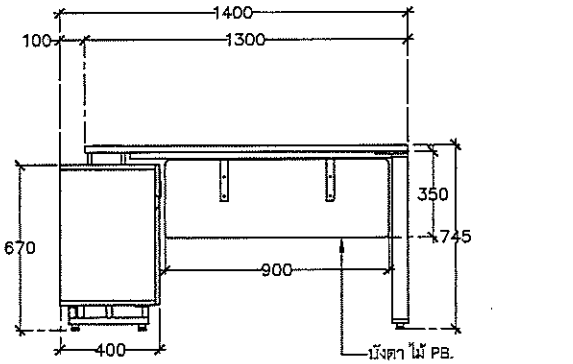

Front View

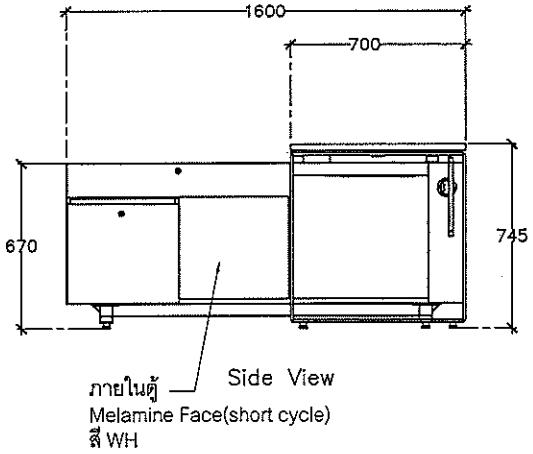

Side View

GOVERNMENT APPROVED HOUSING BANK

รอส
G H BANK
ธนาคารอาคารสงเคราะห์

สำนักงานใหญ่ อาคาร ๒ ชั้น ๔
ฝ่ายบริหารสำนักงานและกิจการสาขา
ส่วนก่อสร้างและบำรุงรักษา
เลขที่ ๖๓ ถนนพระราม ๙ ห้วยขวาง
กรุงเทพ ๑๐๓๑๐
โทรศัพท์ : (๖๖๒) ๒๐๒ ๑๕๒๙-๓๐
โทรสาร : (๖๖๒) ๖๔๓ ๑๒๕๔
www.ghb.co.th

ชื่อโครงการ

ปรับปรุงพื้นที่ชั้น 4 อาคาร 1
ฝ่ายประเมินราคาหลักทรัพย์

PROJECT MANAGER
สมชาติ ลือวิเศษไพบูลย์
INTERIOR DESIGNER
สิริกร สันธนวิบูล
STRUCTURAL ENGINEERS
สมชาติ ลือวิเศษไพบูลย์ สย.9878
ELECTRICAL ENGINEERS
ภัสสร์วรรณ โล่พานิช ภฟก.42789

แบบแสดง

F-3C
DETAIL FURNITURE

ID-5.7

NTS.

ผู้ออกแบบและเขียนแบบ

แก้ไขแบบ

ครั้งที่	แบบแสดงรายละเอียด	วันที่
1.1	แบบชุดเต็ม	13/07/17
2	แก้ไขแบบชุดเต็ม	25/07/17
3	แก้ไขแบบ	02/11/17
4	แก้ไขแบบ	14/11/17

แผ่นที่	จำนวนแบบ/แผ่น

ให้ใช้ค่าตัวเลขที่กำหนดไว้เท่านั้น ห้ามวัดจากแบบ

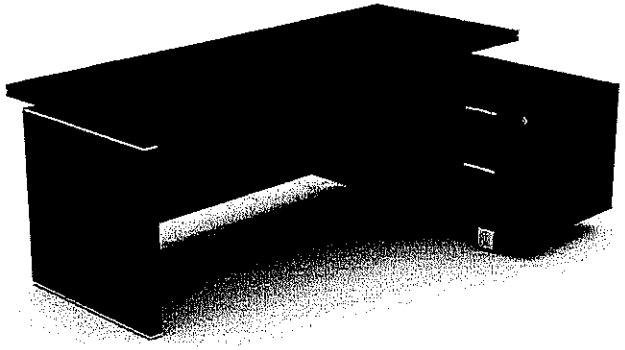

โต๊ะทำงาน ผอ. (0.90x2.00 M.)
(เลือกสีภายหลัง)

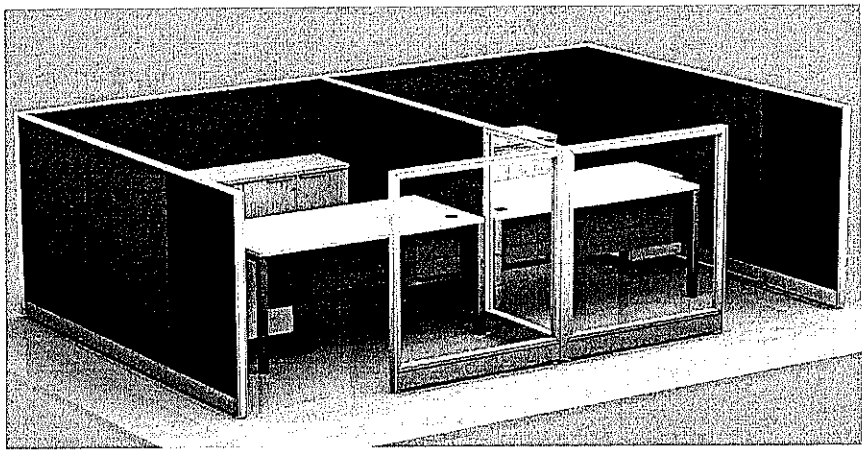

PARTITION ฉากผ้าทึบ 1.75x1.60
PARTITION กระจกฝ้า 1.90x1.60

โต๊ะMEETING AND PANTRY (1.20x1.45M.)
(เลือกสีภายหลัง)

ธอส
G H BANK
ธนาคารอาคารสงเคราะห์

สำนักงานใหญ่ อาคาร ๒ ชั้น ๔
ฝ่ายบริหารสำนักงานและกิจการสาขา
ส่วนก่อสร้างและบำรุงรักษา
เลขที่ ๖๗ ถนนพระราม ๙ ห้วยขวาง
กรุงเทพ ๑๐๓๑๐
โทรศัพท์ : (๖๖๒) ๒๐๒ ๑๕๒๗-๓๐
โทรสาร : (๖๖๒) ๖๔๓ ๑๒๕๔
www.ghb.co.th

ชื่อโครงการ

ปรับปรุงพื้นที่ชั้น 4 อาคาร 1
ฝ่ายประเมินราคาหลักทรัพย์

PROJECT MANAGER
สมชาติ ลือวิเศษไพบูลย์
INTERIOR DESIGNER
สิริกร สันธนวิบูล
STRUCTURAL ENGINEERS
สมชาติ ลือวิเศษไพบูลย์ สย.9878
ELECTRICAL ENGINEERS
ภัสสร์วรรณ โล่พานิช ภฟก.42789

แบบแสดง

FURNITURE

ID-5.8

NTS.

ผู้ออกแบบและเขียนแบบ

แก้ไขแบบ

ครั้งที่	แบบแสดงรายละเอียด	วันที่
1	แบบชุดเต็ม	13/07/17
2	แก้ไขแบบชุดเต็ม	25/07/17
3	แก้ไขแบบ	02/11/17
4	แก้ไขแบบ	14/11/17

แผ่นที่	จำนวนแบบ/แผ่น

ให้ใช้ตัวเลขที่กำหนดไว้เท่านั้น ห้ามวัดจากแบบ

GOVERNMENT
APPROVED
HOUSING BANK

โครงการปรับปรุงพื้นที่สำนักงาน ปี 2560
ฝ่ายประเมิน
ชั้น 4 อาคาร 1 ธนาคารอาคารสงเคราะห์ สำนักงานใหญ่

- ○ INTERIOR DESIGN
- ○ SIGNAGE SYSTEM
- ● ELECTRICAL SYSTEM
- ○ AIR CONDITIONING & VENTILATION SYSTEM
- ○ FIRE PROTECTION SYSTEM

GHB - OF02 - 60
REV#7: (22 / 11 / 2560)

บริษัท ทรัสที แมเนจเมนท์ จำกัด
47/90 ม.9 ซ.แจ้งวัฒนะ-ปากเกร็ด 17 ถ.แจ้งวัฒนะ
ต.บางพูด อ.ปากเกร็ด จ.นนทบุรี 11120
โทรศัพท์ 0-2964-9101-2 โทรสาร 02-964-9100

GOVERNMENT APPROVED HOUSING BANK

สารบัญแบบระบบไฟฟ้า

DRAWING NO.	REV. NO.	DESCRIPTION
EE-01		LIST OF DRAWING & ELECTRICAL SYSTEM SYMBOLS
EE-02		GENERAL SPECFICATION 1
EE-03		GENERAL SPECFICATION 2
EE-04		SINGLE LINE DIAGRAM
EE-05		LOAD SCHEDULE
EE-06		M&E REFLECTED CEILING COMBINE PLAN
EE-07		LIGHTING SYSTEM LAYOUT PLAN
EE-08		RECEPTACLE UPS & NORMAL LAYOUT PLAN
EE-09		COMPUTER & TELPHONE OUTLETS LAYOUT PLAN
EE-10		WIRE WAY ROUTING FOR COMPUTER & TELPHONE OUTLETS LAYOUT PLAN
EE-11		FIRE ALARM & SOUND SYSTEM LAYOUT PLAN
EE-12		EMERGENCY & EXIT SIGN SYSTEM
EE-13		INSTALLATION DETAIL

ELECTRICAL SYSTEM SYMBOLS

SYMBOLS	DESCRIPTIONS	SYMBOLS	DESCRIPTIONS
	HIGH VOLTAGE LOAD BREAK SWITCH	27	UNDERVOLTAGE RELAY
	HIGH VOLTAGE CIRCUIT BREAKER FIXED TYPE	32	DIRECTIONAL POWER RELAY
	HIGH VOLTAGE CIRCUIT BREAKER DRAWN OUT TYPE	37	UNDERCURRENT OR UNDERPOWER RELAY
	EARTHING SWITCH	47	PHASE SEQUENCE VOLTAGE RELAY
	HIGH VOLTAGE FUSE	49	THERMAL RELAY
TR1	DISTRIBUTION TRANSFORMER NO. x	49A	TRANSFORMER TEMPERATURE RELAY, ALARM CONDITION
G	GENERATOR SET	49T	TRANSFORMER TEMPERATURE RELAY, TRIPPING CONDITION
	LIGHTNING ARRESTER OR SURGE ARRESTER	50/51	OVERCURRENT AND INSTANTANEOUS TRIP RELAY
PT	POTENTIAL TRANSFORMER	50G/51G	OVERCURRENT GROUND FAULT RELAY
CT	CURRENT TRANSFORMER	59	OVERVOLTAGE RELAY
	LOW VOLTAGE CIRCUIT BREAKER FIXED TYPE	64	GROUND PROTECTION RELAY
	LOW VOLTAGE CIRCUIT BREAKER DRAWN OUT TYPE	68	BLOCKING RELAY
M	MOTOR OPERATION (FOR SWITCHGEAR)	71A	GAS OR BUCHHOLZ RELAY, ALARM CONDITION.
K	KEY INTERLOCK	71T	GAS OR BUCHHOLZ RELAY, TRIPPING CONDITION.
A	AMMETER	81	OVER/UNDER FREQUENCY RELAY
V	VOLT-METER	86	LOCKING-OUT RELAY
F	FREQUENCY METER	90L	ISOCHRONOUS LOAD SHARING DEVICE
PF	POWER FACTOR METER	90V	VOLTAGE REGULATOR
kW	KILOWATT-METER		SELECTOR SWITCH
kVAR	KILOVAR-METER	NV	NO VOLTAGE RELEASE TRIP COIL
kWh	KILOWATTHOUR METER	UV	UNDERVOLTAGE RELEASE TRIP COIL
kVAR CON	KILOVAR CONTROLLER FOR POWER FACTOR IMPROVEMENT	ST	SHUNT TRIP COIL
V-TR	VOLTAGE TRANSDUCER	CC	CLOSING COIL
A-TR	AMPERE TRANSDUCER		CAPACITOR BANK
W-TR	WATT TRANSDUCER	OR	NORMALLY OPENED CONTACT
kWh	KILOWATTHOUR WITH PULSE INITIATOR	OR	NORMALLY CLOSED CONTACT
PF-TR	POWER FACTOR TRANSDUCER		OPERATING COIL FOR RELAY OR CONTACTOR
25A	AUTOMATIC SYNCHRONIZING RELAY	OR	OVERLOAD RELAY
25M	MANUAL SYNCHRONIZING RELAY		HIGH TENSION TERMINATOR

รอส
GH BANK
ธนาคารอาคารสงเคราะห์

สำนักงานใหญ่ อาคาร 1 ชั้น 4
ฝ่ายบริหารสำนักงานและกิจการสาขา
ส่วนก่อสร้างและบำรุงรักษา
เลขที่ 63 ถนนพระราม 9 ห้วยขวาง
กรุงเทพ 10310
โทรศัพท์ : (662) 202 1527-30
โทรสาร : (662) 643 1254
www.ghb.co.th

ชื่อโครงการ
ปรับปรุงฯ ธนาคารฯ
ฝ่ายประเมิน ชั้น 4 อาคาร 1
ธนาคารอาคารสงเคราะห์
สำนักงานใหญ่

PROJECT MANAGER
สมชาติ ลือวิเศษไพบูลย์
INTERIOR DESIGNER
สิริกร สันธนวิบูล
STRUCTURAL ENGINEERS
สมชาติ ลือวิเศษไพบูลย์ สย.9878
ELECTRICAL ENGINEERS
ภัสสร์วรรณ โล่หาบัช ภฟก.42789

แบบแสดง

FIRE PROTECTION SYSTEM
LAYOUT PLAN

มาตราส่วน 1:100

ผู้ออกแบบและเขียนแบบ

แก้ไขแบบ

ครั้งที่	แบบแสดง/รายละเอียด	วันที่
1	ชุดทราง	18-07-2540
5	ชุดปรับแต่ง	03-10-2540
6	ชุดปรับแต่ง	07-11-2540
7	ชุดปรับแต่ง	17-11-2540
8	ชุดปรับแต่ง	22-11-2540
9	ยาย FAX	25-11-2540

แผ่นที่	จำนวนแบบ/แผ่น
EE-01	1/13

ห้ามใช้ค่าตัวเลขที่กำหนดไว้เท่านั้น ห้ามวัดจากแบบ

GOVERNMENT APPROVED HOUSING BANK

รายละเอียดประกอบแบบระบบไฟฟ้า และสื่อสาร 1

รายละเอียดประกอบแบบ

รายละเอียดข้อกำหนดทั่วไป

1. ผู้รับจ้างต้องติดตั้งระบบไฟฟ้าตามรายละเอียดข้อกำหนดนี้ ในกรณีที่รายละเอียดข้อกำหนดขัดแย้ง ให้ถือการปฏิบัติตามข้อกำหนดที่ยาก โดยผู้รับจ้างจัดเป็นส่วนของเงินค่าวัสดุและค่าแรงไม่ได้
2. การทดสอบฉนวนไฟฟ้า ผู้รับจ้างต้องออกค่าใช้จ่ายต่างๆ ที่จำเป็นในการดำเนินการทดสอบ
3. การรับประกันคุณภาพ ผู้รับจ้างต้องรับประกันคุณภาพของวัสดุอุปกรณ์ที่กำหนด 1 ปี นับตามวันตรวจรับงาน
4. AS BUILT DRAWING หลังจากติดตั้งระบบไฟฟ้าเสร็จแล้ว ผู้รับจ้างต้องทำ AS BUILT DRAWING จำนวน 1 ชุด พร้อมสำเนา 2 ชุด ให้แก่ผู้ว่าจ้าง

แผงสวิทช์ไฟฟ้าแรงต่ำทั่วไป และอุปกรณ์

1. แผงเมนสวิทช์การจ่ายไฟฟ้า (DISTRIBUTION BOARD) ต้องเป็นไปตามมาตรฐาน ANSI, NEMA หรือ IEC และต้องสัมพัสกับกฎ หรือมาตรฐานของการไฟฟ้า และให้เข้ากาด BUSBAR ไม่ต่ำกว่าเกณฑ์ดังต่อไปนี้

RATING CURRENT (Amp.)	SIZE BUSBAR (INCH/PHASE)	RATING CURRENT (Amp.)	SIZE BUSBAR (INCH/PHASE)
0–225	3/16"x3/4"	400	3/16"x1 1/2"
250–300	3/16"x1 1/4"	500	1/4"x1 1/2"

2. แผงสวิทช์ย่อย (PANEL BOARD) ต้องออกแบบตามมาตรฐานของ NEMA, IEC หรือ VDE โดยสร้างสำเร็จจากผู้ผลิต CIRCUIT BREAKER ที่เข้ากับ PANEL BOARD ตามที่กำหนดในแบบ หรือ PANEL BOARD SCHEDULE
3. CABINET ต้องเป็นแบบติดลอยกั้นผนัง หรือตั้งพื้น ตัวตู้ทำด้วยเหล็กอุปกรณ์ของกันสนิม และทาสี ตามที่ผู้ควบคุมงานเห็นชอบ มีประตูเปิด–ปิดด้านหน้าเป็น FLUSH LOCK สำหรับแผงสวิทช์การจ่ายไฟฟ้า (DISTRIBUTION BOARD) ล็อคมี KEY LOCK และ CIRCUIT DIRECTORY WITH CLEAR PLASTIC COVER บอก CIRCUIT ต่างๆ ติดอยู่ที่ด้านประตูภายใน
4. BUSBAR ที่ต่อกับ CIRCUIT BREAKER ต้องเป็น PHASE SEQUENCE TYPE และเป็นแบบที่ใช้กับ PLUG–ON หรือ BOLT–ON CIRCUIT BREAKER โดยมีแผ่นทองแดงสัมผัสที่เป็นฉนวนไฟฟ้าติดป้องกันการเกิดการลัดวงจรที่ BUSBAR
5. MAIN CIRCUIT BREAKER ต้องเป็นMOULDED CASE BREAKER มี AMP TRIP และ AMP FRAME ตามที่กำหนดในแบบ ประกอบด้วย INSTANTANEOUS MAGNETIC SHORT CIRCUIT TRIP และ THERMAL OVER CURRENT TRIP ตรงเป็นเส้นติดต่อเดียวกับ FEEDER CIRCUIT BREAKER ต้องทำ เพื่อการทำงานที่สัมพันธ์กัน (CO–ORDINATION)
6. BRANCH CIRCUIT BREAKER ต้องเป็นแบบ QUICK–MAKE, QUICK–BREAK, THERMAL MAGNETIC AND TRIP INDICATING มีกรอบตารางที่ควบคุมไว้ LOAD SCHEDULE
7. สายไฟฟ้าที่เดินภายในตู้ไฟฟ้า หรืออุปกรณ์ไฟฟ้าต่างๆ ต้องจัดให้เรียบร้อย โดยใช้ CABLE TIE, 6/6 NYLON AND SPIRAL WRAPPING BAND, สำหรับ WIRE MARKING จะต้องชนิดแผ่น และวงพลาก CB ถึงอุปกรณ์ไฟฟ้าทุกอุปกรณ์
8. NAMEPLATE แผงสวิทช์ต้องทำด้วยแผ่นพลาสติกสองชั้น ชั้นนอกเป็นสีดำ และชั้นในเป็นสีขาว ตัวหนังสือออกปรากฏเป็นสีขาวตัดผ่านชั้นเป็นไปตามแสดงไว้ในแบบ
9. ต้องจารึกติดชื่อไว้บนตู้ ซึ่งบนบอกถึง หมายเลขวงจร ขนาดสาย ขนาดของ CIRCUIT BREAKER และ LOAD ชนิดติดตั้งประเภทใด เพื่อสะดวกในการบำรุงรักษา
10. การติดตั้งต้องติดตั้งให้แสดงไว้ในแบบ ในกรณีที่เป็นแบบติดผนัง ต้องมี EXPANSION BOLTS หรือติดตั้งบน SUPPORTING ที่ระดงสูง โดยระดับสูง 1.60 เมตร จากพื้นถึงระดับบนของแผงสวิทช์
11. DISCONNECTING SWITCH หรือ SAFETY SWITCH
    - 11.1 DISCONNECTING SWITCH หรือ SAFETY SWITCH ต้องเป็นไปตามมาตรฐาน NEMA หรือ IEC เป็นชนิด GENERAL DUTY TYPE, SWITCH เป็นแบบ BLADE ทำงานแบบ QUICK–MAKE, QUICK–BREAK ขนาด AMPERE RATING จำนวนเส้นสาย และจำนวน PHASE ให้เป็นไปตามรูปแบบ หรือตามขนาด PROTECING EQUIPMENT ที่ตั้งทาง
    - 11.2 ENCLOSURE ตามมาตรฐาน NEMA 1 สำหรับใช้ภายในอาคารทั่วไป และตาม NEMA 3R สำหรับใช้ภายนอกอาคาร โดยมีบานประตูเปิดด้านหน้า ซึ่ง INTERLOCK กับ SWITCH BLADE
    - 11.3 FUSE CLIPS เป็นแบบ SPRING REINFORCED ตัว FUSE เป็นชนิด HIGH RUPTURING CAPACITY (HRC) โดยขนาด AMPERE RATING จำนวนเส้นสาย และจำนวน PHASE ให้เป็นไปตามรูปแบบ หรือตามขนาด PROTECTING EQUIPMENT ที่ตั้งทาง
    - 11.4 ติดตั้งกับผนังตามรูปแบบ สูงจากพื้น 1.80 เมตร ถึงระดับของสวิทช์ สำหรับในกรณีที่ติดตั้งนอกอาคาร หรือกำแพง ให้ตบด้วยคอนกรีตที่แข็งแรง สูงจากพื้นไม่น้อยกว่า 1.00 เมตร

สายไฟฟ้าแรงต่ำ

1. ชนิดของสายไฟฟ้า
   - โดยทั่วไปใช้สายไฟฟ้าแรงต่ำ มีตัวนำเป็นทองแดงชุบด้วยดีบุก POLYVINYL CHLORIDE (PVC) สามารถทนแรงดันไฟฟ้าได้ 750 โวลต์ และทนอุณหภูมิได้ไม่น้อยกว่า 70 องศาเซลเซียส ตาม มอก.11–2533
   - สำหรับสายไฟฟ้าที่ยาวเกินไปสำหรับไฟฟ้าที่มีพรวมร้อยสูง เช่น โคมที่ใช้หลอดไส้ (INCANDESCENT LAMP), HIGH INTENSITY DISCHARGE LAMP เป็นต้น ให้ใช้สายทนความร้อนชุบด้วยฉนวน ASBESTOS หรือวัสดุอื่นที่มีคุณสมบัติเทียบเท่า
2. การติดตั้ง
   - ให้ต่อสายไฟฟ้าเข้าท่อได้ เมื่อการติดตั้งท่อเรียบร้อยแล้ว โดยใช้อุปกรณ์นำสายดึงสายไฟฟ้า กรณีที่ใช้สายร่วมท่อย่อยจะต้องไม่ทำปฏิกิริยากับฉนวนของสายไฟฟ้า
   - การต่อเชื่อม และการต่อแยกสายไฟฟ้า ให้ใช้ตัวเชื่อมภายในต่อของสายไฟฟ้าทั้งนี้ โดยขนาดของตัวเชื่อมไม่เกิน 10 ตารางมิลลิเมตร ให้ใช้ INSULATED WIRE CONNECTOR, PRESSURE TYPE ส่วนขนาดของตัวนำใหญ่กว่า 10 ตารางมิลลิเมตร และไม่เกิน 240ตารางมิลลิเมตร ให้เป็นลูกหมูแดงชนิดขั้วและรอยต่อ (SPLICE OR SLEEVE) และต้องมีขนาดเหมาะสมกับแรงดันไฟฟ้าชนิดสายและกระแสไฟฟ้าไม่เกินน้อยกว่า 600 โวลต์ อีกชั้นหนึ่ง
   - ปลายสายไฟฟ้าต่อเข้ากับ TERMINAL BLOCK เพื่อการต่อสายไฟฟ้าและง่ายในการตรวจสอบวัดค่าความต้านทานของฉนวนได้ไม่น้อยกว่า 0.5 เมกกะโอห์ม โดยใช้เครื่องที่ทำแรงดันไฟฟ้าทดสอบ 500 โวลต์ วัดเป็นเวลา 30 วินาทีต่อเนื่องกัน

อุปกรณ์ยึดสายไฟฟ้า

1. ความต้องการทั่วไป
   เพื่อให้ทำได้ง่าย และการติดตั้งอุปกรณ์ยึดสายไฟฟ้า (ท่อไฟฟ้าให้รวมถึงสายดัญญาณสายไฟฟ้าสื่อสารอื่นๆ เช่น สายโทรศัพท์ สายสัญญาณแจ้งเตือน เป็นต้น) เป็นไปด้วยความเรียบร้อย และถูกต้องตามมาตรฐาน
2. การเดินสายไฟฟ้าในยึดสายไฟฟ้าต่อร้อยสายเท่านั้น ยาวไม่เกินแบบหรือเป็นอย่างอื่น
3. ท่อร้อยสายไฟฟ้าต้องเป็นท่อโลหะตามมาตรฐาน ANSI ชุบโดยวิธีสปันไฮ้ดปิ HOT–DIP GALVANIZED ซึ่งติดตั้งเพื่อใช้ร้อยสายไฟฟ้าโดยเฉพาะ ดังต่อไปนี้
   - ท่อโลหะชนิดบาง (ELECTRICAL METALLIC TUBING : EMT) มีเส้นผ่าศูนย์กลางไม่น้อยกว่า 1/2 นิ้ว ใช้งานในกรณีที่ติดตั้งลอย หรือฝังในผนังเท่านั้น ตามข้อกำหนดใน NEC ARTICLE 348
   - ท่อโลหะชนิดหนาปานกลาง (INTERMEDIATE METAL CONDUIT : IMC) มีเส้นผ่าศูนย์กลางไม่น้อยกว่า 1/2 นิ้ว ใช้งานได้ทั้งที่ติดตั้งลอย และฝังในคอนกรีตได้ โดยการติดตั้งให้ปฏิบัติตามข้อกำหนดใน NEC ARTICLE 345
   - ท่อโลหะชนิดหนา (RIGID STEEL CONDUIT : RSC) ใช้แทนท่อ EMT และ IMC ได้ทุกประการ และใช้งานสถานที่ชื้นแฉะ และมีสิ่งเจือปนสารเคมีกัดกร่อน ตามข้อกำหนดใน NEC ARTICLE 346
   - ท่ออ่อน (FLEXIBLE METAL CONDUIT) ใช้ร้อยสายไฟฟ้าเข้าอุปกรณ์ที่มีการสั่นสะเทือน โดยให้ต่อเชื่อมขึ้นเองเท่านั้น โดยท่อต่อเชื่อมขึ้นเองเท่านั้นต้องมีขั้วแฉะ และอยากจากต้องยึดเข้าต่ออย่างมั่นคงกันน้ำ ตามข้อกำหนดใน NEC ARTICLE 350
   - อุปกรณ์ประกอบการเชื่อมต่อ ได้แก่ COUPLING, CONNEC, LOCK NUT, BUSHING และ SERVICE ENTRANCE CAP ต้องเหมาะสมกับสภาพ และสถานที่ใช้งาน
4. การติดตั้งท่อร้อยสายไฟฟ้า ให้คำนวณระยะห่างไม่เกิน แนวยาวออกก่อนทำการติดตั้ง การติดต่อต่อเส้นให้ต่อเป็นรูปทรง และจัดวางติดเป็นไปตามข้อกำหนดของ NEC ท่อต่อยึดตัวเป็นช่วงๆ ยาวตามรูปๆ ระยะ 1.50 เมตร และการติดตั้งต่อเป็นแนวนอน หรือตั้งฉากกับตัวอาคาร และการเชื่อมต่อเส้นที่ความยาวไม่น้อยกว่า 0.30 เมตร
5. WIREWAY ทำเป็นรูปรางแผ่นเหล็ก พร้อมฝาครอบปิดผ่านการป้องกันสนิมตลอดชีวิตชุบ ELECTRO–GALVANIZED ติดตั้งยึดกับตัวอาคารช่วงยาวสามๆ ระยะไม่เกิน 1.50 เมตร และตาม NEC ARTICLE 300 และ NEC ARTICLE 362
6. กล่องต่อสาย รวมถึงกล่องสวิทช์ กล่องต่อดึงสาย (JUNCTION BOX) กล่องพักสายเพื่อกล่องดึงสาย (PULL BOX) ตาม NEC ARTICLE 370 ทำด้วยเหล็กหนาไม่น้อยกว่า 1.20 มิลลิเมตร ชุบ GALVANIZED และชนิดที่ไม่ต้องทาสีเพิ่ม หรืออลูมิเนียมหนาไม่น้อยกว่า 2.40 มิลลิเมตร ด้วยกล่องต่อสายที่มีเส้นผ่าศูนย์กลางใหญ่กว่า 100 ตารางมิลลิเมตร และเหล็กหนาไม่น้อยกว่า 1.50 มิลลิเมตร ขนาดของกล่องขึ้นอยู่กับขนาดจำนวนของสายไฟฟ้าที่ผ่านและ ขนาดของสายไฟฟ้าที่ผ่านออกกล่อง ตามข้อกำหนดใน NEC ARTICLE 373 กล่องต่อสายต้องมีฝาปิด และมีวัสดุกันความชื้น และที่ฝากล่องสำหรับแต่ละระบบ
7. การติดตั้งสายไฟฟ้าแรงต่ำ และอุปกรณ์เดินสายไฟฟ้าจะเป็นไปตามมาตรฐานของการไฟฟ้า หรือมาตรฐาน NEC และประกาศกระทรวงมหาดไทยเรื่อง"ความปลอดภัยทางไฟฟ้า" ให้มีการทดสอบความต่อเนื่องทางไฟฟ้า ทุกๆช่วงตามความเหมาะสมของผู้ควบคุมงาน
8. TERMINAL BLOCKS สำหรับต่อสายไฟฟ้าในแผงสวิทช์ และอุปกรณ์ต่างๆ ให้เป็นแถว BACKLITE ขนาดระยะแต่ไม่ต่ำกว่าขนาด CB ที่ขั้วเกินกันนี้

โคมไฟฟ้า และอุปกรณ์

1. ตัวโคมเป็นไปตามที่แสดงไว้ในแบบ โดยยึดหลอดเป็นมาตรฐาน VDE, JIS หรือ NEMA ตัวโคม (HOUSING) ทำเป็นรูปทรงแน่นสนิท ผ่านกรรมวิธีชุบป้องกันสนิมอย่างดี
2. หลอดไฟ INCANDESCENT ใช้หลอด CLEAR BULB ทรงหลอดเป็นแบบเกลียว ยาวเป็นชุบเป็นอย่างดี
3. บัลลาสต์สำหรับหลอดฟ้าเป็นแบบ LOWPOWER LOSS และ HIGH POWER FACTOR (ยกเว้น LOW POWER FACTOR ต่อกับ CAPACITOR ให้ค่า POWER FACTOR อย่างน้อย 0.9 ใช้กับบัลลาสต์ และ CAPACITOR 1 ชุด ต่อไฟ 1 ดวง) CAPACITOR เป็นชนิด METALLIZED POLYPROPYLENE FILM และมีคุณสมบัติ SELF HEALING พร้อม SAFETY DEVICE ตัวถังหลอด, บัลลาสต์ และCAPACITOR ต้องเป็นไปตามมาตรฐานเดียวกันที่ดุสถาวรรม หรือมาตรฐานที่เทียบเท่าได้ ALUMINUM CASING, ขนาด CAPACITOR ให้เป็นตามตารางต่อไปนี้

LAMP TYPE	LAMP WATTAGE (WATT)	PARALLEL CAPACITOR(250V) (uF)
FLUORESCENT	18	4.0
	32	4.0
	36	4.0
COMPACT FLUORESCENT	10	2.0
	13	1.5
	18	2.0
	26	3.0

4. สายไฟฟ้าภายในตัวโคมให้ใช้สายอ่อน (FLEXIBLE WIRE) ฉนวนทนความร้อนไม่น้อยกว่า 70 องศาเซลเซียส ขนาดไม่เล็กกว่า 1 ตารางมิลลิเมตร ตามข้อกำหนดที่ความร้อนสูง เช่น หลอด INCANDESCENT ใช้สายหุ้มฉนวนทนความร้อนสูง เช่น หุ้มแก้วใยใย เป็นต้น
5. โคมฉุกเฉินแบบฝังผนังประเภทควบคุมอัตโนมัติแบบ SOLID STATE โดยหลอดไฟฟ้าไม่ใช้หลอด HALOGEN 55 วัตต์ จำนวน 2 หลอด แบตเตอรี่เป็นชนิด SEALED LEAD BATTERY, 12 VDC FREE MAINTENANCE สามารถจ่ายกระแสไฟฟ้าได้ไม่น้อยกว่า 2 ชั่วโมง โดยวงจรต้องมีป้องกัน BATTERY มี INDICATING LAMP แสดงสถานการประจุแบตเตอรี่ (CHARGE และ FULL CHARGE) สถานะของINPUT LINE และสถานะ SHORT CIRCUIT ไม่มี TEST LINE เพื่อทดสอบคุณภาพของแบตเตอรี่ HOUSING ทำจากแผ่นเหล็กหนาไม่น้อยกว่า 1 มิลลิเมตร ผ่านกรรมวิธีป้องกันสนิมอย่างดีมีช่องระบายความร้อนอย่างเพียงพอ การติดตั้งให้ห่างจากระดับน้ำประมาณ0.30 เมตร
6. ต้องส่งรายละเอียดอุปกรณ์ที่ใช้ทั้งหมด รวมทั้งรูปแบบของโคมและตาราง PHOTOMETRIC DATA ให้ผู้ควบคุมงานพิจารณาอนุมัติก่อนการติดตั้ง

สวิทช์ และเต้ารับ

1. สวิทช์ไฟฟ้าทั่วไปให้เป็น HEAVY DUTY, TUMBLE QUIET TYPE แบบติดฝังผนังบนกล่องเหล็กชุบ GALVANIZED ขนาด AMPERE RATING ไม่น้อยกว่า 15 แอมแปร์ 250 โวลต์ มีระบบไฟฟ้าทำงานไม่สามารถเดินสัมผัสกับไฟฟ้าน้ำได้ สำหรับสวิทช์ไฟฟ้าควบคุมติดตั้งสูงสุดจากระดับพื้น ILLUMINATED LAMP ในตัว COVER PLATE ต้องเป็น PLASTIC ชิบาว หรือการติดตั้งที่ผนัง METAL BOX ในกรณีทำแห้ง หรือเค่า โดยระดับความสูงจากพื้นถึงกึ่งกลางสวิทช์ 1.20 เมตร
2. เต้ารับไฟฟ้าทั่วไปเป็นแบบเดี่ยวสายดินเต้า ให้ติดตั้งขนานกับผนังแบบกลม และแบบแบน ให้ติดตั้งยึดในผนังด้วยแผ่นรองหน้า หรือเค่า ตามข้างผนังแบบ พร้อมกล่องโลหะชนิดสามารถรองแรงดันไฟฟ้าไม่น้อยกว่า 250 โวลต์ และขั้วสัมผัสต่อเป็นขนาด AMPERE RATING ไม่น้อยกว่า 15 แอมแปร์ COVER PLATE ของเต้ารับต้องเป็น PLASTIC ชิบาว เต้ารับสำหรับไฟ UPS ให้ใช้ของ NATIONAL รุ่น 1512 สำหรับเต้ารับไฟฟ้าสายติดต่อขนาด AMPERE RATING ไม่น้อยกว่าที่ตามรูปแบบ เต้ารับที่มีรูปแบบแตกต่างไปจากข้อกำหนดนี้ ต้องส่งแบบตัวเสียบ (PLUG) ตามจำนวนเต้ารับนั้น
3. สวิทช์ TIMER เป็นชนิด 15A. สามารถตั้งเวลาได้ถึง 15 นาที และมีแบตเตอรี่เพื่อสำรองกรณี BACK UP ไม่น้อยกว่า 300 ชั่วโมง

ตบบังคับสัพพ์

1. แผงควบคุมสายรวมสามารถแยกออกได้ 2 ตอนดังนี้
   - แผงควบคุมสายตอนต้นถึง สำหรับหักสายทั้งหมดที่เชื่อมต่อกับผู้ผลิตสัพพ์ และอุปกรณ์ประกอบอื่นๆ ต้องเป็นชนิดที่สามารถเชื่อมเข้ากับเพื่อแยกสายออกได้ทุกคู่สาย
   - แผงควบคุมสายตอนปลาย สำหรับหักสายที่มาจากสายของการผลิตสัพพ์แต่ละประเภท และสายของเครื่องกาเป็น แผงควบคุมสายต้องเป็นชนิดที่สามารถติดตั้งอุปกรณ์ป้องกันไฟฟ้าน้ำ เมื่อได้ติดตั้งตาม โดยไม่จำเป็นต้องเปลี่ยนตำแหน่งคู่สาย และจำนวนคู่สายที่มาจากการผลิตสัพพ์

แผงควบคุมสายต้องเป็นชนิดวาทิตติดตั้งที่ความแข็งแรง การเข้าสาย และออกสายสามารถกระทำได้ง่ายโดยเครื่องมือติดตั้งเส้นใยแก้วชนิด แผงควบคุมสายนี้ต้องบังคับอุปกรณ์ และวาดไว้ออกแบบมาให้ตอบสนอง ผู้รับจ้างต้องจัดเตรียมอุปกรณ์เพื่อต่อเข้าสาย 1 ชุด และปลั๊กเสียบสำหรับการตรวจสอบสาย 4 ชุด เพื่อสอบวัดพร้อมกับแผงควบคุมสาย

2. แผงรวมสายอุปกรณ์ต่างๆ ให้เดินเรียบร้อยเป็นเส้นตรงกับแผงควบคุมสายรวม ยาวไม่เกินเพื่อเพิ่มเติมไม่ควรอยู่ในสายการผลิต
3. ผู้รับจ้างติดตั้ง และติดตั้งเต้ารับโทรศัพท์ชนิด RJ11 MODULAR JACK พร้อมสายโทรศัพท์ชนิด 4C–0.65 ขนาด 24 AWG คู่ 1 คู่สาย และอุปกรณ์ยึดสายอื่นๆ โดยต่อเป็นไปตามมาตรฐานของการโทรศัพท์แห่งประเทศไทย COVER PLATE ให้เป็นชนิดเดียวกันกับสวิทช์ และเต้ารับไฟฟ้า

ตบบสายข้อมูลคอมพิวเตอร์

1. แผงต่อสาย UTP PATCH PANEL CAT 5E จำนวน PORT ตามรูปแบบพร้อม PATCH CORD ความยาว 1.5 เมตร สำหรับตู้ RACK และความยาว 2 เมตร สำหรับต่อกับเต้ารับ PATCH PANEL ติดตั้งภายในตู้ RACK 19" ขนาด 27U มาตรฐาน พร้อมพัดลมระบายอากาศ 2 ชุด, รางไฟ 12 OUTLET, CABLE MANAGEMENT และ MARK LABEL พร้อมอุปกรณ์ชนิดติด 3 ชุด และมีเผื่อเพิ่มอีก 1 ชุด
2. ผู้รับจ้างติดตั้ง และติดตั้งเต้ารับคอมพิวเตอร์ชนิด RJ–45 CAT 5E MODULARJACK พร้อมสายคอมพิวเตอร์ชนิด 4–PAIR UTP CAT 5E ขนาด 24 AWG คู่ 1 เต้ารับ พร้อม PATCH CORD ความยาว 2 เมตร (จำนวนตามเต้ารับคอมพิวเตอร์) และอุปกรณ์ยึดสายอื่นๆ COVER PLATE ให้เป็นชนิดเดียวกันกับสวิทช์ และเต้ารับไฟฟ้า
3. ผู้รับจ้างต้องทำการทดสอบระบบการติดตั้งทั้งหมดให้สามารถใช้งานได้ดีตามมาตรฐาน EIA/TIA พร้อมทั้งต้องเตรียมเอกสารรายงานการทดสอบให้ทราบ โดยสายสายเต้ารับคอมพิวเตอร์แต่ละคู่ที่ปลั๊ก PATCH PANEL จะต้องไม่เกิน 90 เมตร

ตบบแจ้งเหตุเพลิงไหม้

1. ผู้รับจ้างติดตั้ง และติดตั้ง FIRE ALARM CONTROL PANEL (FCP) โดยเป็นแบบ HARD WIRE COMMUNICATION เมื่อมีการแจ้งเหตุ โดย MANUAL STATION หรือ DETECTOR ที่ ZONE ใดๆจะปรากฏแจ้งสัญญาณไปที่ FCP เพื่อให้ออดไฟของ ANNUNCIATOR กระพริบพร้อมสัญญาณเพื่อให้เจ้าหน้าที่รับทราบและกดปุ่มสวิทช์ ACKNOWLEDGE เมื่อสัญญาณดังเงียบแล้วออดไฟยังคงติดสว่างอยู่จนกว่าระบบจะกลับสู่สภาวะปกติ หากไม่มีผู้ตอบสวิทช์ ACKNOWLEDGE ภายในเวลากำหนด (0–5นาที สามารถตั้งได้) จึงส่งสัญญาณเสียงไปยัง ALARM BELL และ ANNUNCIATOR เป็นแผงแสดงรายละเอียดของสถานที่ปรากฏเป็น GRAPHIC ทำด้วยแผ่น STATINLESS ชนิดตัวกดเชาวอง่ายติด LED และอุปกรณ์ ประกอบอื่น เช่น ACKNOWLEDGE, TEST และ RESET SWITCH เป็นต้น
2. ผู้รับจ้างติดตั้ง และติดตั้ง POWER SUPPLY UNIT ประกอบด้วยเครื่องประจุไฟฟ้า และ BATTERY ชนิด SEAL LEAD ที่มีอายุการใช้งานไม่น้อยกว่า 5ปี โดยมีเวลาสำรองเพียงพอที่จะทำงานได้เป็นเวลาไม่น้อยกว่า 4 ชั่วโมง
3. ผู้รับจ้างติดตั้ง และติดตั้ง SMOKE DETECTOR ชนิด IONIZATION TYPE พร้อมสาย 2x1.5 SQ.mm.THW. และอุปกรณ์เดินสายอื่นๆ โดยแต่ละ ZONE ของ SMOKE DETECTOR ตามที่ตรงในแบบ
4. HEAT DETECTOR เป็นชนิด DUAL THERMAL ELEMAL ELEMENT การทำงานที่ 2 แบบ โดยวัดเพิ่มค่า RATE OF RISE และค่าคงที่ FIXED TEMPERATURE ทั้งนี้ต้องมี COVERAGE AREA ไม่น้อยกว่า 80 ตารางเมตร
5. ผู้รับจ้างติดตั้ง และติดตั้ง ALARM BELL ทำด้วยโลหะหล่อ ทาสีแดงแบบติดผนัง ขนาดไม่ต่ำกว่า 15cm.ø พร้อมสาย 2x2.5 SQ.mm.THW. และอุปกรณ์เดินสายอื่นๆ โดยแต่ละ ZONE ของ ALARM BELL ตามที่ตรงในแบบ

การอุดช่องเปิดท่อร้อย, ช่องเจาะด้วยวัสดุป้องกันไฟ และควันไฟ (FIRE BARRIER SYSTEM)

อุปกรณ์ หรือวัสดุป้องกันไฟ และควันไฟเป็นที่ยอมรับของ UL ป้องกันไฟได้อย่างน้อย 2 ชั่วโมง ไม่เป็นที่ระบบติดตั้ง หรือขณะเปิดใช้งานใหม่ และมีความเหมาะสมกับการใช้งาน หรือพลาสติกใหม่ ติดตั้งอุดช่องเปิดที่ผนังพื้น หรือเพดาน และรางไฟฟ้าต่างๆ แม้เพียงเล็กน้อยก็ตาม

ธอส
GHBANK
ธนาคารอาคารสงเคราะห์

สำนักงานใหญ่ อาคาร 1 ชั้น 4
ฝ่ายบริหารสำนักงานและกิจการสาขา
ส่วนก่อสร้างและบำรุงรักษา
เลขที่ 63 ถนนพระราม 9 ห้วยขวาง
กรุงเทพ 10310
โทรศัพท์ : (662) 202 1527–30
โทรสาร : (662) 643 1254
www.ghb.co.th

ชื่อโครงการ
ปรับปรุงฯ ธนาคารฯ
ฝ่ายประเมิน ชั้น 4 อาคาร 1
ธนาคารอาคารสงเคราะห์
สำนักงานใหญ่

PROJECT MANAGER
สมชาติ สือวิเศษไพบูลย์
INTERIOR DESIGNER
สิริกร ลันธนวิบูล
STRUCTURAL ENGINEERS
สมชาติ สือวิเศษไพบูลย์ สย.9878
ELECTRICAL ENGINEERS
วัสสร่วรรณ โสพาณิช ภฟก.42789

แบบแสดง
GENERAL SPECFICATION 1

มาตราส่วน NTS

ผู้ออกแบบและเขียนแบบ

แก้ไขแบบ

ครั้งที่	แบบแสดง/รายละเอียด	วันที่
1	ชุดทวาง	16–07–2560
5	ชุดรับแก	02–10–2560
8	ชุดรับแก	07–11–2560
17	ชุดรับแก	17–11–2560
18	ชุดรับแก	22–11–2560
19	อาย FAX	28–11–2560

แผ่นที่	จำนวนแบบ/แผ่น
EE-02	2/13

ให้ใช้ตัวเลขที่กำหนดเท่านั้น ห้ามวัดจากแบบ

GOVERNMENT HOUSING BANK
APPROVED

รายละเอียดประกอบแบบระบบไฟฟ้า และสื่อสาร 2

รหัสสี และสีสัญลักษณ์

แสดงรหัสสีที่ CLAMP และท่อร้อยสายเป็นแถบสีกว้างไม่น้อยกว่า 100 มิลลิเมตร ใกล้กับกล่องต่อแยกสาย ที่ฝากล่องต่อแยกสาย และกล่องดึงสายมีอักษรสัญลักษณ์รหัสสี และสีสัญลักษณ์ดังนี้

ลำดับที่	รายละเอียด	ตัวอักษร	รหัสสี	สีสัญลักษณ์
1.	ท่อ–รางสายไฟฟ้ากำลังปกติ	N	แดง	ดำ
2.	ท่อ–รางสายไฟฟ้าฉุกเฉิน	E	เหลือง	แดง
3.	ท่อ–รางสายสัญญาณระบบสัญญาณแจ้งเหตุเพลิงไหม้	FA	ส้ม	แดง
4.	ท่อ–รางสายสัญญาณระบบเสียง	S	ขาว	ดำ
5	ท่อ–รางสายสัญญาณระบบคอมพิวเตอร์	COMP	ดำ	ขาว
6.	ท่อ–รางสายสัญญาณโทรศัพท์	TEL	เขียว	ดำ
7.	อุปกรณ์ยึดแขวนท่อร้อยสายไฟฟ้า และสายสัญญาณ	–	เทาเข้ม	–
8.	DISTRIBUTION BOARD & MOTOR CONTROL BOARD ระบบไฟฟ้าปกติ	–	งาช้าง	ดำ
9.	DISTRIBUTION BOARD & MOTOR CONTROL BOARD ระบบไฟฟ้าฉุกเฉิน	–	งาช้าง	แดง
10.	BUSBAR และ สายไฟฟ้า เฟส A (R)	–	ดำ	–
11.	BUSBAR และ สายไฟฟ้า เฟส B (S)	–	แดง	–
12.	BUSBAR และ สายไฟฟ้า เฟส C (T)	–	น้ำเงิน	–
13.	BUSBAR และ สายไฟฟ้าสายศูนย์ (N)	–	ขาว	–
14.	BUSBAR และ สายไฟฟ้าสายดิน (G)	–	เขียว	–

หมายเหตุ

1. กรณีที่มีข้อจำกัดใดที่หน้างานอันเป็นผลทำให้ไม่สามารถดำเนินการตามแบบได้ ให้ผู้รับเหมาสามารถดำเนินการแก้ไขแบบเพื่อให้เหมาะสมกับสภาพหน้างานนั้นๆ โดยจะต้องถูกต้องตามมาตรฐานการออกแบบงานวิศวกรรม(วสท.)และต้องผ่านการเห็นชอบจากวิศวกรผู้ควบคุมงาน และเจ้าของโครงการ

รายการตัวอย่างอุปกรณ์มาตราฐาน

รายการตัวอย่างอุปกรณ์มาตราฐาน แสดงถึงรายชื่อผู้ผลิตและผลิตภัณฑ์ วัสดุ และอุปกรณ์ที่ถือว่าได้รับการยอมรับ ทั้งนี้คุณสมบัติของอุปกรณ์นั้นๆ ต้องไม่ขัดต่อรายละเอียดเฉพาะที่กำหนดไว้ การเสนอผลิตภัณฑ์นอกเหนือจากชื่อที่ให้ไว้นี้ต้องแสดงเอกสารรายละเอียดและหลักฐานอ้างอิงอย่างเพียงพอ เพื่อพิจารณาอนุมัติให้ใช้งานโดยมีคุณภาพเทียบเท่า

1. LOW VOLTAGE CIRCUIT BREAKER
   - SQUARE–D — USA
   - GE — USA
   - MERLIN GERIN — FRANCE
2. SWITCH AND OUTLET
   - NATIONAL — JAPAN
   - CLIPSAL — AUSTRALIA
   - TICHINO — ITALY
3. TELEPHONE OUTLET
   - NATIONAL — JAPAN
   - CLIPSAL — AUSTRALIA
   - TICHINO — ITALY
4. TELEPHONE TERMINAL
   - KRONE — GERMANY
   - QUANTE — GERMANY
   - POUYET — FRANCE
5. FIRE BARRIER SYSTEM
   - 3M — USA
   - WORMALD — USA
   - KBS — GERMANY
6. LAMP
   - PHILIPS — NETHERLAND
   - OSRAM — GERMANY
   - TOSHIBA — JAPAN
7. LAMP HOLDER
   - PHILIPS — NETHERLAND
   - VOSSLOH — GERMANY
   - NATIONAL — JAPAN
8. BALLAST
   - PHILIPS — NETHERLAND
   - OSRAM — GERMANY
   - VOSSLOH — GERMANY
9. STARTER
   - PHILIPS — NETHERLAND
   - OSRAM — GERMANY
   - TOSHIBA — JAPAN
10. CAPACITOR
    - CAMBRIDGE — UK
    - RFT — GERMANY
    - MERLIN GERIN — FRANCE
11. BATTERY LIGHT
    - CEE — LOCAL
    - SUNNY — LOCAL
    - EML — LOCAL
12. BATTERY
    - GS — JAPAN
    - PANASONIC — JAPAN
    - YUASA — JAPAN
13. POWER & TELEPHONE CABLE
    - PHELPSDODGE — LOCAL
    - THAI YAZAKI — LOCAL
    - BANGKOK CABLE — LOCAL
14. CONDUIT
    - PANASONIC — LOCAL
    - TAS — LOCAL
    - RSI — LOCAL
15. DATA CABLING SYSTEM
    - AMP — USA
    - BELDEN — USA
    - PANDUIT — USA
    - LINK — TH
16. FIRE ALARM SYSTEM
    - EDWARD — USA
    - JOHNSON CONTROL — USA
    - HONEYWELL — USA

GOVERNMENT APPROVED HOUSING BANK

ธอส GH BANK
ธนาคารอาคารสงเคราะห์

สำนักงานใหญ่ อาคาร 1 ชั้น 4
ฝ่ายบริหารสำนักงานและกิจการสาขา
ส่วนก่อสร้างและบำรุงรักษา
เลขที่ 63 ถนนพระราม 9 ห้วยขวาง
กรุงเทพ 10310
โทรศัพท์ : (662) 202 1527–30
โทรสาร : (662) 643 1254
www.ghb.co.th

ชื่อโครงการ
ปรับปรุงฯ ธนาคารฯ
ฝ่ายประเมิน ชั้น 4 อาคาร 1
ธนาคารอาคารสงเคราะห์
สำนักงานใหญ่

PROJECT MANAGER
สมชาติ ลือวิเศษไพบูลย์
INTERIOR DESIGNER
สิริกร สันธนวิบูล
STRUCTURAL ENGINEERS
สมชาติ ลือวิเศษไพบูลย์ สย.9878
ELECTRICAL ENGINEERS
ภัสสร์วรรณ โล่ห์พาชิต ภฟก.42789

แบบแสดง
GENERAL SPECFICATION 2

มาตราส่วน NTS

ผู้ออกแบบและเขียนแบบ

แก้ไขแบบ

ครั้งที่	แบบแสดง/รายละเอียด	วันที่
1	ชุดเสาร	16-07-2560
3	ชุดปรับแก	02-10-2560
6	ชุดปรับแก	07-11-2560
7	ชุดปรับแก	17-11-2560
8	ชุดปรับแก	22-11-2560
9	ส่วน FAX	28-11-2560

แผ่นที่	จำนวนแบบ/แผ่น
EE-03	3/13

ให้ใช้ค่าตัวเลขที่กำหนดไว้เท่านั้น ห้ามวัดจากแบบ

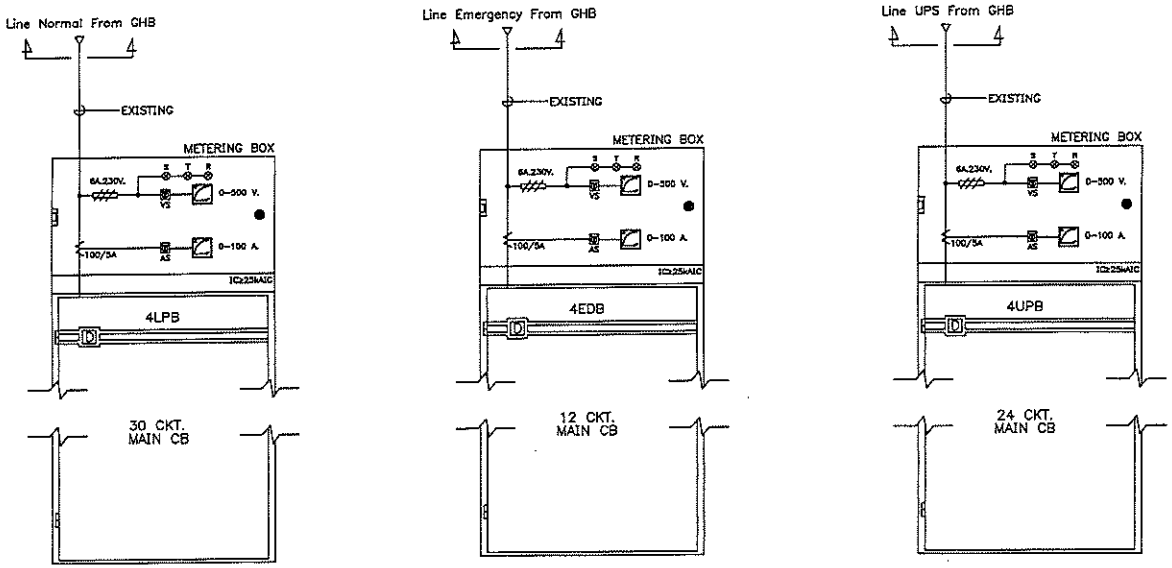

หมายเหตุ :

- ตู้เครื่องวัด (METERING BOX) ให้ติดตั้งส่วนบนของ LPB , UPB และ EDB. ให้มีสีและความกว้าง x ความหนา เหมือนกับตู้ LPB , UPB และ EDB.

ไดอะแกรมสำหรับระบบไฟฟ้า

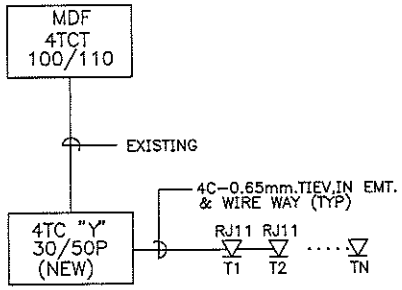

หมายเหตุ :

1. ผู้รับจ้างจัดหา TERMINAL/W. ARRESTER เป็นของใหม่ทั้งหมด
2. "Y" = 1,2,3,4

ไดอะแกรมสำหรับระบบโทรศัพท์

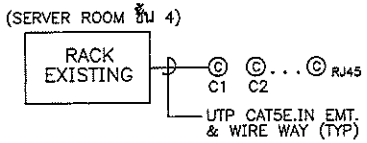

หมายเหตุ :

1. ผู้รับจ้างต้องเสนอราคาซ่อมอุปกรณ์ภายในทั้งหมด เช่น ราง, ปลั๊กไฟ, พัดลมระบายอากาศ
2. ผู้รับจ้างจัดหา PATCH PANEL 48 PORT จำนวน 2 ชุดใหม่ และ PATCH PANEL 24 PORT จำนวน 1 ชุดใหม่ โดย Patch Panel ,เต้ารับ ,สายสัญญาณ ให้ใช้ของ AMP หรือเทียบเท่า

ไดอะแกรมสำหรับระบบคอมพิวเตอร์

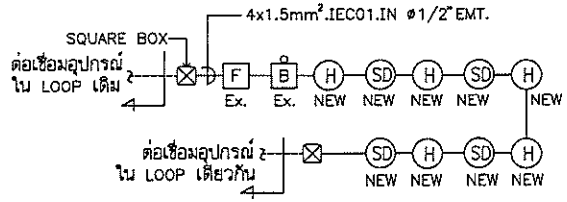

หมายเหตุ :

1. ผู้รับจ้างเดินท่อร้อยสายพร้อมร้อยสายเป็นของใหม่ทั้งหมด
2. ผู้รับจ้างจัดหา DETECTOR เป็นของใหม่ ผลิตภัณฑ์เดียวกันกับของเดิม

ไดอะแกรมสำหรับระบบสัญญาณแจ้งเหตุเพลิงไหม้

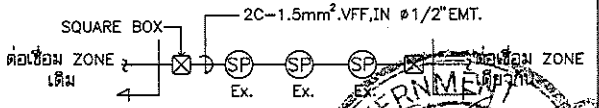

หมายเหตุ :

1. ผู้รับจ้างเดินท่อร้อยสายพร้อมร้อยสายเป็นของใหม่ทั้งหมด

ไดอะแกรมสำหรับระบบเสียงตามสาย

ธอส
GH BANK
ธนาคารอาคารสงเคราะห์

สำนักงานใหญ่ อาคาร 1 ชั้น 4
ฝ่ายบริหารสำนักงานและกิจการสาขา
ส่วนก่อสร้างและบำรุงรักษา
เลขที่ 63 ถนนพระราม 9 ห้วยขวาง
กรุงเทพ 10310
โทรศัพท์ : (662) 202 1527-30
โทรสาร : (662) 643 1254
www.ghb.co.th

ชื่อโครงการ
ปรับปรุงฯ ธนาคารฯ
ฝ่ายประเมิน ชั้น 4 อาคาร 1
ธนาคารอาคารสงเคราะห์
สำนักงานใหญ่

PROJECT MANAGER
สมชาติ ลือวิเศษไพบูลย์
INTERIOR DESIGNER
สิริกร ลันธนวิบูล
STRUCTURAL ENGINEERS
สมชาติ ลือวิเศษไพบูลย์ สย.9878
ELECTRICAL ENGINEERS
ภัสสร์วรรณ โล่พานิช ภฟก.42789

แบบแสดง
SINGLE LINE DIAGRAM

มาตราส่วน NTS

ผู้ออกแบบและเขียนแบบ

แก้ไขแบบ

ลำดับที่	แบบแสดง/รายละเอียด	วันที่
1	ชุดทวาง	16-07-2560
5	ชุดปรับแก้	02-10-2560
6	ชุดปรับแก้	07-11-2560
7	ชุดปรับแก้	17-11-2560
8	ชุดปรับแก้	22-11-2560
9	ตาม FAX	28-11-2560

แผ่นที่	จำนวนแบบ/แผ่น
EE-04	4/13

ให้ใช้ค่าตัวเลขที่กำหนดไว้เท่านั้น ห้ามวัดจากแบบ

GOVERNMENT HOUSING BANK

PROJECT : GHB.ฝ่าย ประเมิน
PANEL No : 4LPS.
MAIN : MAIN BUSBAR 100A.

380/220 V. PANEL BOARD SCHEDULE

CAPACITY : 30 CIRCUIT
LOCATION : EE. SHAFT
MOUNTING : SURFACE

CIRCUIT No.	DESCRIPTION	CIRCUIT BREAKER				CONDUCTORS		CONDUIT		CONNECTED LOAD IN VA.			NOTE
		No.POLE	AT.	AF.	IC.	SIZE	TYPE	SIZE	TYPE	PHASE A	PHASE B	PHASE C	
1	ไฟฟ้าแสงสว่าง	1	20	50	IC>=6KA 415/240V.-50 Hz.	2-4/2.5G	IEC01	1/2"	EMT.	900			
3	ไฟฟ้าแสงสว่าง	1	20	50		2-4/2.5G	IEC01	1/2"	EMT.		700		
5	ไฟฟ้าแสงสว่าง	1	20	50		2-4/2.5G	IEC01	1/2"	EMT.			850	
7	ไฟฟ้าแสงสว่าง	1	20	50		2-4/2.5G	IEC01	1/2"	EMT.	500			
9	เต้ารับไฟฟ้า	1	20	50		2-4/2.5G	IEC01	1/2"	EMT.		1,000		
11	JUNCTION BOX FOR ACC.	1	20	50		2-4/2.5G	IEC01	1/2"	EMT.			1,000	
13	เต้ารับไฟฟ้า	1	20	50		2-4/2.5G	IEC01	1/2"	EMT.	1,400			
15	เต้ารับไฟฟ้า	1	20	50		2-4/2.5G	IEC01	1/2"	EMT.		1,000		
17	เต้ารับไฟฟ้า	1	20	50		2-4/2.5G	IEC01	1/2"	EMT.			1,000	
19	เต้ารับไฟฟ้า	1	20	50		2-4/2.5G	IEC01	1/2"	EMT.	1,800			
21	เต้ารับไฟฟ้า	1	20	50		2-4/2.5G	IEC01	1/2"	EMT.		1,800		
23	เต้ารับไฟฟ้า	1	20	50		2-4/2.5G	IEC01	1/2"	EMT.			1,800	
25	วาง	--	-	-		-	-	-	-	-			
27	วาง	--	-	-		-	-	-	-		-		
29	JUNCTION BOX FOR PROJECTER	1	20	50		2-4/2.5G	IEC01	1/2"	EMT.			1,000	
2	เต้ารับไฟฟ้า	1	20	50		2-4/2.5G	IEC01	1/2"	EMT.	1,200			
4	เต้ารับไฟฟ้า	1	20	50		2-4/2.5G	IEC01	1/2"	EMT.		1,200		
6	เต้ารับไฟฟ้า	1	20	50		2-4/2.5G	IEC01	1/2"	EMT.			1,200	
8	เต้ารับไฟฟ้า	1	20	50		2-4/2.5G	IEC01	1/2"	EMT.	1,200			
10	เต้ารับไฟฟ้า	1	20	50		2-4/2.5G	IEC01	1/2"	EMT.		1,200		
12	เต้ารับไฟฟ้า	1	20	50		2-4/2.5G	IEC01	1/2"	EMT.			1,200	
14	เต้ารับไฟฟ้า	1	20	50		2-4/2.5G	IEC01	1/2"	EMT.	1,200			
16	เต้ารับไฟฟ้า	1	20	50		2-4/2.5G	IEC01	1/2"	EMT.		1,200		
18	เต้ารับไฟฟ้า	1	20	50		2-4/2.5G	IEC01	1/2"	EMT.			1,400	
20	เต้ารับไฟฟ้า	1	20	50		2-4/2.5G	IEC01	1/2"	EMT.	1,400			
22	เต้ารับไฟฟ้า	1	20	50		2-4/2.5G	IEC01	1/2"	EMT.		1,400		
24	เต้ารับไฟฟ้า	1	20	50		2-4/2.5G	IEC01	1/2"	EMT.			1,200	
26	วาง	--	-	-		-	-	-	-	-			
28	วาง	--	-	-		-	-	-	-		-		
30	วาง	--	-	-		-	-	-	-			-	
CONNECTED TO : Line Normal		MAIN CB. 3P.50 AT.				MAIN CABLE 4-25/10G.IEC01		MAIN CONDUIT EMT.# 1 1/2"		9,400	9,300	8,850	
										27,550 VA.			

PROJECT : GHB.ฝ่าย ประเมิน
PANEL No : 4UPB
MAIN : MAIN BUSBAR 100A.

380/220 V. PANEL BOARD SCHEDULE

CAPACITY : 24 CIRCUIT
LOCATION : EE. SHAFT
MOUNTING : SURFACE

CIRCUIT No.	DESCRIPTION	CIRCUIT BREAKER				CONDUCTORS		CONDUIT		CONNECTED LOAD IN VA.			NOTE
		No.POLE	AT.	AF.	IC.	SIZE	TYPE	SIZE	TYPE	PHASE A	PHASE B	PHASE C	
1	เต้ารับไฟฟ้า	1	20	50	IC>=6KA 415/240V.-50 Hz.	2-4/2.5G	IEC01	1/2"	EMT.	1,200			
3	เต้ารับไฟฟ้า	1	20	50		2-4/2.5G	IEC01	1/2"	EMT.		800		
5	เต้ารับไฟฟ้า	1	20	50		2-4/2.5G	IEC01	1/2"	EMT.			800	
7	เต้ารับไฟฟ้า	1	20	50		2-4/2.5G	IEC01	1/2"	EMT.	800			
9	เต้ารับไฟฟ้า	1	20	50		2-4/2.5G	IEC01	1/2"	EMT.		800		
11	เต้ารับไฟฟ้า	1	20	50		2-4/2.5G	IEC01	1/2"	EMT.			800	
13	เต้ารับไฟฟ้า	1	20	50		2-4/2.5G	IEC01	1/2"	EMT.	800			
15	เต้ารับไฟฟ้า	1	20	50		2-4/2.5G	IEC01	1/2"	EMT.		1,000		
17	เต้ารับไฟฟ้า	1	20	50		2-4/2.5G	IEC01	1/2"	EMT.			1,000	
19	เต้ารับไฟฟ้า	1	20	50		2-4/2.5G	IEC01	1/2"	EMT.	1,200			
21	เต้ารับไฟฟ้า	1	20	50		2-4/2.5G	IEC01	1/2"	EMT.		1,000		
23	เต้ารับไฟฟ้า RACKUB	1	20	50		2-4/2.5G	IEC01	1/2"	EMT.			1,000	
2	เต้ารับไฟฟ้า	1	20	50		2-4/2.5G	IEC01	1/2"	EMT.	1,200			
4	เต้ารับไฟฟ้า	1	20	50		2-4/2.5G	IEC01	1/2"	EMT.		1,200		
6	เต้ารับไฟฟ้า	1	20	50		2-4/2.5G	IEC01	1/2"	EMT.			1,200	
8	เต้ารับไฟฟ้า	1	20	50		2-4/2.5G	IEC01	1/2"	EMT.	1,200			
10	เต้ารับไฟฟ้า	1	20	50		2-4/2.5G	IEC01	1/2"	EMT.		1,200		
12	เต้ารับไฟฟ้า	1	20	50		2-4/2.5G	IEC01	1/2"	EMT.			1,200	
14	เต้ารับไฟฟ้า	1	20	50		2-4/2.5G	IEC01	1/2"	EMT.	1,000			
16	เต้ารับไฟฟ้า	1	20	50		2-4/2.5G	IEC01	1/2"	EMT.		1,200		
18	เต้ารับไฟฟ้า	1	20	50		2-4/2.5G	IEC01	1/2"	EMT.			1,400	
20	เต้ารับไฟฟ้า	1	20	50		2-4/2.5G	IEC01	1/2"	EMT.	1,200			
22	วาง	--	-	-		-	-	-	-		-		
24	วาง	--	-	-		-	-	-	-			-	
CONNECTED TO : Line UPS		MAIN CB. 3P.40AT.				MAIN CABLE 4-15/6G.THW		MAIN CONDUIT EMT.#1"		8,600	7,200	7,400	
										23,200 VA.			

PROJECT : GHB.ฝ่าย ประเมิน
PANEL No : 4EDB
MAIN : MAIN BUSBAR 100A.

380/220 V. PANEL BOARD SCHEDULE

CAPACITY : 12 CIRCUIT
LOCATION : EE. SHAFT
MOUNTING : SURFACE

CIRCUIT No.	DESCRIPTION	CIRCUIT BREAKER				CONDUCTORS		CONDUIT		CONNECTED LOAD IN VA.			NOTE
		No.POLE	AT.	AF.	IC.	SIZE	TYPE	SIZE	TYPE	PHASE A	PHASE B	PHASE C	
1	ไฟฟ้าแสงสว่าง	1	20	50	IC>=6KA 415/240V.-50 Hz.	2-4/2.5G	IEC01	1/2"	EMT.	500			
3	ไฟฟ้าแสงสว่าง	1	20	50		2-4/2.5G	IEC01	1/2"	EMT.		500		
5	ไฟฟ้าแสงสว่าง	1	20	50		2-4/2.5G	IEC01	1/2"	EMT.			500	
7													
9													
11													
2	ป้ายไฟแสงสว่างทางออกฉุกเฉิน	1	20	50		2-4/2.5G	IEC01	1/2"	EMT.	500			
4	เต้ารับไฟฟ้า EMERGENCY	1	20	50		2-4/2.5G	IEC01	1/2"	EMT.		500		
6	เต้ารับไฟฟ้า EMERGENCY	1	20	50		2-4/2.5G	IEC01	1/2"	EMT.			500	
8													
10													
12													
CONNECTED TO : Line Emergency		MAIN CB. 3P.20AT.				MAIN CABLE 4-4/2.5G.THW		MAIN CONDUIT EMT.# 1/2"		1,000	1,000	1,000	
										3,000 VA.			

GOVERNMENT APPROVED HOUSING BANK

ธอส GH BANK
ธนาคารอาคารสงเคราะห์

สำนักงานใหญ่ อาคาร 1 ชั้น 4
ฝ่ายบริหารสำนักงานและกิจการสาขา
ส่วนก่อสร้างและบำรุงรักษา
เลขที่ 63 ถนนพระราม 9 ห้วยขวาง
กรุงเทพ 10310
โทรศัพท์ : (662) 202 1527-30
โทรสาร : (662) 643 1254
www.ghb.co.th

ชื่อโครงการ
ปรับปรุงฯ ธนาคารฯ
ฝ่ายประเมิน ชั้น 4 อาคาร 1
ธนาคารอาคารสงเคราะห์
สำนักงานใหญ่

PROJECT MANAGER
สมชาติ ลือวิเศษไพบูลย์
INTERIOR DESIGNER
สิริกร สันธนวิบูล
STRUCTURAL ENGINEERS
สมชาติ ลือวิเศษไพบูลย์ สย.9878
ELECTRICAL ENGINEERS
วัสสร์วรรณ โล่พาวิช ภฟก.42789

แบบแสดง

LOAD SCHEDULE
(ฝ่าย สภต./ฝ่าย สภก.)

มาตราส่วน NTS

ผู้ออกแบบและเขียนแบบ

แก้ไขแบบ

ครั้งที่	แบบแสดง/รายละเอียด	วันที่
1	ชุดแรกวาง	16-07-2560
2	ชุดปรับแก้	02-10-2560
6	ชุดปรับแก้	07-11-2560
7	ชุดปรับแก้	17-11-2560
8	ชุดปรับแก้	22-11-2560
9	ส่าย FAX	28-11-2560

แผ่นที่	จำนวนแบบ/แผ่น
EE-05	5/13

ให้ใช้ตัวเลขที่กำหนดไว้เท่านั้น ห้ามวัดจากแบบ

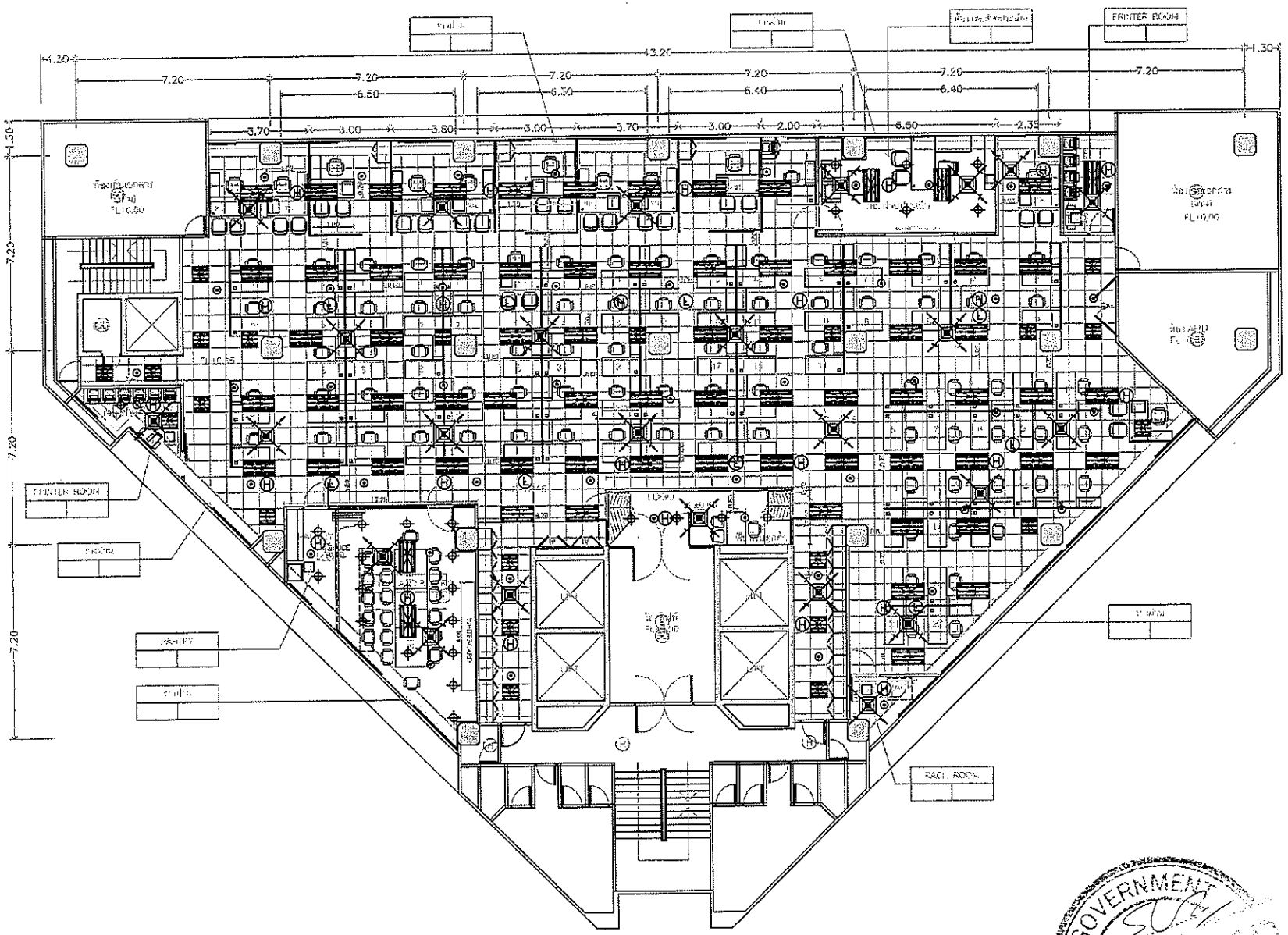

M&E REFLECTED CEILING COMBINE PLAN

SCALE 1:150

GOVERNMENT SAVING BANK APPROVED HOUSING BANK

ธอส
GH BANK
ธนาคารอาคารสงเคราะห์

สำนักงานใหญ่ อาคาร 1 ชั้น 4
ฝ่ายบริหารสำนักงานและกิจการสาขา
ส่วนก่อสร้างและบำรุงรักษา
เลขที่ 63 ถนนพระราม 9 ห้วยขวาง
กรุงเทพ 10310
โทรศัพท์ : (662) 202 1527-30
โทรสาร : (662) 643 1254
www.ghb.co.th

ชื่อโครงการ
ปรับปรุงฯ ธนาคารฯ
ฝ่ายประเมิน ชั้น 4 อาคาร 1
ธนาคารอาคารสงเคราะห์
สำนักงานใหญ่

PROJECT MANAGER
สมชาติ ลือวิเศษไพบูลย์
INTERIOR DESIGNER
สิริกร สันธนวิบูล
STRUCTURAL ENGINEERS
สมชาติ ลือวิเศษไพบูลย์ สย.9878
ELECTRICAL ENGINEERS
วัสสว์วรรณ โล่ห์ทานิช ภฟก.42769

แบบแสดง

M&E REFLECTED CEILING COMBINE PLAN

มาตราส่วน 1:150

ผู้ออกแบบและเขียนแบบ

แก้ไขแบบ

ครั้งที่	แบบแสดง/รายละเอียด	วันที่
1	ชุดแรก	18-07-2560
5	ชุดปรับแก้	02-10-2560
6	ชุดปรับแก้	07-11-2560
7	ชุดปรับแก้	17-11-2560
8	ชุดปรับแก้	22-11-2560
9	ส่าย FAX	29-11-2560

แผ่นที่	จำนวนแบบ/แผ่น
EE-06	6/13

ให้ใช้ค่าตัวเลขที่กำหนดไว้ทำงาน ห้ามวัดจากแบบ

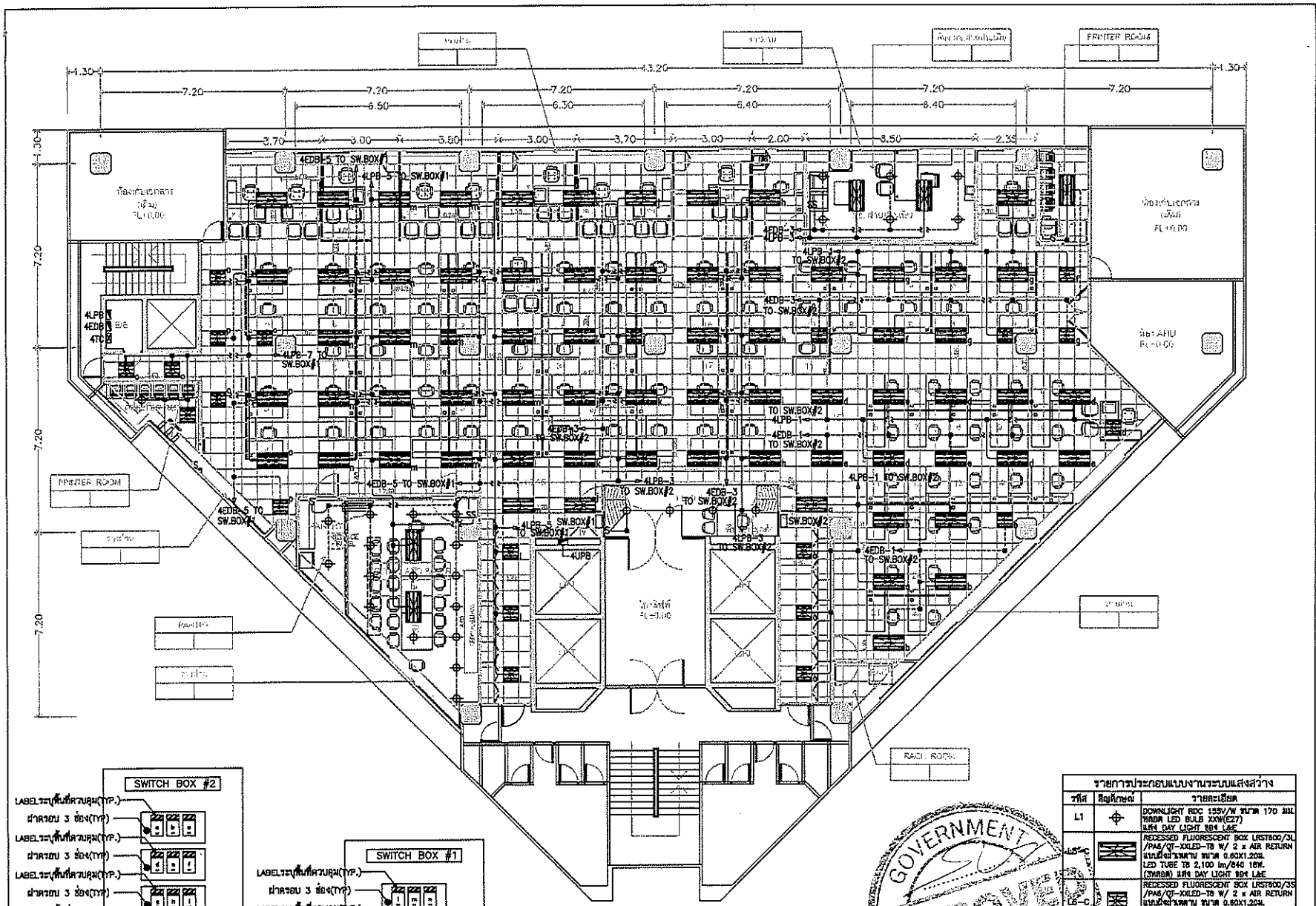

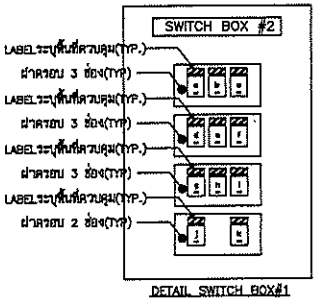

DETAIL SWITCH BOX#1

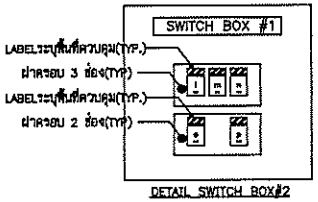

DETAIL SWITCH BOX#2

หมายเหตุ
ตรวจสอบระยะหน้างานจริงก่อนทำการติดตั้งอุปกรณ์

GOVERNMENT HOUSING BANK APPROVED

รายการประกอบแบบงานระบบแสงสว่าง

รหัส	สัญลักษณ์	รายละเอียด
L1		DOWNLIGHT RDC 155V/W ขนาด 170 มม. พร้อม LED BULB XXW(E27) แสง DAY LIGHT 90% L&E
LB-1		RECESSED FLUORESCENT BOX LRST600/3L /PAS/QT-XXLED-T8 W/ 2 x AIR RETURN แบบมีช่องลม ขนาด 0.60X1.20ม. LED TUBE T8 2,100 lm/840 18W. (3YR80%) แสง DAY LIGHT 90% L&E
LB-2		RECESSED FLUORESCENT BOX LRST600/3S /PAS/QT-XXLED-T8 W/ 2 x AIR RETURN แบบมีช่องลม ขนาด 0.60X1.20ม. LED TUBE T8 1,050 lm/840 9W. (3YR80%) แสง DAY LIGHT 90% L&E

หมายเหตุ
- ให้ผู้รับจ้างเปิดระยะที่หน้างานจริงก่อนดำเนินการ ให้ผู้รับจ้างเขียนแบบงานระบบกับทางงานตกแต่งภายใน หากมีรายการโคลิดแย้งกัน ให้รีบแจ้งผู้ออกแบบทันทีก่อนดำเนินการ
- ตำแหน่งโฟร์ท่อยูบนฝ้าและอุปกรณ์ยึดรางให้ผู้รับเหมาเปิดระยะที่หน้างานก่อนดำเนินการ

LIGHTING SYSTEM LAYOUT PLAN

SCALE 1:150

ธอส
G H BANK
ธนาคารอาคารสงเคราะห์

สำนักงานใหญ่ อาคาร 1 ชั้น 4
ฝ่ายบริหารสำนักงานและกิจการสาขา
ส่วนก่อสร้างและบำรุงรักษา
เลขที่ 63 ถนนพระราม 9 ห้วยขวาง
กรุงเทพ 10310
โทรศัพท์ : (662) 202 1527-30
โทรสาร : (662) 643 1254
www.ghb.co.th

ชื่อโครงการ
ปรับปรุงฯ ธนาคารฯ
ฝ่ายประเมิน ชั้น 4 อาคาร 1
ธนาคารอาคารสงเคราะห์
สำนักงานใหญ่

PROJECT MANAGER
สมชาติ ลือวิเศษไพบูลย์
INTERIOR DESIGNER
สิริกร สินธนวิบูล
STRUCTURAL ENGINEERS
สมชาติ ลือวิเศษไพบูลย์ สย.9878
ELECTRICAL ENGINEERS
วิสสร์วรรณ โล่ห์ทนิช ภฟก.42789

แบบแสดง

LIGHTING SYSTEM
LAYOUT PLAN

มาตราส่วน 1:150

ผู้ออกแบบและเขียนแบบ

แก้ไขแบบ

ครั้งที่	แบบแสดง/รายละเอียด	วันที่
1	ชุดเขาวง	15-07-2560
5	ชุดปรับแก้	02-10-2560
6	ชุดปรับแก้	07-11-2560
7	ชุดปรับแก้	17-11-2560
8	ชุดปรับแก้	22-11-2560
9	ส่ง FAX	29-11-2560

แผ่นที่	จำนวนแบบ/แผ่น
EE-07	7/13

ให้ใช้ค่าตัวเลขที่กำหนดไว้เท่านั้น ห้ามวัดจากแบบ

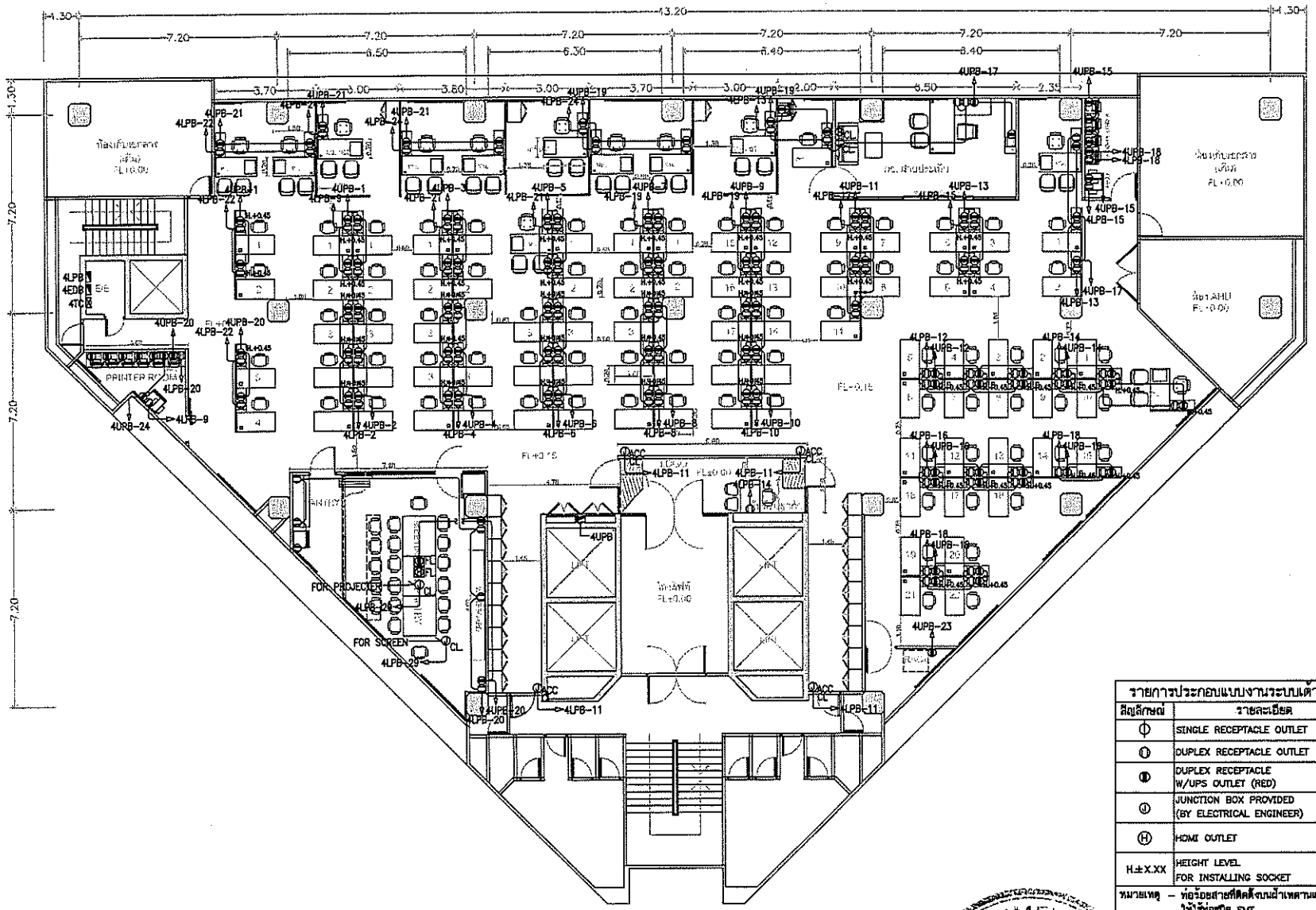

รายการประกอบแบบงานระบบเต้ารับ	
สัญลักษณ์	รายละเอียด
⦶	SINGLE RECEPTACLE OUTLET
⦶	DUPLEX RECEPTACLE OUTLET
⦶	DUPLEX RECEPTACLE W/UPS OUTLET (RED)
⦶	JUNCTION BOX PROVIDED (BY ELECTRICAL ENGINEER)
Ⓗ	HDMI OUTLET
H.±X.XX	HEIGHT LEVEL FOR INSTALLING SOCKET
หมายเหตุ	– ท่อร้อยสายที่ติดตั้งบนฝ้าเพดานและในผนังให้ใช้ท่อชนิด EMT. – ท่อร้อยสายที่ฝังพื้นให้ใช้ท่อชนิด IMC.

GOVERNMENT SAVING BANK APPROVED HOUSING BANK

RECEPTACLE UPS & NORMAL LAYOUT PLAN.

SCALE 1:150

ธอส
GHBANK
ธนาคารอาคารสงเคราะห์

สำนักงานใหญ่ อาคาร 1 ชั้น 4
ฝ่ายบริหารสำนักงานและกิจการสาขา
ส่วนก่อสร้างและบำรุงรักษา
เลขที่ 63 ถนนพระราม 9 ห้วยขวาง
กรุงเทพ 10310
โทรศัพท์ : (662) 202 1527-30
โทรสาร : (662) 643 1254
www.ghb.co.th

ชื่อโครงการ

ปรับปรุงฯ ธนาคารฯ
ฝ่ายประเมิน ชั้น 4 อาคาร 1
ธนาคารอาคารสงเคราะห์
สำนักงานใหญ่

PROJECT MANAGER
สมชาติ สีอวิเศษไพบูลย์
INTERIOR DESIGNER
สิริกร สันธนวิบูล
STRUCTURAL ENGINEERS
สมชาติ สีอวิเศษไพบูลย์ สย.9878
ELECTRICAL ENGINEERS
วิสสรัวรรณ โล่หานิช ภฟก.42789

แบบแสดง

RECEPTACLE UPS &
NORMAL LAYOUT PLAN

มาตราส่วน 1:150

ผู้ออกแบบและเขียนแบบ

แก้ไขแบบ

ครั้งที่	แบบแสดง/รายละเอียด	วันที่
1	ชุดทวาง	18-07-2560
5	ชุดกับแก	02-10-2560
6	ชุดกับแก	07-11-2560
7	ชุดกับแก	17-11-2560
8	ชุดกับแก	22-11-2560
9	ช่วย FAX	28-11-2560

แผ่นที่	จำนวนแบบ/แผ่น
EE-08	8/13

ให้ใช้ค่าสัดส่วนที่กำหนดไว้ข้างต้น ห้ามวัดจากแบบ

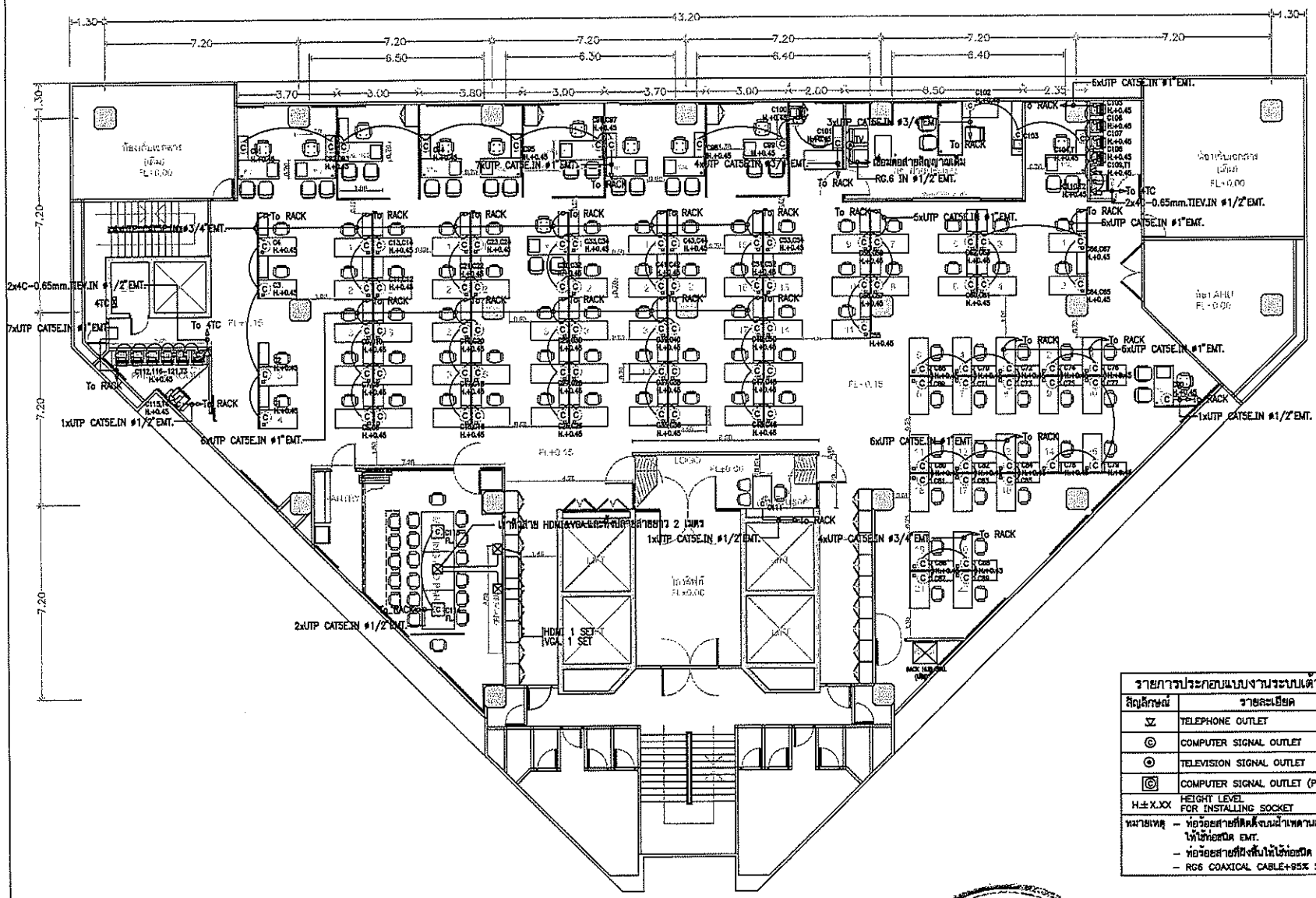

รายการประกอบแบบงานระบบเต้ารับ	
สัญลักษณ์	รายละเอียด
▽	TELEPHONE OUTLET
◎	COMPUTER SIGNAL OUTLET
⊙	TELEVISION SIGNAL OUTLET
◎	COMPUTER SIGNAL OUTLET (POPUP)
H±X.XX	HEIGHT LEVEL FOR INSTALLING SOCKET
หมายเหตุ	– ท่อร้อยสายที่ติดตั้งบนฝ้าเพดานและในผนังให้ใช้ท่อสปิด EMT. – ท่อร้อยสายที่ฝังดินให้ใช้ท่อสปิด IMC. – RG6 COAXICAL CABLE+95% SHIELD

GOVERNMENT APPROVED HOUSING BANK

COMPUTER & TELPHONE OUTLETS LAYOUT PLAN

SCALE 1:150

ธอส
GH BANK
ธนาคารอาคารสงเคราะห์

สำนักงานใหญ่ อาคาร 1 ชั้น 4
ฝ่ายบริหารสำนักงานและกิจการสาขา
ส่วนก่อสร้างและบำรุงรักษา
เลขที่ 63 ถนนพระราม 9 ห้วยขวาง
กรุงเทพ 10310
โทรศัพท์ : (662) 202 1527-30
โทรสาร : (662) 643 1254
www.ghb.co.th

ชื่อโครงการ
ปรับปรุงฯ ธนาคารฯ
ฝ่ายประเมิน ชั้น 4 อาคาร 1
ธนาคารอาคารสงเคราะห์
สำนักงานใหญ่

PROJECT MANAGER
สมชาติ ลือวิเศษไพบูลย์
INTERIOR DESIGNER
สิริกร สันธนวิบูล
STRUCTURAL ENGINEERS
สมชาติ ลือวิเศษไพบูลย์ สย.9878
ELECTRICAL ENGINEERS
ภัสสร์วรรณ โล่หาปิช ภฟก.42789

แบบแสดง

COMPUTER & TELPHONE OUTLETS LAYOUT PLAN

มาตราส่วน 1:150

ผู้ออกแบบและเขียนแบบ

แก้ไขแบบ

ครั้งที่	แบบแสดง/รายละเอียด	วันที่
1	ชุดราง	17-07-2560
5	ชุดปรับแก้	02-10-2560
6	ชุดปรับแก้	07-11-2560
7	ชุดปรับแก้	17-11-2560
8	ชุดปรับแก้	22-11-2560
9	จาย FAX	28-11-2560

แผ่นที่	จำนวนแบบ/แผ่น
EE-09	9/13

ให้ใช้ตัวเลขที่กำหนดไว้เท่านั้น ห้ามวัดจากแบบ

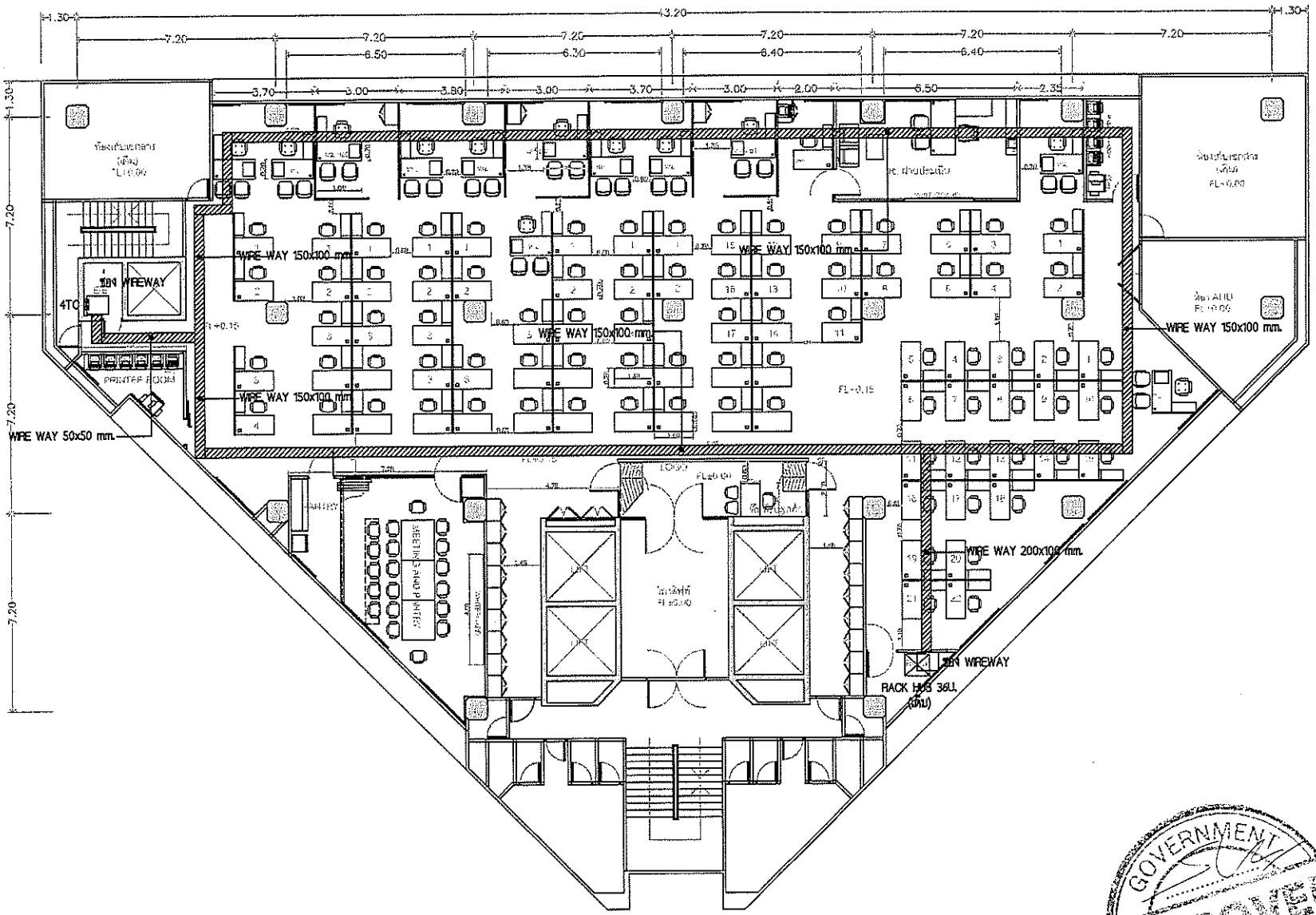

WIRE WAY ROUTING FOR COMPUTER & TELPHONE OUTLETS LAYOUT PLAN

SCALE 1:150

GOVERNMENT APPROVED HOUSING BANK

ธอส GHBANK
ธนาคารอาคารสงเคราะห์

สำนักงานใหญ่ อาคาร 1 ชั้น 4
ฝ่ายบริหารสำนักงานและกิจการสาขา
ส่วนก่อสร้างและบำรุงรักษา
เลขที่ 63 ถนนพระราม 9 ห้วยขวาง
กรุงเทพ 10310
โทรศัพท์ : (662) 202 1527-30
โทรสาร : (662) 643 1254
www.ghb.co.th

ชื่อโครงการ
ปรับปรุงฯ ธนาคารฯ
ฝ่ายประเมิน ชั้น 4 อาคาร 1
ธนาคารอาคารสงเคราะห์
สำนักงานใหญ่

PROJECT MANAGER
สมชาติ ลีอวิเศษไพบูลย์
INTERIOR DESIGNER
สิริกร สันธบวิบูล
STRUCTURAL ENGINEERS
สมชาติ ลีอวิเศษไพบูลย์ สย.9878
ELECTRICAL ENGINEERS
ภัสสร์วรรณ โล่พาณิช ภฟก.42789

แบบแสดง

WIRE WAY ROUTING FOR COMPUTER & TELPHONE OUTLETS LAYOUT PLAN

มาตราส่วน 1:150

ผู้ออกแบบและเขียนแบบ

แก้ไขแบบ

ครั้งที่	แบบแสดง/รายละเอียด	วันที่
1	ชุดทวง	17-07-2560
2	ชุดปรับแก้	02-10-2560
6	ชุดปรับแก้	07-11-2560
7	ชุดปรับแก้	17-11-2560
8	ชุดปรับแก้	22-11-2560
9	ชุด FAX	28-11-2560

แผ่นที่	จำนวนแบบ/แผ่น
EE-10	10/13

ให้ใช้ตัวเลขที่กำหนดไว้เท่านั้น ห้ามวัดจากแบบ

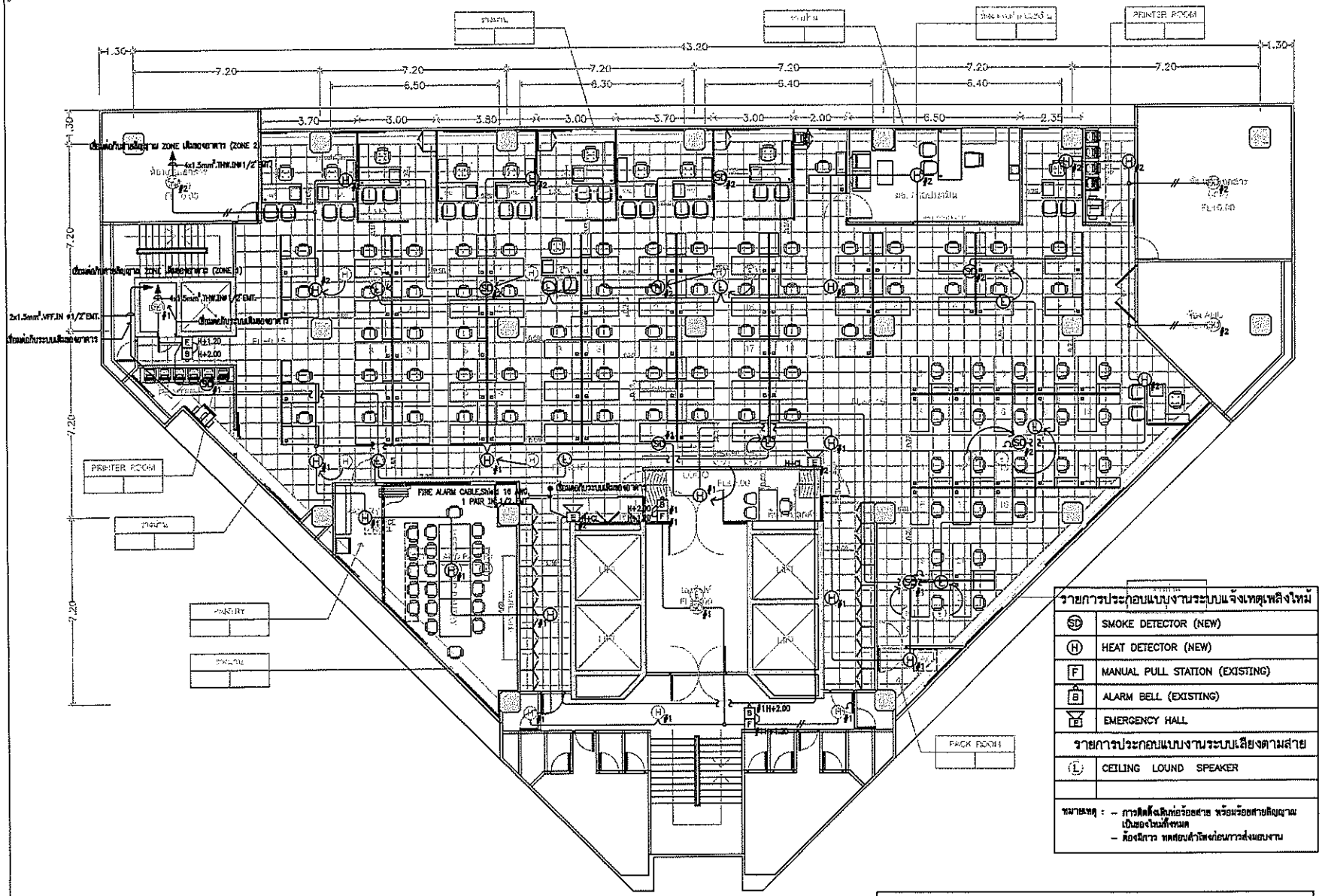

รายการประกอบแบบงานระบบแจ้งเหตุเพลิงใหม้	
SD	SMOKE DETECTOR (NEW)
H	HEAT DETECTOR (NEW)
F	MANUAL PULL STATION (EXISTING)
B	ALARM BELL (EXISTING)
E	EMERGENCY HALL
รายการประกอบแบบงานระบบเสียงตามสาย	
L	CEILING LOUND SPEAKER

หมายเหตุ : – การติดตั้งเดินท่อร้อยสาย พร้อมร้อยสายสัญญาณ เป็นของใหม่ทั้งหมด
– ต้องมีการ ทดสอบลำโพงก่อนการส่งมอบงาน

หมายเหตุ

- ให้ผู้รับจ้างทำการเดินท่อร้อยสาย พร้อมร้อยสายสัญญาณระบบแจ้งเตือนไฟไหม้ เป็นของใหม่ ตามแบบ
- ให้ผู้รับจ้างทำการเดินท่อร้อยสาย พร้อมร้อยสายสัญญาณระบบเสียงตามสาย เป็นของใหม่ ตามแบบ
- ให้ผู้รับจ้างทำรื้อถอนลำโพงเดิมพร้อมนำมาติดตั้งใหม่
- ก่อนทำการติดระบบและต่อเชื่อมอุปกรณ์ DETECTOR ของระบบแจ้งเตือนไฟไหม้ ให้ผู้รับจ้างทำการแจ้งและประสานงาน กับฝ่ายที่รับผิดชอบของทางอาคาร ก่อนดำเนินการ
- ผู้รับจ้างจะต้องปรับปรุงระบบดังกล่าวให้ใช้งานได้อย่างสมบูรณ์และ
- เป็นไปตามมาตรฐานของวิศวกรรมสถานแห่งประเทศไทย ในพระบรมราชูปถัมภ์
- ก่อนดำเนินการให้ทำการเสนอแบบและรับรองแบบ โดยทางส่วนรักษาความปลอดภัย หรือผู้ที่มีหน้าที่เกี่ยวข้อง

FIRE ALARM & SOUND SYSTEM LAYOUT PLAN

SCALE 1:150

GOVERNMENT APPROVED HOUSING BANK

ธอส GHBANK
ธนาคารอาคารสงเคราะห์

สำนักงานใหญ่ อาคาร 1 ชั้น 4
ฝ่ายบริหารสำนักงานและกิจการสาขา
ส่วนก่อสร้างและบำรุงรักษา
เลขที่ 63 ถนนพระราม 9 ห้วยขวาง
กรุงเทพ 10310
โทรศัพท์ : (662) 202 1527–30
โทรสาร : (662) 643 1254
www.ghb.co.th

ชื่อโครงการ
ปรับปรุงฯ ธนาคารฯ
ฝ่ายประเมิน ชั้น 4 อาคาร 1
ธนาคารอาคารสงเคราะห์
สำนักงานใหญ่

PROJECT MANAGER
สมชาติ ลือวิเศษไพบูลย์
INTERIOR DESIGNER
สิริกร ศิมอนวิบูล
STRUCTURAL ENGINEERS
สมชาติ ลือวิเศษไพบูลย์ สย.9878
ELECTRICAL ENGINEERS
ภัสสร์วรรณ โล่หานิช ภฟก.42789

แบบแสดง
FIRE ALARM & SOUND SYSTEM LAYOUT PLAN

มาตราส่วน 1:150

ผู้ออกแบบและเขียนแบบ

แก้ไขแบบ

ครั้งที่	แบบแสดง/รายละเอียด	วันที่
1	ชุดราง	15-07-2560
5	ชุดเก็บแล	02-10-2560
6	ชุดเก็บแล	07-11-2560
7	ชุดเก็บแล	17-11-2560
8	ชุดเก็บแล	22-11-2560
9	ส่ง FAX	29-11-2560

แผ่นที่	จำนวนแบบ/แผ่น
EE-11	11/13

ให้ใช้ค่าตัวเลขที่กำหนดไว้เท่านั้น ห้ามวัดจากแบบ

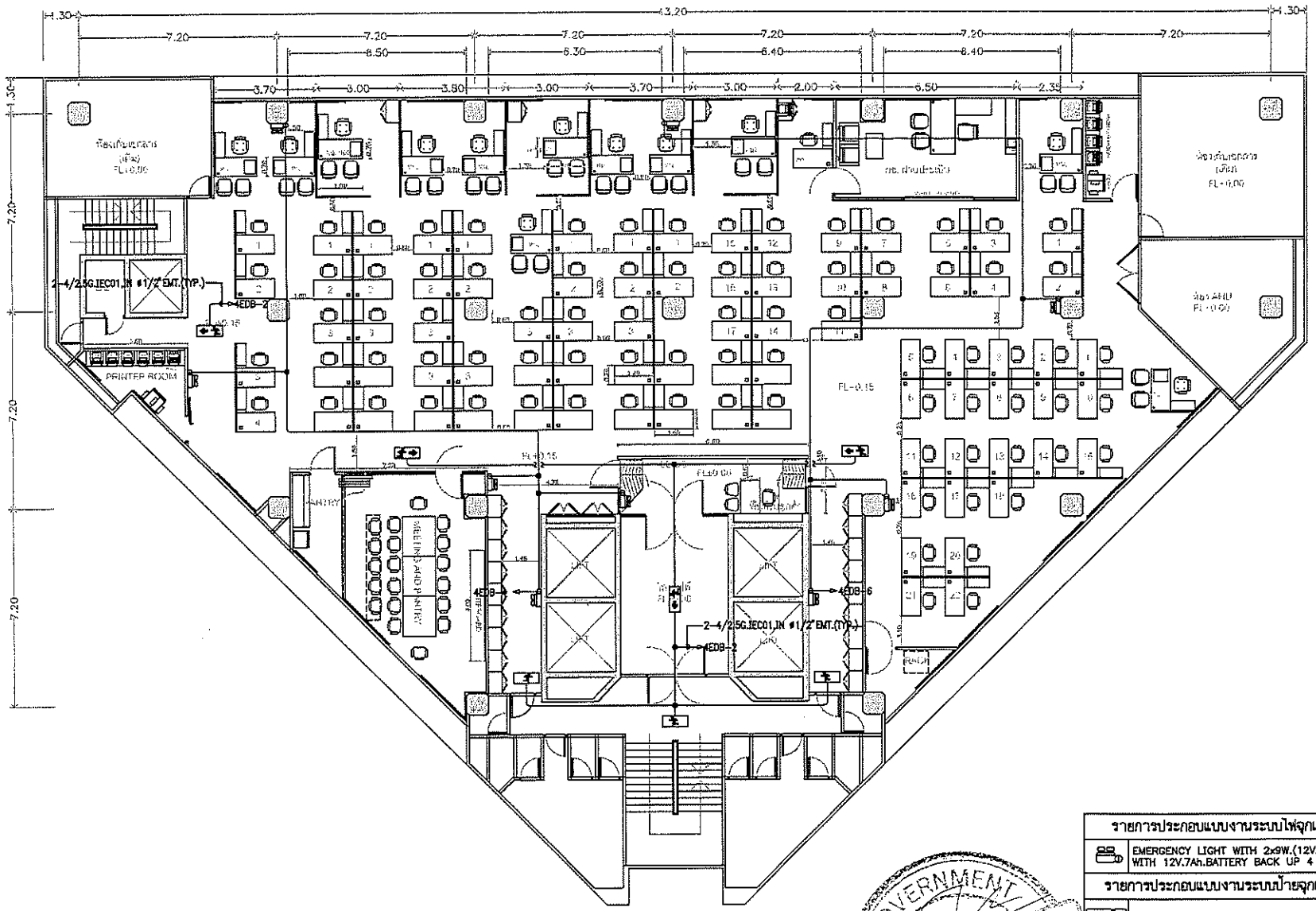

รายการประกอบแบบงานระบบไฟฉุกเฉิน	
	EMERGENCY LIGHT WITH 2x9W.(12V.)LED WITH 12V.7Ah.BATTERY BACK UP 4 Hr.
รายการประกอบแบบงานระบบป้ายฉุกเฉิน	
	LED EXIT SIGN BOX (DOUBLE-SIDED)
	LED EXIT SIGN BOX (SINGLE-SIDED)
หมายเหตุ :การติดตั้งเดินท่อร้อยสาย พร้อมร้อยสายเป็นของใหม่ทั้งหมด	

GOVERNMENT APPROVED HOUSING BANK

EMERGENCY & EXIT SIGN SYSTEM

SCALE 1:150

ธอส
GHB BANK
ธนาคารอาคารสงเคราะห์

สำนักงานใหญ่ อาคาร 1 ชั้น 4
ฝ่ายบริหารสำนักงานและกิจการสาขา
ส่วนก่อสร้างและบำรุงรักษา
เลขที่ 63 ถนนพระราม 9 ห้วยขวาง
กรุงเทพ 10310
โทรศัพท์ : (662) 202 1527-30
โทรสาร : (662) 643 1254
www.ghb.co.th

ชื่อโครงการ

ปรับปรุงฯ ธนาคารฯ
ฝ่ายประเมิน ชั้น 4 อาคาร 1
ธนาคารอาคารสงเคราะห์
สำนักงานใหญ่

PROJECT MANAGER
สมชาติ ลือวิเศษไพบูลย์
INTERIOR DESIGNER
สิริกร สินธนวิบูล
STRUCTURAL ENGINEERS
สมชาติ ลือวิเศษไพบูลย์ สย.9878
ELECTRICAL ENGINEERS
ภัสสร์วรรณ โล่หาบิช ภฟก.42789

แบบแสดง

EMERGENCY & EXIT SIGN SYSTEM LAYOUT PLAN

มาตราส่วน 1:150

ผู้ออกแบบและเขียนแบบ

แก้ไขแบบ

ครั้งที่	แบบแสดง/รายละเอียด	วันที่
1	ชุดตรวจ	16-07-2560
5	ชุดพิจารณา	02-10-2560
6	ชุดพิจารณา	07-11-2560
7	ชุดพิจารณา	10-11-2560
8	ชุดพิจารณา	22-11-2560
9	ชุด FAX	28-11-2560

แผ่นที่	จำนวนแบบ/แผ่น
EE-12	12/13

ให้ใช้ค่าตัวเลขที่กำหนดไว้เท่านั้น ห้ามวัดจากแบบ

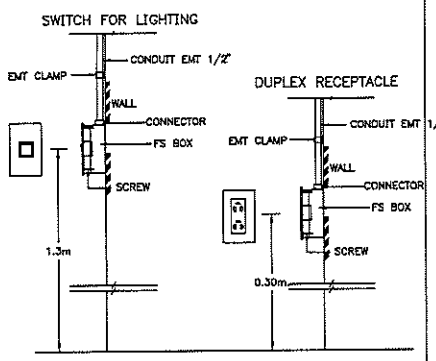

INSTALLATION OF SWITCH & RECEPTACLE

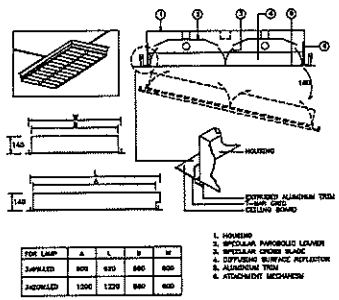

LIGHTING INSTALLATION DETAIL

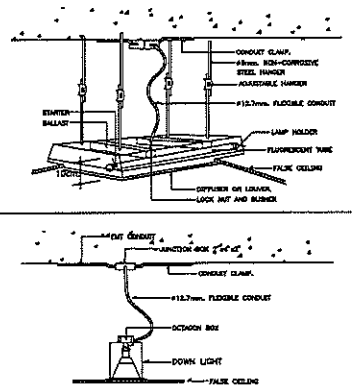

LUMINAIRE INSTALLATION

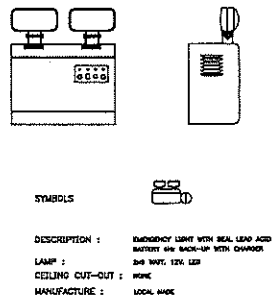

EMERGENCY LIGHT

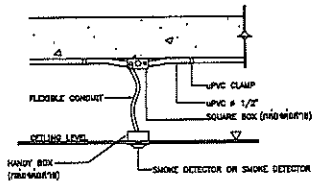

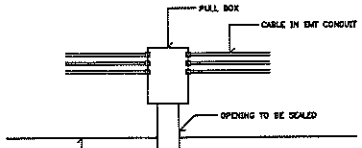

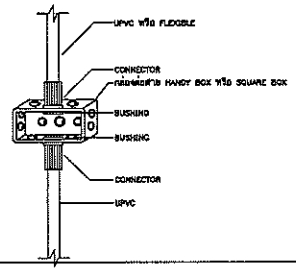

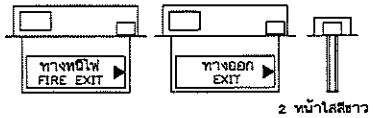

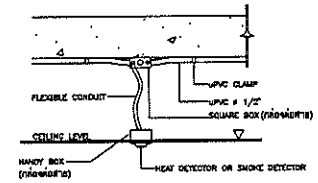

DETAIL:HEAT AND SMOKE DETECTOR INSTALLATION (TYP.)

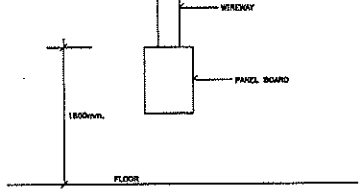

PANEL BOARD INSTALLATION

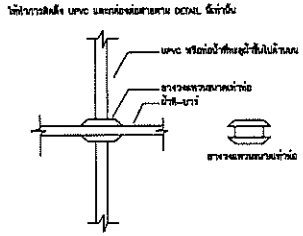

HANDY BOX & SQUARE BOX INSTALLATION DETAIL

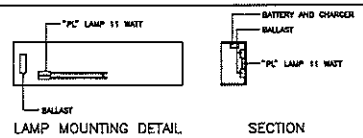

X = EXIT SIGN

X_e = FIRE ESCAPE SIGN

EXIT LIGHTING INSTALLATION DETAIL

GOVERNMENT APPROVED HOUSING BANK

ธอส
GH BANK
ธนาคารอาคารสงเคราะห์

สำนักงานใหญ่ อาคาร 1 ชั้น 4
ฝ่ายบริหารสำนักงานและกิจการสาขา
ส่วนก่อสร้างและบำรุงรักษา
เลขที่ 63 ถนนพระราม 9 ห้วยขวาง
กรุงเทพ 10310
โทรศัพท์ : (662) 202 1527-30
โทรสาร : (662) 643 1254
www.ghb.co.th

ชื่อโครงการ
ปรับปรุงฯ ธนาคารฯ
ฝ่ายประเมิน ชั้น 4 อาคาร 1
ธนาคารอาคารสงเคราะห์
สำนักงานใหญ่

PROJECT MANAGER
สมชาติ ลิอวิเศษไพบูลย์
INTERIOR DESIGNER
สิริกร สันธนวิบูล
STRUCTURAL ENGINEERS
สมชาติ ลิอวิเศษไพบูลย์ สย.9878
ELECTRICAL ENGINEERS
วัสสร่วรรณ โล่หาปิย ภฟก.42789

แบบแสดง

INSTALLATION DETAIL

มาตราส่วน NTS

ผู้ออกแบบและเขียนแบบ

แก้ไขแบบ

ครั้งที่	แบบแสดง/รายละเอียด	วันที่
1	ชุดสาง	18-07-2560
5	ชุดปรับแก	02-10-2560
6	ชุดปรับแก	07-11-2560
7	ชุดปรับแก	17-11-2560
8	ชุดปรับแก	22-11-2560
9	ส่าย FAX	28-11-2560

แผ่นที่	จำนวนแบบ/แผ่น
EE-13	13/13

ให้ใช้ค่าตัวเลขที่กำหนดไว้เท่านั้น ห้ามวัดจากแบบ

โครงการปรับปรุงพื้นที่สำนักงาน ปี 2560
ฝ่ายประเมิน
ชั้น 4 อาคาร 1 ธนาคารอาคารสงเคราะห์ สำนักงานใหญ่

- ○ INTERIOR DESIGN
- ○ SIGNAGE SYSTEM
- ○ ELECTRICAL SYSTEM
- ● AIR CONDITIONING & VENTILATION SYSTEM
- ○ FIRE PROTECTION SYSTEM

GHB - OF02 - 60
REV#5: (23 / 11 / 2560)

บริษัท ทรัสตี แมนเนจเมนท์ จำกัด
47/90 ม.9 ซ.แจ้งวัฒนะ-ปากเกร็ด 17 ถ.แจ้งวัฒนะ
ต.บางพูด อ.ปากเกร็ด จ.นนทบุรี 11120
โทรศัพท์ 0-2964-9101-2 โทรสาร 02-964-9100

GOVERNMENT APPROVED HOUSING BANK

สารบัญแบบระบบปรับอากาศ

DRAWING NO.	REV. NO.	DESCRIPTION
AC-01		LIST OF DRAWING & SYMBOLS
AC-02		SINGLE LINE DIAGRAM
AC-03		EQUIPMENT LOAD SCHEDULE
AC-04		AIR CONDITIONING SYSTEM LAYOUT PLAN
AC-05		VENTILATION SYSTEM LAYOUT PLAN
AC-06		GENERAL DETAIL-1 SYSTEM LAYOUT PLAN
AC-07		GENERAL DETAIL-2 SYSTEM LAYOUT PLAN

ระบบปรับอากาศและระบายอากาศ

1. ผู้รับจ้างต้องสำรวจพื้นที่ก่อนการเสนอราคาเพื่อตรวจสอบแนวทางการติดตั้ง และผลกระทบ กรณีที่การติดตั้งงานระบบมีผลกระทบทำให้งานเบ็ง, เพดาน, โครงสร้าง ฯลฯ เกิดความเสียหาย ผู้รับจ้างจะต้องรับผิดชอบในการซ่อมแซมให้สามารถใช้งานได้หรือมีสภาพเดิม
2. กรณีที่มีข้อจำกัดใดที่หน้างานยันเป็นผลทำให้ไม่สามารถดำเนินการตามแบบได้ ให้ผู้รับจ้างสามารถดำเนินการแก้ไขแบบเพื่อให้เหมาะสมกับสภาพหน้างานนั้นๆ โดยจะต้องถูกต้องตามมาตรฐานการออกแบบงานวิศวกรรม (วสท.) และต้องผ่านการเห็นชอบจากวิศวกรผู้ควบคุมงาน และเจ้าของโครงการ
3. เป็นความรับผิดชอบของผู้รับจ้างต้องมีวิศวกรงานระบบในการดูแลการติดตั้ง และแก้ไขปัญหาหน้างาน
4. ผู้รับจ้างจะต้องจัดถอนงานระบบเดิมในส่วนที่ไม่เกี่ยวข้อง โดยประสานงานกับฝ่ายอาคารในการดำเนินการ
5. ผู้รับจ้างต้องตรวจสภาพและตรวจรับมอบงานระบบเดิมของอาคาร พร้อมกับทางฝ่ายอาคารและเจ้าของกรณีที่มี DEFECT ให้บันทึกเป็นเอกสารแจ้งฝ่ายอาคาร และฝ่ายเจ้าของโครงการฯ ให้รับทราบ เพื่อให้ฝ่ายเกี่ยวข้องดำเนินการแก้ไขต่อไป
6. ผู้รับจ้างต้องตรวจสอบเอกสารข้อกำหนดมาตรฐานการก่อสร้างของฝ่ายอาคาร และดำเนินการก่อสร้างตามเอกสารข้อกำหนดของทางฝ่ายอาคารอย่างเคร่งครัด
7. งานระบบ ฯ อื่นๆ ที่ทางฝ่ายอาคารจัดเตรียมให้ แต่ไม่มีการใช้งาน ให้ผู้รับจ้างดำเนินการปิดเก็บให้เรียบร้อย เช่น งานท่อน้ำดี, ท่อน้ำทิ้ง, ฯลฯ
8. ผู้รับจ้างต้องตรวจสอบหน้างาน เพื่อตรวจสอบขอบเขตของงาน และประสานงานการติดตั้งงานระบบ ฯ ให้เรียบร้อย กรณีตรวจสอบหน้างานแล้วต้องมีการใช้อุปกรณ์นอกเหนือจากที่ระบุในแบบให้ผู้รับจ้างเสนอราคาในราคาประมูล
9. RETURN AIR PLENUM และท่อ RETURN AIR DUCT ทุกท่อให้กรุ LINER ด้วย FIBERGLASS W/GLASS CLOTH ป้องกันการลุ่ย หนา 1", 3 lb/ft. เพื่อป้องกันเสียง
10. THERMOSTAT ให้ติดตั้งระดับสายตาประมาณหนึ่งเมตรจากพื้น
11. หัวจ่ายแอร์ (SUPPLY AIR REGISTER) และหัวดูดลมกลับ (RETURN AIR GRILL) หรือตามสีที่มัณฑนากร หรือเจ้าของโครงการระบุ ให้อบพ่นสีเดียวกับฝ้า
12. ท่อน้ำยา และท่อน้ำทิ้ง กรณีเดินในพื้นที่ที่ต้องโชว์ ให้ตะขอแขวน
13. ผู้รับจ้างต้องปรับปริมาณลมให้ได้ตามแบบ
14. ผู้รับจ้างต้องติดตั้ง CIRCUIT BREAKER ใน CDU ทุกเครื่อง เพื่อตัดไฟฟ้าในกรณีต้องการซ่อมบำรุง
15. ให้ผู้รับจ้างทำวงจรการเปิด-ปิดเครื่องปรับอากาศในห้องไฟฟ้า E/E Room และเมื่ออุณหภูมิในห้องเกิน 28°C ให้เครื่องปรับอากาศเปิดทำงานอัตโนมัติ INTERLOG กับพัดลมระบายอากาศ
16. ช่อง CHAMBER ให้ทำการอุดปิดรอยต่อให้เรียบร้อย ตามมาตรฐานวิศวกรรม

หมายเหตุ : CONDENSING UNIT ให้ทำการติดตั้งอุปกรณ์สำหรับการระบบความร้อนให้กับเครื่องทั้งหมดพร้อมจัดทำแผ่นชั้นและปีนไต่ ในกรณีที่ต้องติดตั้งบริเวณหน้าอาคารสูง สำหรับซ่อมบำรุงระบบปรับอากาศ

สัญลักษณ์ระบบปรับอากาศ และระบายอากาศ

LETTER SYMBOL

SYMBOLS	DESCRIPTION
CD	CEILING DIFFUSER WITH VOLUME DAMPER
D	DRAIN
°F	DEGREE FAHRENHEIT
kW.	KILOWATT
RAD	RETURN AIR DUCT
RAG	RETURN AIR GRILLE
SP	SERVICE PANEL
2AP01	PANELBOARD FOR AIR CONDITIONING UNIT AND VENTILATION FAN (2=NO. OF FLOOR, 01=NO. OF PANELBOARD)
4F-03	FAN COIL UNIT FOR CHILLED WATER (4=NO. OF FLOOR, 03=NO. OF UNIT)
2FCU-04	FAN COIL UNIT FOR DIRECT EXPANSION (02=NO. OF FLOOR, 04=NO.OF UNIT)
2CDU-03	AIR COOLED CONDENSING UNIT (2=NO.OF FLOOR, 03=NO. OF UNIT)
3V-02	VENTILATION FAN (3=NO. OF FLOOR, 02=NO. OF UNIT)

PIPING SYMBOL

SYMBOLS	DESCRIPTION
CHS	CHILLED WATER SUPPLY TO AHU OR FCU
CHR	CHILLED WATER RETURN FROM AHU OR FCU
D	DRAIN PIPE
S	REFRIGERANT SUCTION LINE
L	REFRIGERANT LIQUID LINE
CDS	CONDENSER WATER SUPPLY
CDR	CONDENSER WATER RETURN

FITTING SYMBOL

SYMBOLS	DESCRIPTION
	FLANGE
	UNION

AIR SIDE SYMBOL

SYMBOLS	DESCRIPTION
A X B	DUCT SIZE, FIRST FIGURE SIZE SHOWN, SECOND FIGURE SIZE NOT SHOWN
	DUCT ELBOW UP
	DUCT ELBOW DOWN
	ROUND ELBOW
	DUCT ELBOW WITH TURNING VANE
CD	CEILING DIFFUSER, WITH NECK SIZE, CFM CAPACITY
RAG	RETURN AIR GRILLE, WITH NECK SIZE, CFM CAPACITY
DL	DOOR LOUVRE, SUPPLIED BY OTHER
SD	SPLITTER DAMPER
	INSIDE INSULATION OR DUCT LINER

VALVE AND ACCESSORIES SYMBOL

SYMBOLS	DESCRIPTION
	GATE VALVE
	CHECK VALVE, SILENT TYPE
M	2-WAY ELECTRIC MOTORIZED CONTROL VALVE, SPRING RETURN
	MULTIPURPOSE BALANCING VALVE (WITH FLOW MEASURING PORT)
	THERMOMETER TEST WELL

ELECTRICAL SYMBOL

SYMBOLS	DESCRIPTION
	MOULD CASE CIRCUIT BREAKER
	CARTRIDGE FUSE
O.O.L	DIRECT-ON-LINE MOTOR STARTER
	PILOT LAMP , R=RED , G=GREEN Y=YELLOW OR ORANGE
	WALL MOUNTED PANEL BOARD
T	SPACE THERMOSTAT
	DISCONNECTING SWITCH (NON FUSE TYPE)

GOVERNMENT HOUSING BANK APPROVED

ธอส GHBANK
ธนาคารอาคารสงเคราะห์

สำนักงานใหญ่ อาคาร 1 ชั้น 4
ฝ่ายบริหารสำนักงานและกิจการสาขา
ส่วนก่อสร้างและบำรุงรักษา
เลขที่ 63 ถนนพระราม 9 ห้วยขวาง
กรุงเทพ 10310
โทรศัพท์ : (662) 202 1527-30
โทรสาร : (662) 643 1254
www.ghb.co.th

ชื่อโครงการ
ปรับปรุงฯ ธนาคารฯ
ฝ่ายประเมิน ชั้น 4 อาคาร 1
ธนาคารอาคารสงเคราะห์
สำนักงานใหญ่

PROJECT MANAGER
สมชาติ ลือวิเศษไพบูลย์
INTERIOR DESIGNER
สิริกร สินธนวิบูล
STRUCTURAL ENGINEERS
สมชาติ ลือวิเศษไพบูลย์ สย.9878
ELECTRICAL ENGINEERS
วัสสร์วรรณ โล่พาชิช ภฟก.42789

แบบแสดง

LIST OF DRAWING & SYMBOLS

มาตราส่วน NTS

ผู้ออกแบบและเขียนแบบ

รายละเอียดแบบ

ครั้งที่	แบบแสดง/รายละเอียด	วันที่
1	ชุดตรวจ	16-07-2560
2	ชุดปรับแก้	27-07-2560
3	ชุดปรับแก้	30-08-2560
4	ชุดปรับแก้	07-11-2560
5	ชุดปรับแก้	16-11-2560
6	ชุดปรับแก้	23-11-2560

แผ่นที่	จำนวนแบบ/แผ่น
AC-01	1/7

ให้ใช้ค่าตัวเลขที่กำหนดไว้เท่านั้น ห้ามวัดจากแบบ

ITEM	STARTER TYPE SP-1
DESCRIPTION	

1) 1ø FCU, 1ø AIR-COOLED CDU
2) NORMAL OPERATION
3) START/STOP CONTROL SHALL BE DONE AT LOCAL PANELBOARD

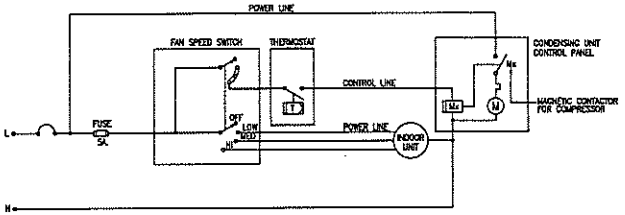

CONTROL DIAGRAM FOR AIR-COOLED SPLIT TYPE A/C UNIT (1ø)

ITEM	STARTER TYPE SP-4	WIRING DIAGRAM
DESCRIPTION		

1) 1ø FCU, 3ø CDU
2) NORMAL OPERATION

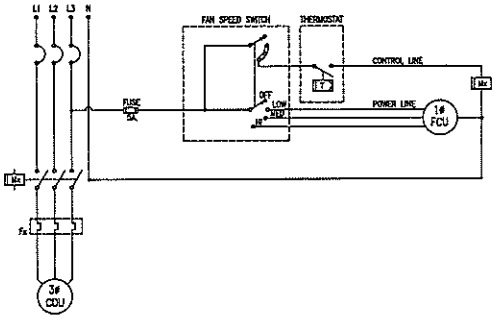

CONTROL DIAGRAM FOR AIR-COOLED SPLIT TYPE A/C UNIT

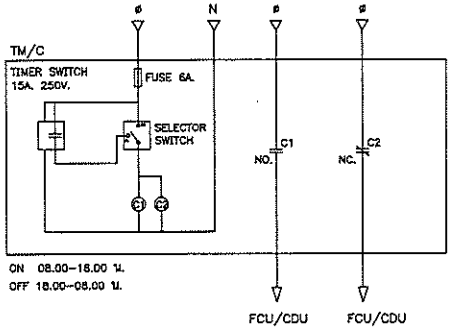

แผงควบคุมเครื่องปรับอากาศ "TM/C"
(VENTILATION FAN CONTROL PANEL)

GOVERNMENT APPROVED HOUSING BANK

รอส GH BANK
ธนาคารอาคารสงเคราะห์

สำนักงานใหญ่ อาคาร 1 ชั้น 4
ฝ่ายบริหารสำนักงานและกิจการสาขา
ส่วนก่อสร้างและบำรุงรักษา
เลขที่ 63 ถนนพระราม 9 ห้วยขวาง
กรุงเทพ 10310
โทรศัพท์ : (662) 202 1527-30
โทรสาร : (662) 643 1254
www.ghb.co.th

ชื่อโครงการ
ปรับปรุงฯ ธนาคารฯ
ฝ่ายประเมิน ชั้น 4 อาคาร 1
ธนาคารอาคารสงเคราะห์
สำนักงานใหญ่

PROJECT MANAGER
สมชาติ ลีอวิเศษไพบูลย์
INTERIOR DESIGNER
สิริกร สินธนวิบูล
STRUCTURAL ENGINEERS
สมชาติ ลีอวิเศษไพบูลย์ สย.9876
ELECTRICAL ENGINEERS
ภัสสร์วรรณ โล่พานิช ภฟก.42789

แบบแสดง
SINGLE LINE DIAGRAM

มาตราส่วน NTS

ผู้ออกแบบและเขียนแบบ

รายละเอียดแบบ

ครั้งที่	แบบแสดง/รายละเอียด	วันที่
1	ชุดทาง	18-07-2560
2	ชุดปรับแก้	27-07-2560
3	ชุดปรับแก้	30-08-2560
4	ชุดปรับแก้	07-11-2560
5	ชุดปรับแก้	16-11-2560
6	ชุดปรับแก้	23-11-2560

แผ่นที่	จำนวนแบบ/แผ่น
AC-02	2/7

ให้ใช้ตัวเลขที่กำหนดไว้เท่านั้น ห้ามวัดจากแบบ

VENTILATION FAN UNITS SCHEDULE.

FLOOR NO.	UNIT NO.	QTY. SET(S)	AIR FLOW @ (CFM.)	APPROX STATIC PRESURE @ (in.W.G.)	TYPE	AREA SERVICE	APPROX POWER @(kW)	ELECTRICAL SYSTEM V/φ/HZ	EMERGENCY POWER	REMARK
4th.	4V-01	1	300	0.25	CLF	PRINTER ROOM	0.075	220/1/50		NEW BY CONTRACTOR
	4V-02	1	300	0.25	CLF	PANTRY	0.075	220/1/50		NEW BY CONTRACTOR
	4V-03	1	300	0.25	CLF	RACK ROOM	0.075	220/1/50		NEW BY CONTRACTOR
	4V-04	1	300	0.25	CLF	PRINTER ROOM	0.075	220/1/50		NEW BY CONTRACTOR

NOTE: 1) FAN TYPE

CFBB = CENTRIFUGAL FAN, BACKWARD CURVE , BELT DRIVE
CFFB = CENTRIFUGAL FAN, FORWARD CURVE , BELT DRIVE
PFWA = PROPELLER FAN, WALL MOUNTED OR TUBE FAN WALL MOUNTED
CLF = CEILING MOUNTED
AXD = AXIAL FAN, DIRECT DRIVE
MINI = MINI SIROCCO (CENTRIFUGAL DIRECT DRIVE)
W/S & WG = WITH SHUTTER & WIRE GUARD
HPI = HIGH PRESSURE INDUSTRIAL TYPE
SWSI = SINGLE WIDTH SINGLE INLET
OSF = OSCILATING FAN 16"

2) THE CONTRACTOR SHALL BE CALCULATE THE ACTUAL FAN EXT.STATIC FROM SELECTED MATERIALS

3) อัตราการกินไฟต้องไม่มากกว่าค่าที่ระบุในตาราง

GOVERNMENT APPROVED HOUSING BANK

ธอส
GH BANK
ธนาคารอาคารสงเคราะห์

สำนักงานใหญ่ อาคาร 1 ชั้น 4
ฝ่ายบริหารสำนักงานและกิจการสาขา
ส่วนก่อสร้างและบำรุงรักษา
เลขที่ 63 ถนนพระราม 9 ห้วยขวาง
กรุงเทพ 10310
โทรศัพท์ : (662) 202 1527-30
โทรสาร : (662) 643 1254
www.ghb.co.th

ชื่อโครงการ
ปรับปรุงฯ ธนาคารฯ
ฝ่ายประเมิน ชั้น 4 อาคาร 1
ธนาคารอาคารสงเคราะห์
สำนักงานใหญ่

PROJECT MANAGER
สมชาติ ลือวิเศษไพบูลย์
INTERIOR DESIGNER
สิริกร ลันธนวิบูล
STRUCTURAL ENGINEERS
สมชาติ ลือวิเศษไพบูลย์ สย.9878
ELECTRICAL ENGINEERS
ภัสสร์วรรณ โล่หาบิช ภฟก.42789

แบบแสดง

EQUIPMENT LOAD SCHEDULE

มาตราส่วน NTS

ผู้ออกแบบและเขียนแบบ

รายละเอียดแบบ

ครั้งที่	แบบแสดง/รายละเอียด	วันที่
1	ชุดสาร	18-07-2560
2	ชุดปรับแก้	27-07-2560
3	ชุดปรับแก้	30-08-2560
4	ชุดปรับแก้	07-11-2560
5	ชุดปรับแก้	18-11-2560
6	ชุดปรับแก้	23-11-2560

แผ่นที่	จำนวนแบบ/แผ่น
AC-03	3/7

ให้ใช้ค่าตัวเลขที่กำหนดเท่านั้น ห้ามวัดจากแบบ

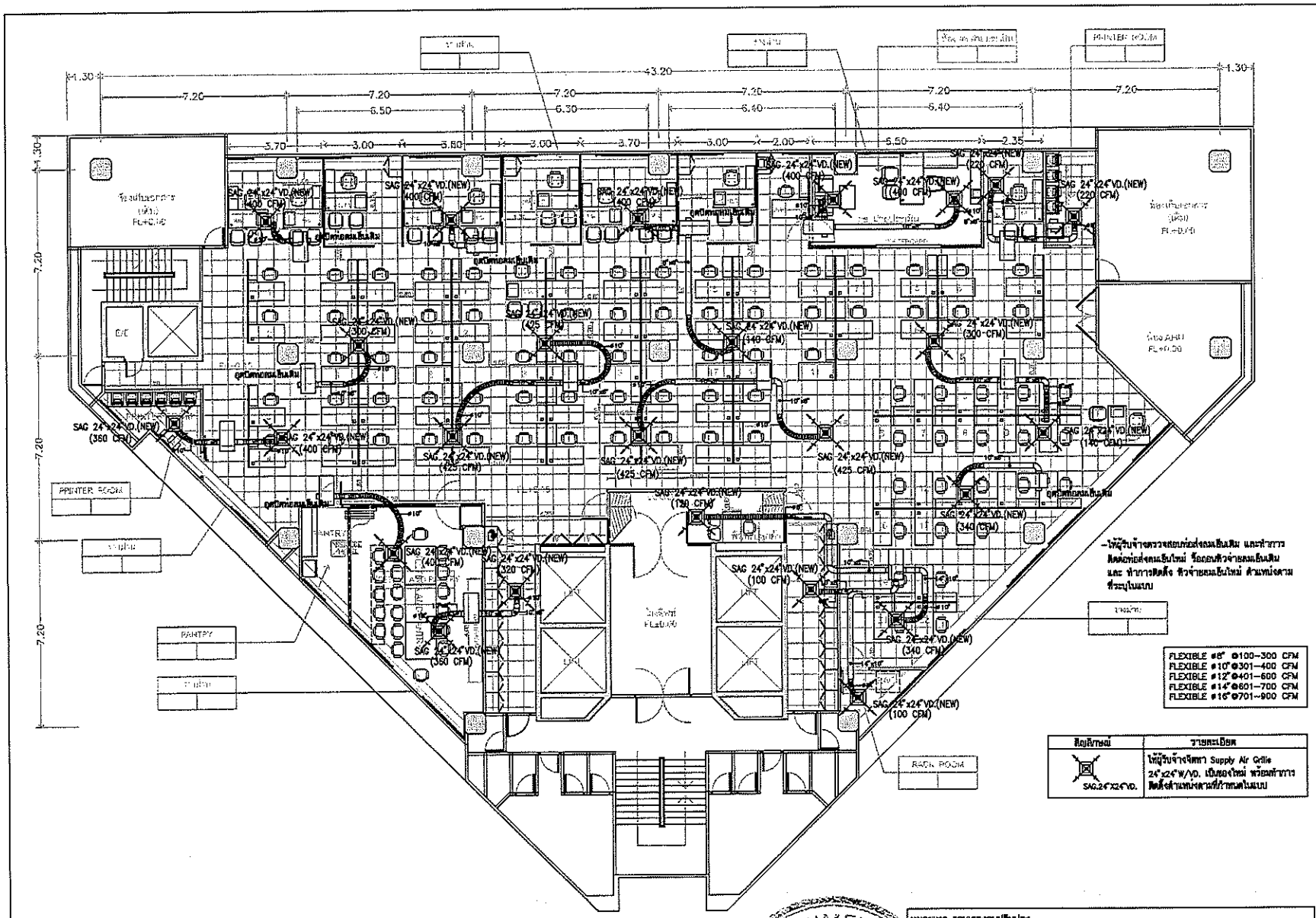

รอส GH BANK
ธนาคารอาคารสงเคราะห์

สำนักงานใหญ่ อาคาร 1 ชั้น 4
ฝ่ายบริหารสำนักงานและกิจการสาขา
ส่วนก่อสร้างและบำรุงรักษา
เลขที่ 63 ถนนพระราม 9 ห้วยขวาง
กรุงเทพ 10310
โทรศัพท์ : (662) 202 1527-30
โทรสาร : (662) 643 1254
www.ghb.co.th

ชื่อโครงการ
ปรับปรุงฯ ธนาคารฯ
ฝ่ายประเมิน ชั้น 4 อาคาร 1
ธนาคารอาคารสงเคราะห์
สำนักงานใหญ่

PROJECT MANAGER
สมชาติ ลือวิเศษไพบูลย์
INTERIOR DESIGNER
สิริกร สินธนวิบูล
STRUCTURAL ENGINEERS
สมชาติ ลือวิเศษไพบูลย์ สย.9878
ELECTRICAL ENGINEERS
ภัสสร์วรรณ โล่พานิช ภฟก.42789

แบบแสดง
AIR CONDITIONING SYSTEM LAYOUT PLAN

มาตราส่วน 1:150

ผู้ออกแบบและเขียนแบบ

รายละเอียดแบบ

ครั้งที่	แบบแสดง/รายละเอียด	วันที่
1	ชุดทราย	19-07-2560
2	ชุดปรับแก้	27-07-2560
3	ชุดปรับแก้	30-08-2560
4	ชุดปรับแก้	07-11-2560
5	ชุดปรับแก้	16-11-2560
6	ชุดปรับแก้	23-11-2560

แผ่นที่	จำนวนแบบ/แผ่น
AC-04	4/7

ให้ใช้ตัวเลขที่กำหนดไว้เท่านั้น ห้ามวัดจากแบบ

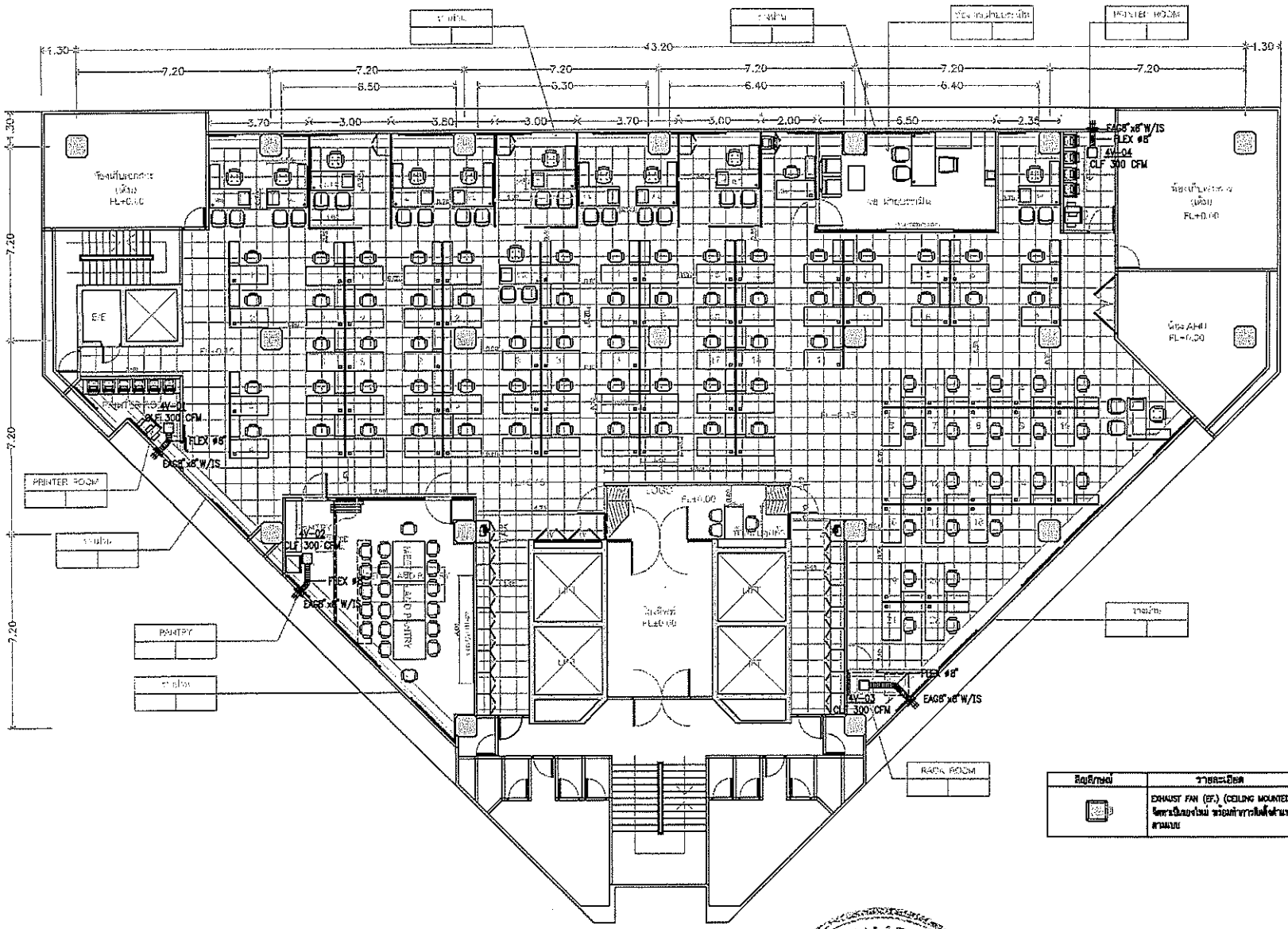

สัญลักษณ์	รายละเอียด
	EXHAUST FAN (EF.) (CEILING MOUNTED TYPE) ติดตะเข็บของใหม่ พร้อมทำการติดตั้งตำแหน่งตามแบบ

หมายเหตุ:ระบบแสงงานปรับปรุง

1. ให้ปรับจรุงเดินท่อ EAG เป็นของใหม่ พร้อมจัดหาหน้ากาก EAG ใหม่ขนาดตามแบบ
2. ให้ปรับจ้างเสนอราคาติดตั้งระบายอากาศโดยให้ใช้ของใหม่ทั้งหมด
3. ให้ปรับจ้างเสนอราคา Flexible Conduit ใหม่ทั้งหมด
4. ผู้รับจรุจจะต้องปรับปรุงระบบระบายอากาศให้ใช้งานได้อย่างสมบูรณ์และเป็นไปตามมาตรฐานของวิศวกรรมสถานแห่งประเทศไทยในพระบรมราชูปถัมภ์

GOVERNMENT HOUSING BANK APPROVED

VENTILATION SYSTEM LAYOUT PLAN

SCALE 1:150

ธอส GHBANK
ธนาคารอาคารสงเคราะห์

สำนักงานใหญ่ อาคาร 1 ชั้น 4
ฝ่ายบริหารสำนักงานและกิจการสาขา
ส่วนก่อสร้างและบำรุงรักษา
เลขที่ 63 ถนนพระราม 9 ห้วยขวาง
กรุงเทพ 10310
โทรศัพท์ : (662) 202 1527-30
โทรสาร : (662) 643 1254
www.ghb.co.th

ชื่อโครงการ
ปรับปรุงฯ ธนาคารฯ
ฝ่ายประเมิน ชั้น 4 อาคาร 1
ธนาคารอาคารสงเคราะห์
สำนักงานใหญ่

PROJECT MANAGER
สมชาติ ลือวิเศษไพบูลย์
INTERIOR DESIGNER
สิริกร สินธนวิบูล
STRUCTURAL ENGINEERS
สมชาติ ลือวิเศษไพบูลย์ สย.9878
ELECTRICAL ENGINEERS
วัสสร์วรรณ โล่พานิช ภฟก.42789

แบบแสดง

VENTILATION SYSTEM
LAYOUT PLAN

มาตราส่วน 1:150

ผู้ออกแบบและเขียนแบบ

รายละเอียดแบบ

ครั้งที่	แบบแสดง/รายละเอียด	วันที่
1	ยุคการ	18-07-2560
2	ยุคปรับแก้	27-07-2560
3	ยุคปรับแก้	30-08-2560
4	ยุคปรับแก้	07-11-2560
5	ยุคปรับแก้	16-11-2560
6	ยุคปรับแก้	23-11-2560

แผ่นที่	จำนวนแบบ/แผ่น
AC-05	5/7

ให้ใช้ตัวเลขที่กำหนดไว้เท่านั้น ห้ามวัดจากแบบ

RECTANGULAR AIR DUCT CONSTRUCTION

GALV. STEEL SHEET GAUGE NO(US.G)	MAXIMUM DUCT SIZE	TRANSVERSE JOINT		TRANSVERSE BRACING	HANGER (SINGLE DUCT)		
		CONSTRUCTION	SPACING		ROD DIA	SUPPORT	MAX.SPACING
26	UP TO 12"	DRIVE SLIP	8FT.	NONE	ø1/4"	1"X1/8"	8FT
24	13" THRU 18"	DRIVE SLIP	8FT.	NONE	ø1/4"	1"X1/8"	8FT
	19" THRU 30"	1"POCKET LOCK	4FT.	NONE	ø3/8"	1-1/4"X1-1/4"X1/8"ANGLE	8FT
			8FT.	1"X1"X1/8"ANGLE CENTERED BETWEEN JOINT			
22	31" THRU 42"	1"POCKET LOCK	4FT.	NONE	ø3/8"	1-1/2"X1-1/2"X3/16"ANGLE	6FT
			8FT.	1"X1"X1/8"ANGLE CENTERED BETWEEN JOINT			
	43" THRU 54"	1-1/2"POCKET LOCK	4FT.	CROSS BRACING	ø1/2"	2"X2"X1/4"ANGLE	6FT
			8FT.	1-1/2"X1-1/2"X3/16"ANGLE CENTERED BETWEEN JOINT			
20	55" THRU 60"	1-1/2"STANDING "S" SLIP	4FT.	1-1/2"X1-1/2"X3/16"ANGLE CENTERED BETWEEN JOINT	ø1/2"	2"X2"X1/4"ANGLE	4FT
	61" THRU 84"		8FT.	1-1/2"X1-1/2"X3/16"ANGLE ON 2 FT CENTERED BETWEEN JOINT			
18	85" THRU 96"	1-1/2"ANGLE REINFORCED POCKET LOCK	4FT.	1-1/2"X1-1/2"X3/16"ANGLE CENTERED BETWEEN JOINT	ø1/2"	3"X3"X1/4"ANGLE	4FT
			8FT.	1-1/2"X1-1/2"X3/16"ANGLE ON 2 FT CENTERED BETWEEN JOINT			
	97" THRU 120"	2"ANGLE REINFORCED POCKET LOCK	4FT.	2"X2"X1/4"ANGLE CENTERED BETWEEN JOINT			
			8FT.	2"X2"X1/4"ANGLE ON 2 FT CENTERED BETWEEN JOINT			

SPLIT TYPE AIR-CONDITIONER INSTALLATION

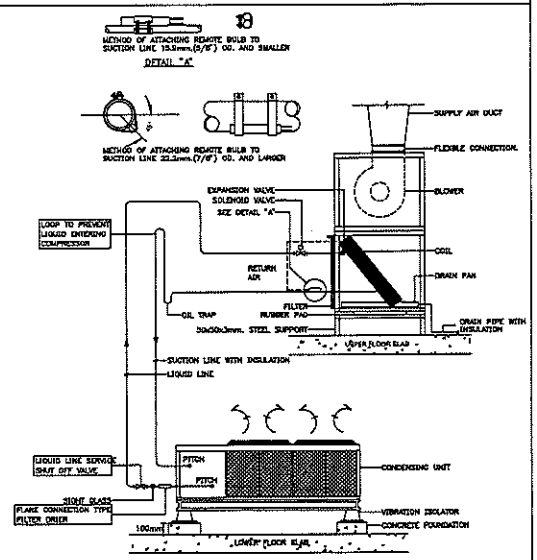

SUPPLY DUCT

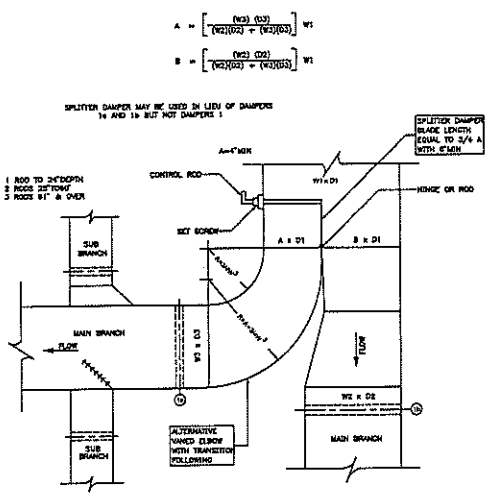

CEILING DIFFUSER BRANCH DUCTS

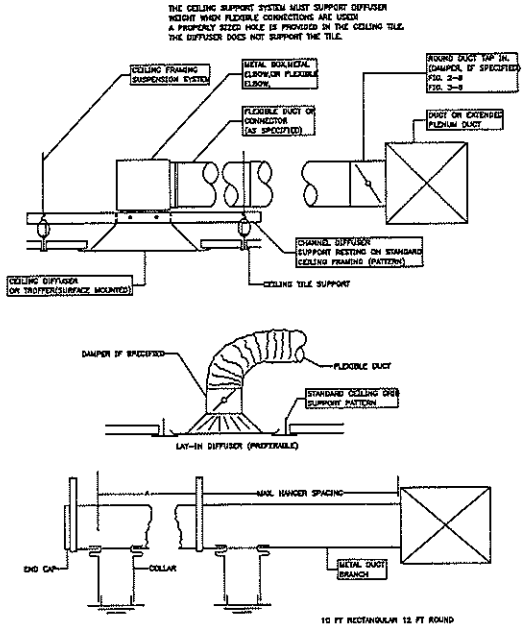

DUCT HANGERS AND SUPPORT

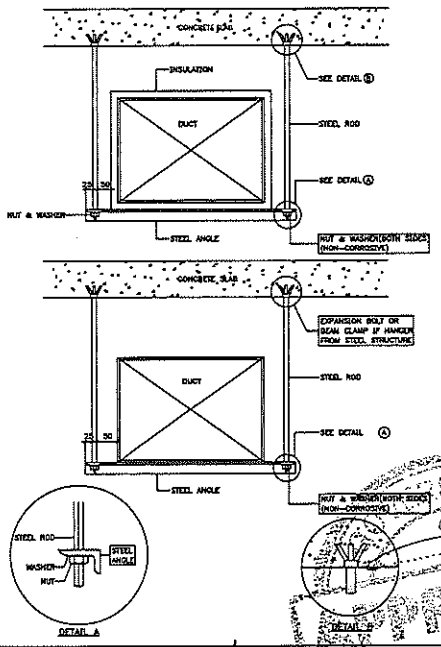

รอส
G H BANK
ธนาคารอาคารสงเคราะห์

สำนักงานใหญ่ อาคาร 1 ชั้น 4
ฝ่ายบริหารสำนักงานและกิจการสาขา
ส่วนก่อสร้างและบำรุงรักษา
เลขที่ 63 ถนนพระราม 9 ห้วยขวาง
กรุงเทพ 10310
โทรศัพท์ : (662) 202 1527-30
โทรสาร : (662) 643 1254
www.ghb.co.th

ชื่อโครงการ
ปรับปรุงๆ ธนาคารฯ
ฝ่ายประเมิน ชั้น 4 อาคาร 1
ธนาคารอาคารสงเคราะห์
สำนักงานใหญ่

PROJECT MANAGER
สมชาติ ลือวิเศษไพบูลย์
INTERIOR DESIGNER
สิริกร ลันตนวิบูล
STRUCTURAL ENGINEERS
สมชาติ ลือวิเศษไพบูลย์ สย.9878
ELECTRICAL ENGINEERS
วัสสง่าวรรณ โล่พานิช ภฟก.42789

แบบแสดง

GENERAL DETAIL-1
SYSTEM LAYOUT PLAN

มาตราส่วน NTS

ผู้ออกแบบและเขียนแบบ

รายละเอียดแบบ

ครั้งที่	แบบแสดง/รายละเอียด	วันที่
1	ชุดแรก	18-07-2560
2	ชุดปรับแก้	27-07-2560
3	ชุดปรับแก้	30-08-2560
4	ชุดปรับแก้	07-11-2560
5	ชุดปรับแก้	16-11-2560
6	ชุดปรับแก้	23-11-2560

แบบที่ AC-06

จำนวนแบบ/แผ่น 6/7

ใช้ได้เฉพาะที่กำหนดไว้เท่านั้น ห้ามวัดจากแบบ

DUCT INSULATION

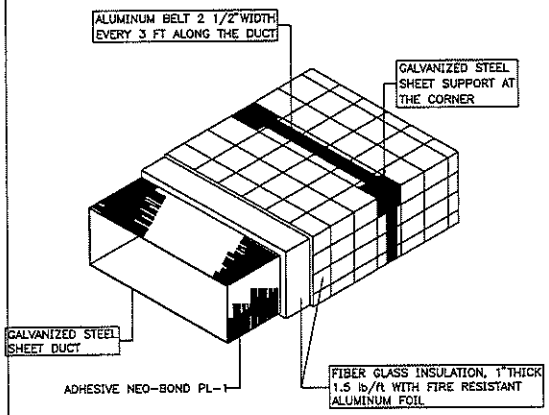

CEILING MOUNTED FAN-COIL UNIT

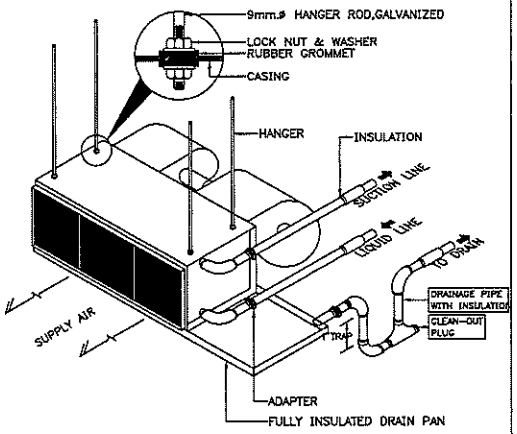

NOTE
1. WHERE APPLICABLE,FLEXIBLE DUCT CONNECTION SHALL BE AIR TIGHTED
2. ACOUSITIC DUCT LINER SHALL BE APPLIED INSIDE SUPPLY AIR DUCT
3. DISCONNECT SWITCH WITH FUSE SHALL BE PROVIDED NEAR FAN-COIL UNIT

CEILING EXHAUST FAN

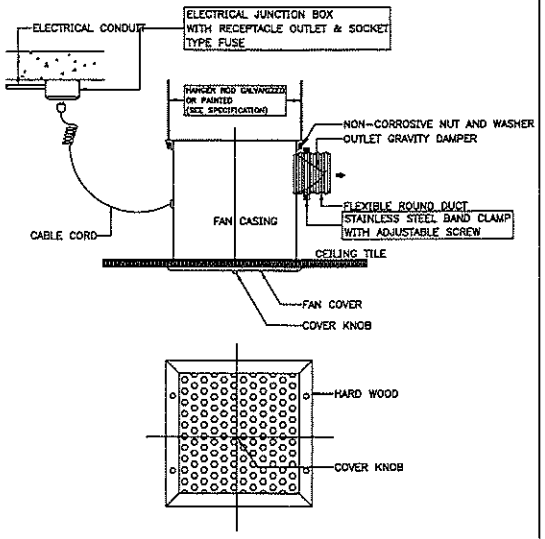

PROPELLER FAN

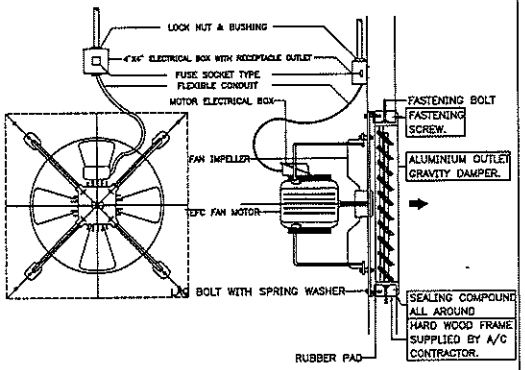

1. MOUNTING STEEL PLATE SHALL ALWAYS BE INSTALLED WHEN FAN IS TO BE MOUNTED ON FLAMMABLE WALL.
2. DIMENSION "A" SHELL BE IN ACCORDANCE WITH MANUFACTURER'S RECOMMENDATION AND SHOP DRAWING SHOWING BLOCK OUT LOCATION SHALL BE SUBMITTED PRIOR TO THE CONSTRUCTION.

CONTROL DIAGRAM FOR SINGLE PHASE SPLIT TYPE A/C UNIT

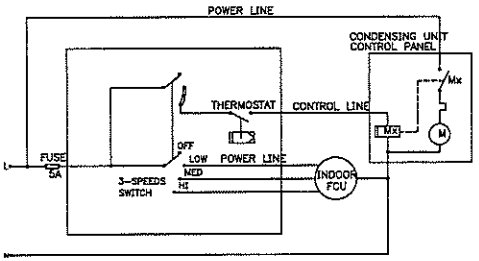

ELECTRICAL DIAGRAM FOR SMALL TYPE SPLIT TYPE AIR CONITIONING UNIT

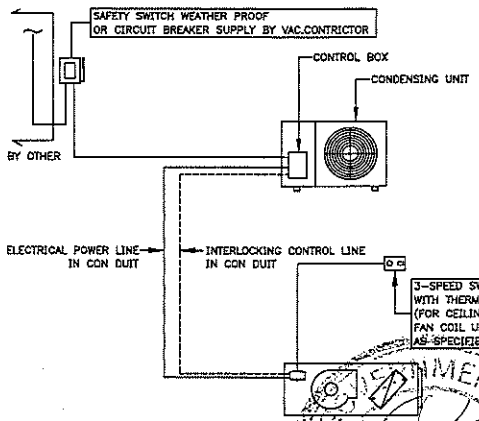

ธอส
GHBANK
ธนาคารอาคารสงเคราะห์

สำนักงานใหญ่ อาคาร 1 ชั้น 4
ฝ่ายบริหารสำนักงานและกิจการสาขา
ส่วนก่อสร้างและบำรุงรักษา
เลขที่ 63 ถนนพระราม 9 ห้วยขวาง
กรุงเทพ 10310
โทรศัพท์ : (662) 202 1527-30
โทรสาร : (662) 643 1254
www.ghb.co.th

ชื่อโครงการ
ปรับปรุงฯ ธนาคารฯ
ฝ่ายประเมิน ชั้น 4 อาคาร 1
ธนาคารอาคารสงเคราะห์
สำนักงานใหญ่

PROJECT MANAGER
สมชาติ ลิอวิเศษไพบูลย์
INTERIOR DESIGNER
สิริกร สินธนวิบูล
STRUCTURAL ENGINEERS
สมชาติ ลิอวิเศษไพบูลย์ สย.9878
ELECTRICAL ENGINEERS
ภัสสร์วรรณ โล่พานิช ภฟก.42789

แบบแสดง
GENERAL DETAIL-2

มาตราส่วน NTS

ผู้ออกแบบและเขียนแบบ

รายละเอียดแบบ

ครั้งที่	แบบแสดง/รายละเอียด	วันที่
1	ชุดเขียว	16-07-2560
2	ชุดน้ำเงิน	27-07-2560
3	ชุดน้ำเงิน	30-08-2560
4	ชุดน้ำเงิน	07-11-2560
5	ชุดน้ำเงิน	16-11-2560
6	ชุดน้ำเงิน	23-11-2560

แผ่นที่	จำนวนแบบ/แผ่น
AC-07	7/7

ให้ใช้ค่าตัวเลขที่กำหนดไว้เท่านั้น ห้ามวัดจากแบบ

โครงการปรับปรุงพื้นที่สำนักงาน ปี 2560
ฝ่ายประเมิน
ชั้น 4 อาคาร 1 ธนาคารอาคารสงเคราะห์ สำนักงานใหญ่

- ○ INTERIOR DESIGN
- ○ SIGNAGE SYSTEM
- ○ ELECTRICAL SYSTEM
- ○ AIR CONDITIONING & VENTILATION SYSTEM
- ● FIRE PROTECTION SYSTEM

GHB - OF02 - 60
REV#4: (22 / 11 / 2560)

บริษัท ทรัสที แมนเนจเมนท์ จำกัด
47/90 ม.9 ซ.แจ้งวัฒนะ-ปากเกร็ด 17 ถ.แจ้งวัฒนะ
ต.บางพูด อ.ปากเกร็ด จ.นนทบุรี 11120
โทรศัพท์ 0-2964-9101-2 โทรสาร 02-964-9100

GOVERNMENT APPROVED HOUSING BANK

LIST OF DRAWING

No.	Description	SCALE	No.	Description	SCALE
FP-01	LIST OF DRAWING	NTS.			
FP-02	FIRE PROTECTION SYSTEM LAYOUT PLAN	1:150			
FP-03	FIRE FIRE EXTINGUISHER SYSTEM LAYOUT PLAN	1:150			

GOVERNMENT HOUSING BANK APPROVED

ธอส
GH BANK
ธนาคารอาคารสงเคราะห์

สำนักงานใหญ่ อาคาร 1 ชั้น 4
ฝ่ายบริหารสำนักงานและกิจการสาขา
ส่วนก่อสร้างและบำรุงรักษา
เลขที่ 63 ถนนพระราม 9 ห้วยขวาง
กรุงเทพ 10310
โทรศัพท์ : (662) 202 1527-30
โทรสาร : (662) 643 1254
www.ghb.co.th

ชื่อโครงการ
ปรับปรุงฯ ธนาคารฯ
ฝ่ายประเมิน ชั้น 4 อาคาร 1
ธนาคารอาคารสงเคราะห์
สำนักงานใหญ่

PROJECT MANAGER
สมชาติ ลือวิเศษไพบูลย์
INTERIOR DESIGNER
สิริกร ลันธนวิบูล
STRUCTURAL ENGINEERS
สมชาติ ลือวิเศษไพบูลย์ สย.9878
ELECTRICAL ENGINEERS
วิสสรัวรรณ โล่พานิช ภฟก.42789

แบบแสดง
LIST OF DRAWING

มาตราส่วน NTS

ผู้ออกแบบและเขียนแบบ

แก้ไขแบบ

ครั้งที่	แบบแสดง/รายละเอียด	วันที่
1	ชุดตรวจ	16-07-2560
2	ชุดปรับแก้	27-07-2560
3	ชุดปรับแก้	30-08-2560
4	ชุดปรับแก้	07-11-2560
5	ชุดปรับแก้	22-11-2560
6		

แผ่นที่	จำนวนแบบ/แผ่น
FP-01	1/3

ให้ใช้ค่าตัวเลขที่กำหนดไว้เท่านั้น ห้ามวัดจากแบบ

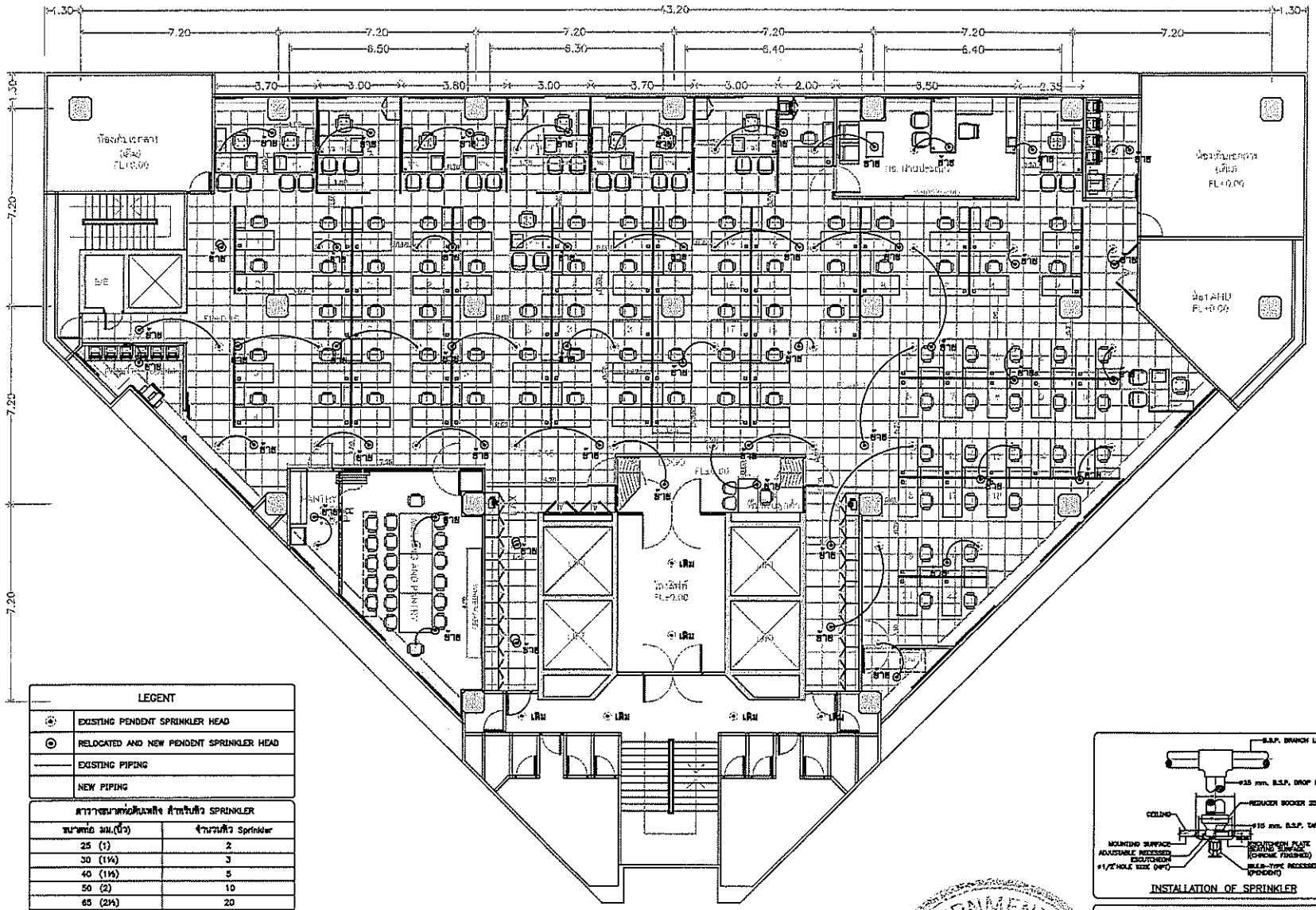

LEGENT	
⊛	EXISTING PENDENT SPRINKLER HEAD
⊙	RELOCATED AND NEW PENDENT SPRINKLER HEAD
———	EXISTING PIPING
	NEW PIPING

ตารางขนาดท่อดับเพลิง สำหรับหัว SPRINKLER	
ขนาดท่อ มม.(นิ้ว)	จำนวนหัว Sprinkler
25 (1)	2
30 (1¼)	3
40 (1½)	5
50 (2)	10
65 (2½)	20
80 (3)	40
100 (4)	พื้นที่ไม่เกิน 4,831 ตร.ม.

หมายเหตุ : หากในแบบไม่ได้ระบุขนาดท่อให้ติดตั้งตาม มาตราฐานตารางแบบ

SPEC OF NEW SPRINKLER HEAD

1. UL LISTED OR FM APPROVED
2. NOMINAL DIAMETER 15 mm.CHROME ,GLASS BULB TYPE, PLATED BRASS BODYWITH ESCUTCHEON PLATE
3. TEMPERATURE RATING.
   —FOR GENERAL AREA : 68°C/RED.
   —KITCHEN AREA : 93°C/GREEN.
4. TYPE OF SPRINKLER : PENDENT

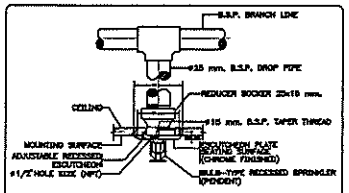

INSTALLATION OF SPRINKLER

หมายเหตุ
ข้อกำหนดโดยทั่วไป

1. ให้ผู้รับจ้างทำการประสานงานกับทางฝ่ายอาคารเพื่อทำการสำรวจแนวทางติดต่อท่อน้ำดับเพลิงรวมทั้ง การตรวจน้ำในระบบท่อเดิม
2. ผู้รับจ้างเป็นผู้ดำเนินการจัดหาวัสดุใหม่ ไปติดตั้งตามตำแหน่งโดยตามแบบ
3. ระหว่างติดตั้งให้ผู้รับจ้างตรวจสอบกับงานตามตำแหน่งจริง ก่อนการติดตั้ง ให้ผู้รับจ้างตรวจสอบข้อกำหนดของ ทางฝ่ายอาคารโดยละเอียด ก่อนดำเนินงาน

FIRE PROTECTION SYSTEM LAYOUT PLAN

SCALE 1:150

GOVERNMENT APPROVED HOUSING BANK

ธอส
GHBANK
ธนาคารอาคารสงเคราะห์

สำนักงานใหญ่ อาคาร 1 ชั้น 4
ฝ่ายบริหารสำนักงานและกิจการสาขา
ส่วนก่อสร้างและบำรุงรักษา
เลขที่ 63 ถนนพระราม 9 ห้วยขวาง
กรุงเทพ 10310
โทรศัพท์ : (662) 202 1527-30
โทรสาร : (662) 643 1254
www.ghb.co.th

ชื่อโครงการ
ปรับปรุงฯ ธนาคารฯ
ฝ่ายประเมิน ชั้น 4 อาคาร 1
ธนาคารอาคารสงเคราะห์
สำนักงานใหญ่

PROJECT MANAGER
สมชาติ ลือวิเศษไพบูลย์
INTERIOR DESIGNER
สิริกร สันธนวิบูล
STRUCTURAL ENGINEERS
สมชาติ ลือวิเศษไพบูลย์ สย.9578
ELECTRICAL ENGINEERS
ภัสสร์วรรณ โล่ห์ภาชิช ภฟก.42789

แบบแสดง

FIRE PROTECTION SYSTEM
LAYOUT PLAN

มาตราส่วน 1:150

ผู้ออกแบบและเขียนแบบ

แก้ไขแบบ

ครั้งที่	แบบแสดง/รายละเอียด	วันที่
1	ชุดทาวง	19-07-2560
2	ชุดกันแม่	27-07-2560
3	ชุดกันแม่	30-08-2560
4	ชุดกันแม่	07-11-2560
5	ชุดกันแม่	22-11-2560

แผ่นที่	จำนวนแบบ/แผ่น
FP-02	2/3

ให้ใช้ค่าตัวเลขที่ปรากฏเท่านั้น ห้ามวัดจากแบบ

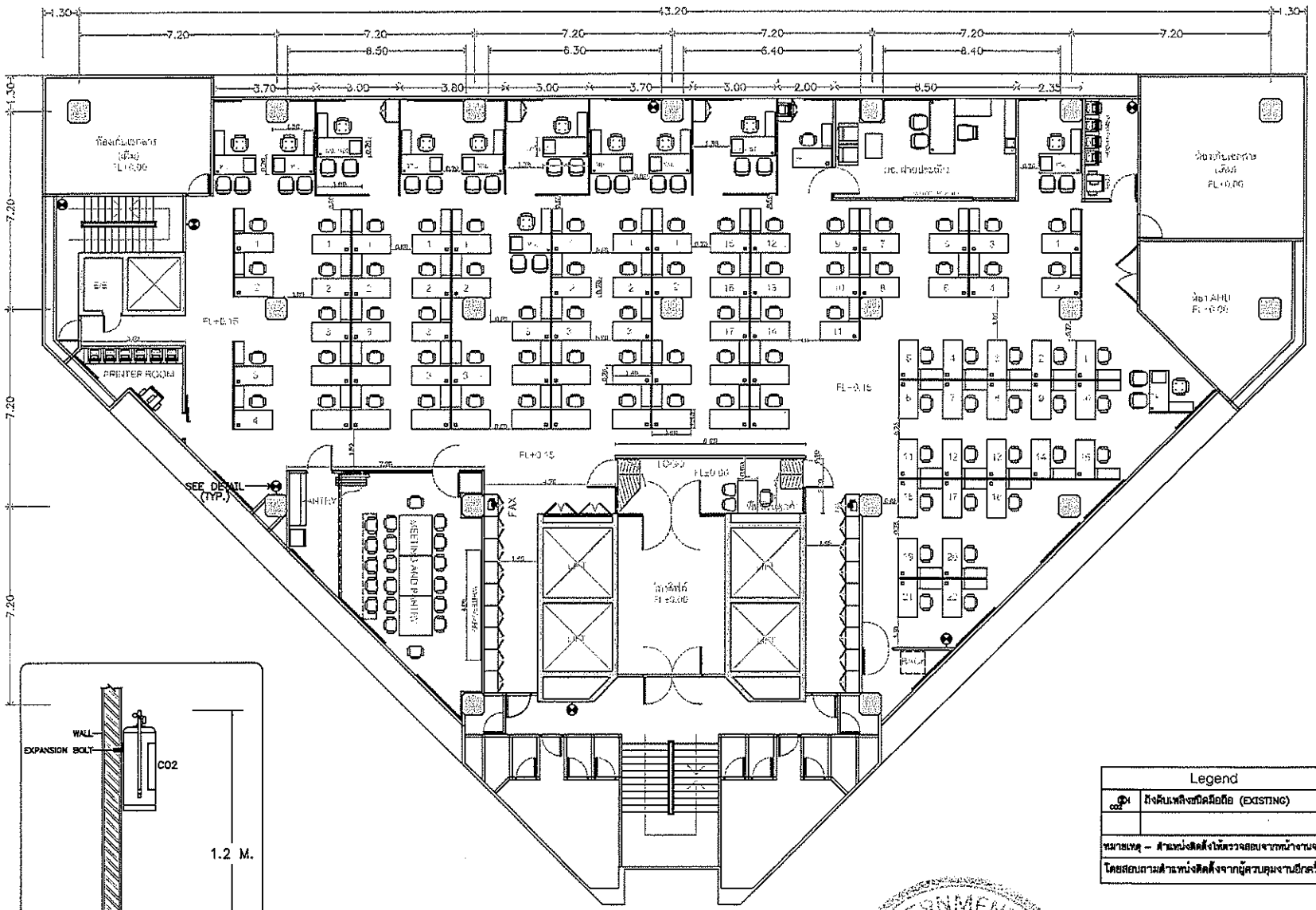

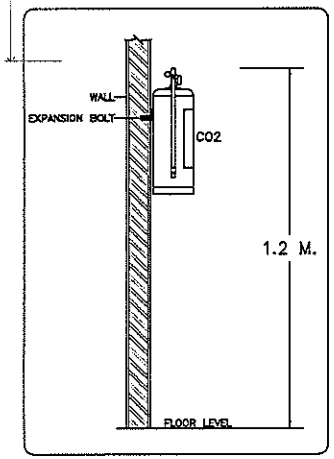

FIRE EXTINGUISHER INSTALLATION

หมายเหตุ
- ให้ผู้รับจ้างติดสติ๊กเกอร์ เพื่อแสดงตำแหน่งถังดับเพลิง

Legend	
CO2	ถังดับเพลิงชนิดมือถือ (EXISTING)
หมายเหตุ - ตำแหน่งติดตั้งให้ตรวจสอบจากหน้างานจริง	
โดยสอบถามตำแหน่งติดตั้งจากผู้ควบคุมงานอีกครั้ง	

ขอบเขตงานระบบป้องกันอัคคีภัย
ให้ผู้รับจ้างติดตั้งถังดับเพลิงแบบมือถือ ชนิด BF2000 คลาส ABC (ถังสีเขียว) ขนาดบรรจุ ประมาณ 4.5 ก.ก. (10 ปอนด์) จำนวนตามแสดงในแบบ พร้อมป้ายแสดงตำแหน่งถังดับเพลิง

GOVERNMENT HOUSING BANK APPROVED

FIRE FIRE EXTINGUISHER SYSTEM LAYOUT PLAN
SCALE 1:150

ธอส
GHBANK
ธนาคารอาคารสงเคราะห์

สำนักงานใหญ่ อาคาร 1 ชั้น 4
ฝ่ายบริหารสำนักงานและกิจการสาขา
ส่วนก่อสร้างและบำรุงรักษา
เลขที่ 63 ถนนพระราม 9 ห้วยขวาง
กรุงเทพ 10310
โทรศัพท์ : (662) 202 1527-30
โทรสาร : (662) 643 1254
www.ghb.co.th

ชื่อโครงการ
ปรับปรุงฯ ธนาคารฯ
ฝ่ายประเมิน ชั้น 4 อาคาร 1
ธนาคารอาคารสงเคราะห์
สำนักงานใหญ่

PROJECT MANAGER
สมชาติ ลือวิเศษไพบูลย์
INTERIOR DESIGNER
สิริกร สันธนวิบูล
STRUCTURAL ENGINEERS
สมชาติ ลือวิเศษไพบูลย์ สย.9678
ELECTRICAL ENGINEERS
วิสสร์วรรณ โล่ห์ทวิช ภพก.42789

แบบแสดง
FIRE FIRE EXTINGUISHER SYSTEM LAYOUT PLAN

มาตราส่วน 1:150

ผู้ออกแบบและเขียนแบบ

แก้ไขแบบ

ครั้งที่	แบบแสดง/รายละเอียด	วันที่
1	ชุดตรวจ	16-07-2560
2	ชุดทิ้งแก	27-07-2560
3	ชุดทิ้งแก	30-08-2560
4	ชุดทิ้งแก	07-11-2560
5	ชุดทิ้งแก	23-11-2560

แผ่นที่	จำนวนแบบ/แผ่น
FP-03	3/3

ให้ใช้ตำแหน่งที่กำหนดไว้เท่านั้น ห้ามวัดจากแบบ